44x Integr. Kunsto-Leisten 81,5 cm GS Zeo
9001 999 502 (0503)

de	Montageanleitung	fi	Asennusohjeet	sr	Uputstva za montažu	ro	Instrucțiuni de instalare
*)	über den Kundendienst erhältlich	*)	saatavissa huoltopalvelusta	*)	može se dobiti preko korisničkog servisa	*)	se pot obține de la serviciul de asistență pentru clienți
en	Installation instructions	da	Installationsvejledning	et	Paigaldusjuhised	bg	Инструкции за монтаж
*)	Available from our after-sales service	*)	Fås hos kundeservice	*)	saadaval hooldekeskuse kaudu	*)	предоставя се от службата за обслужване на клиенти
fr	Notice d'installation	tr	Kurulum talimatları	lt	Įrengimo instrukcijos	ja	設置説明書
*)	disponible via le service après-vente	*)	müşteri hizmetlerinden temin edilebilir	*)	galima įsigyti klientų aptarnavimo tarnyboje	*)	カスタマーサービスを通じて入手可能
nl	Installatie-instructies	ru	Инструкция по установке	lv	Uzstādīšanas instrukcijas	he	הוראות התקנה
*)	bij de servicedienst verkrijgbaar	*)	можно приобрести через сервисную службу	*)	var saņemt klientu apkalpošanas dienestā	*)	זמין דרך שירות הלקוחות
it	Istruzioni d'installazione	cs	Pokyny k instalaci	sk	Pokyny na inštaláciu	id	Petunjuk pemasangan
*)	disponibile presso il servizio di assistenza clienti	*)	k dostání v zákaznickém servisu	*)	dostupné prostredníctvom zákazníckeho servisu	*)	Tersedia di Layanan Pelanggan
el	Οδηγίες εγκατάστασης	pl	Instrukcje montażu	sq	Udhëzimet e instalimit	kk	Орнату нұсқаулықтар
*)	διαθέσιμο από την υπηρεσία εξυπηρέτησης πελατών	*)	do nabycia w punkcie serwisowym	*)	marrja e mundshme përmes shërbimit të klientit	*)	сервистік қызмет арқылы алуға болады
es	Instrucciones de montaje	hu	Telepítési útmutató	ar	تعليمات التركيب	zh-hk	安裝說明
*)	disponible a través del Servicio de Atención al Cliente	*)	a vevőszolgálaton keresztül kapható	*)	يمكن الحصول عليها من خدمة العملاء	*)	可向售後服務站索取
pt	Instruções de instalação	hr	Upute za instalaciju	ko	설치 설명서	zh-tw	安裝說明
*)	pode ser adquirido nos nossos Serviços Técnicos	*)	može se kupiti kod servisne službe	*)	고객 서비스센터를 통해 구입 가능	*)	可向客戶服務單位索取
sv	Installationsanvisningar	mk	Упатства за инсталирање	zh	安装说明	uz	O'rnatish bo'yicha yo'riqnomalar
*)	går att beställa via service	*)	достапно преку сервисната служба	*)	可向客户服务索取	*)	sotishdan keyingi xizmat orqali olish mumkin
no	Installasjonsveiledning	sl	Navodila za montažo	uk	Інструкція з монтажу	is	Uppsetningarleiðbeiningar
*)	fås hos kundeservice	*)	na voljo prek pooblaščenega servisa	*)	Через сервісну службу	*)	fáanlegt gegnum notendaþjónustuna

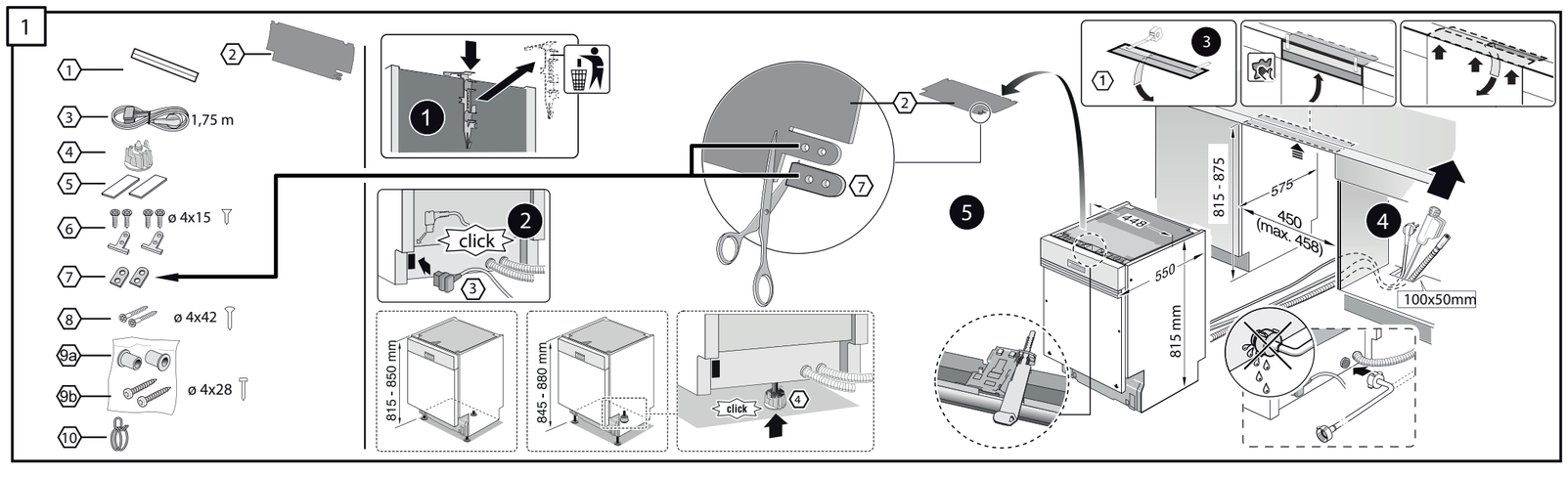

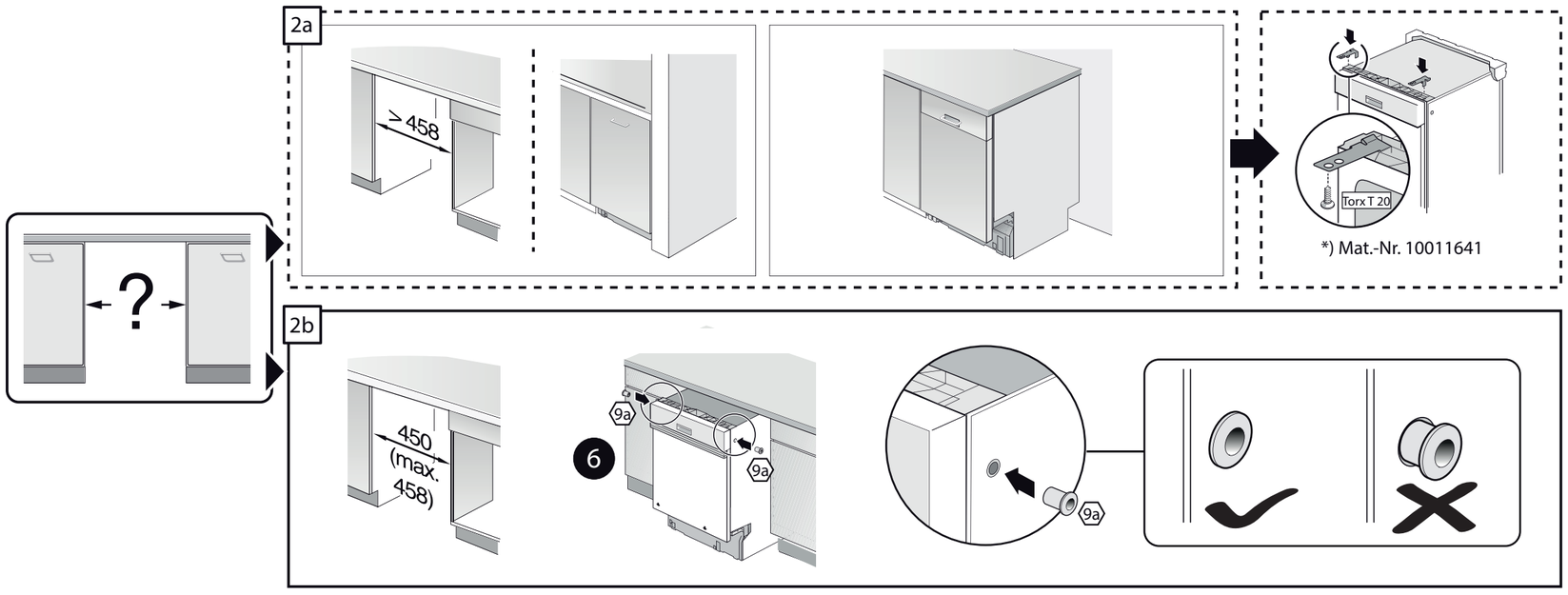

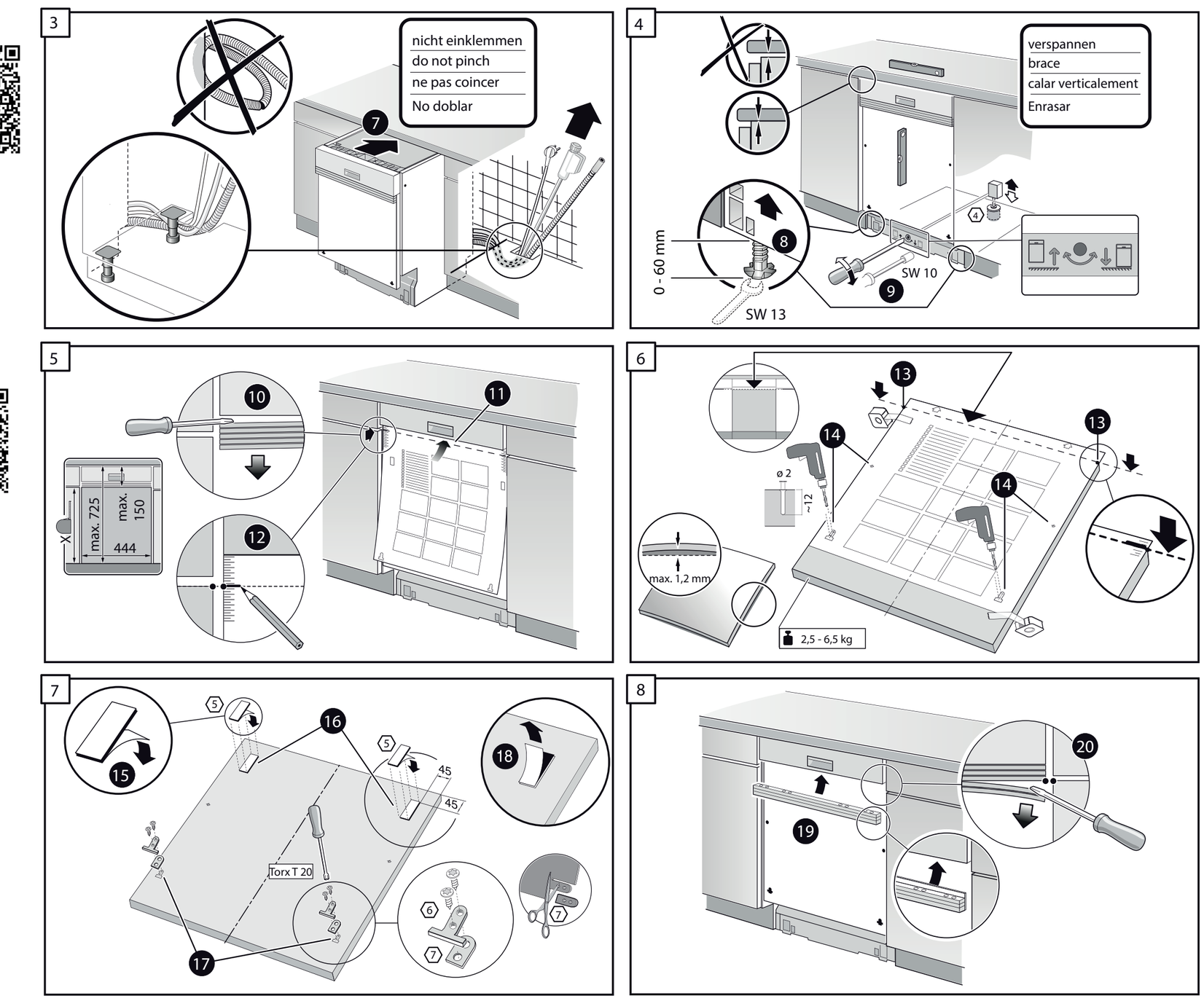

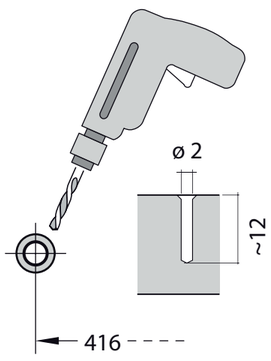

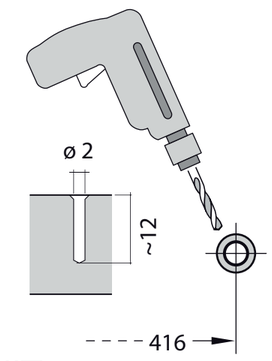

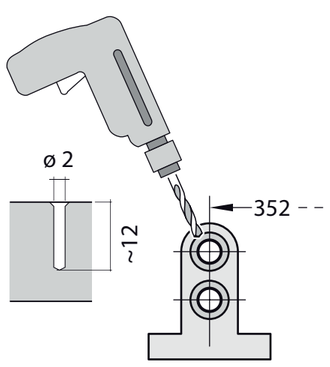

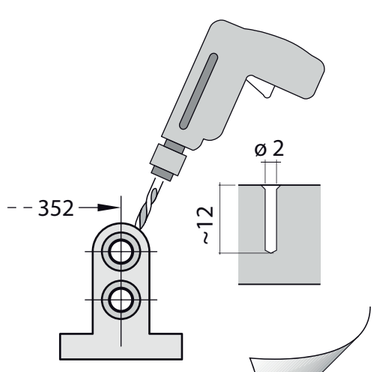

9 21 22

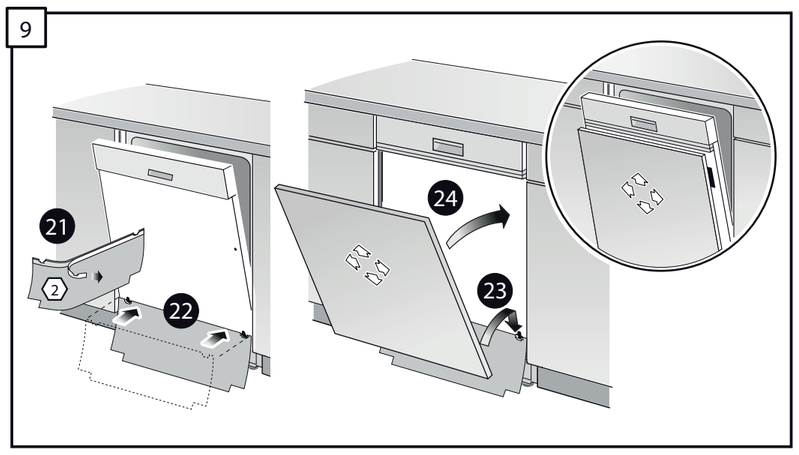

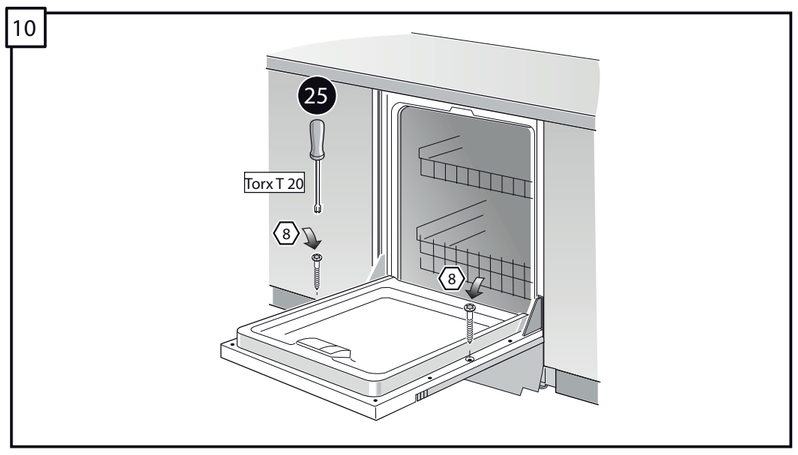

11

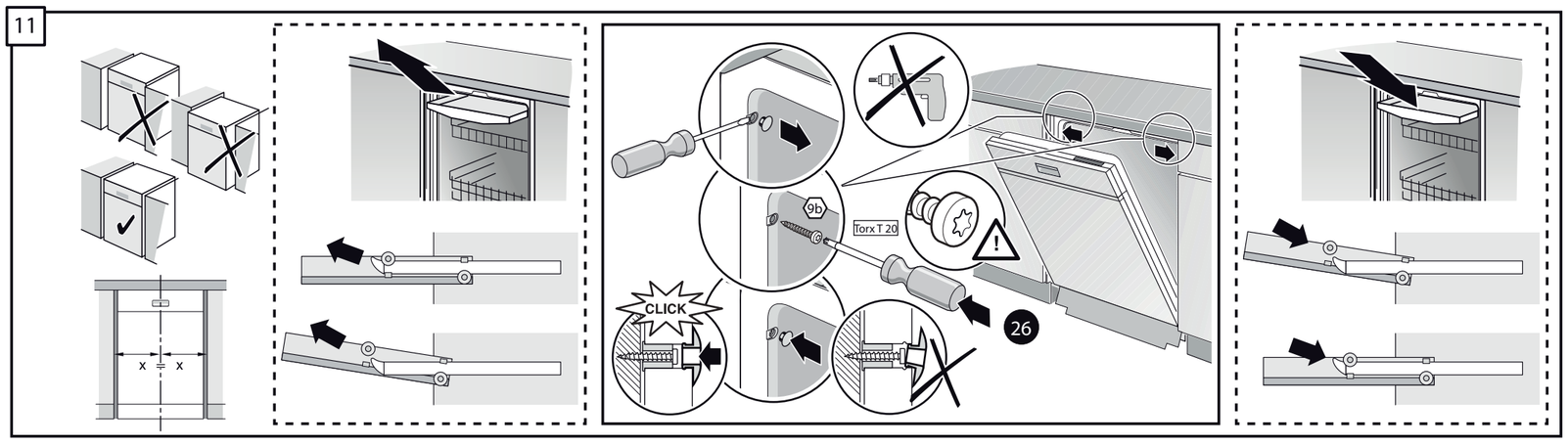

12

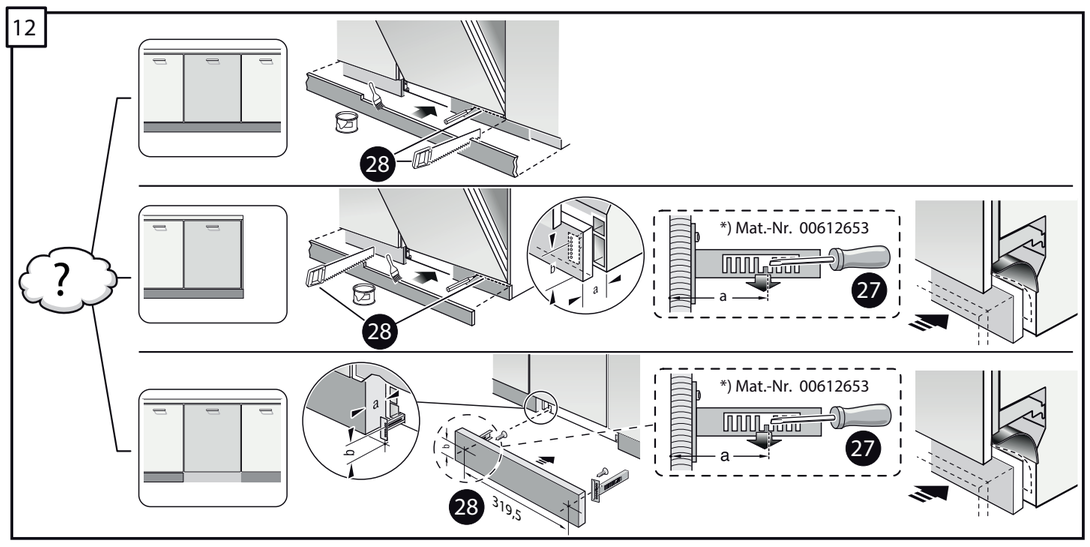

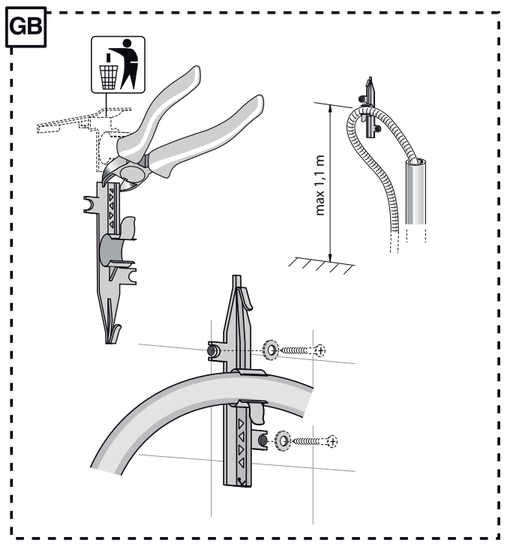
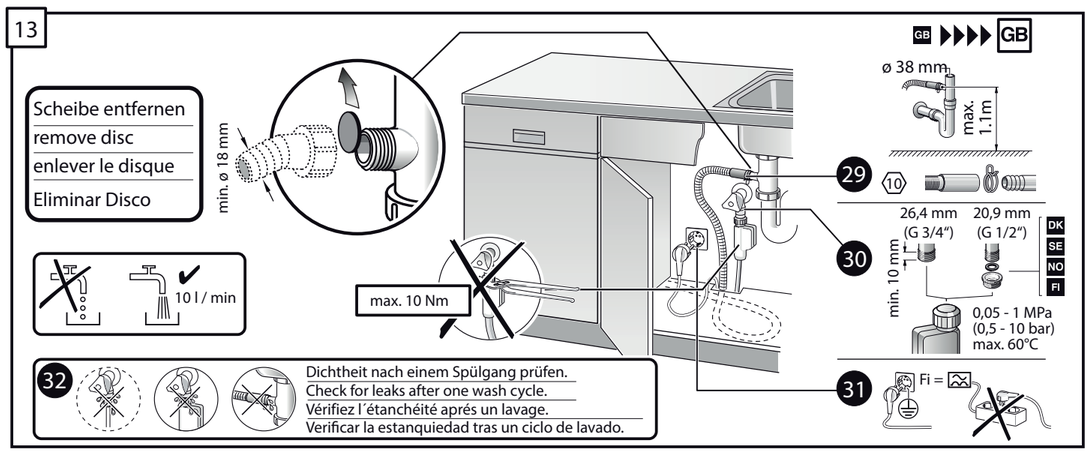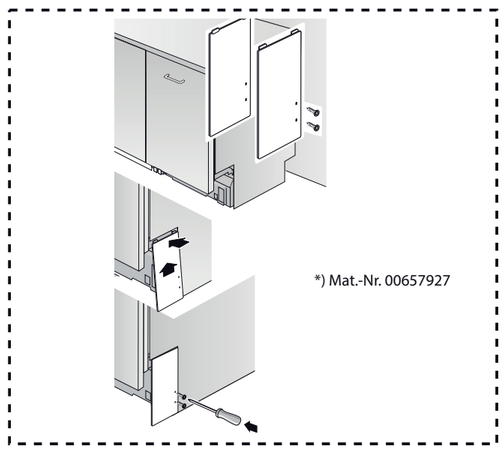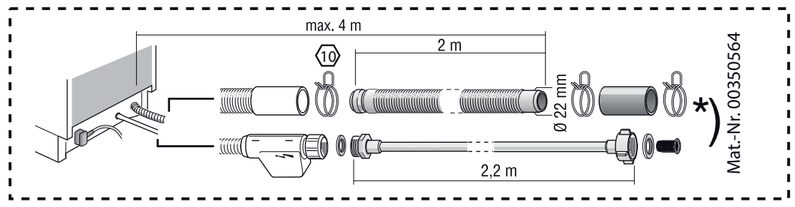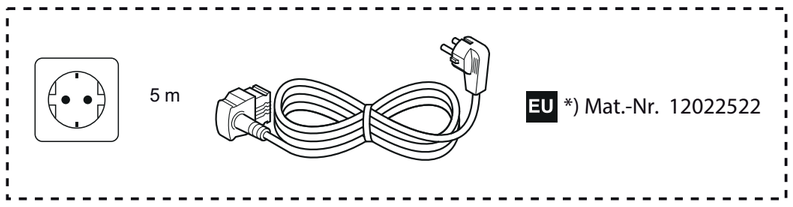
13