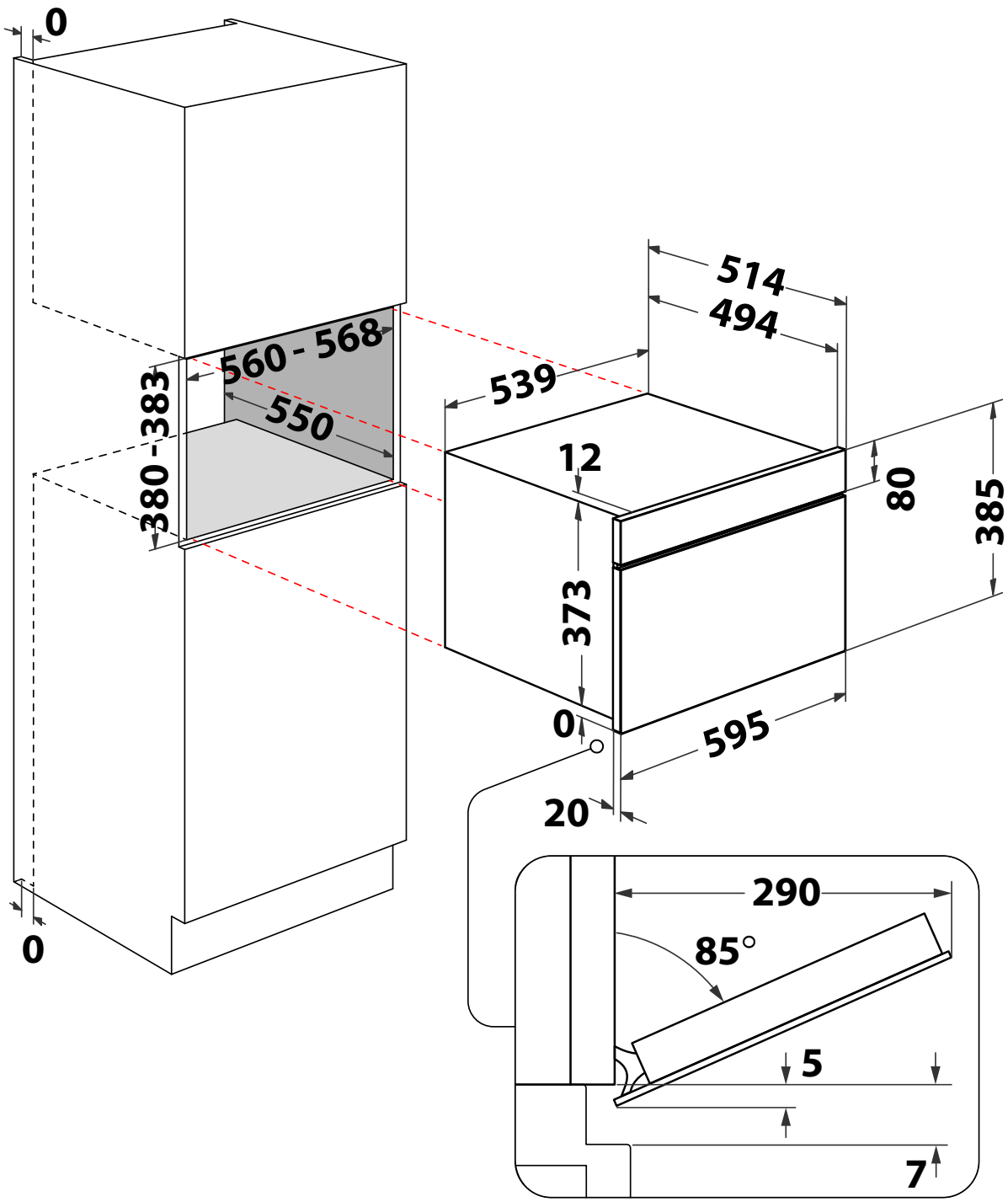
0
560 - 568
550
380 - 383
0
514
494
539
12
80
385
373
0
595
20
290
85°
5
7