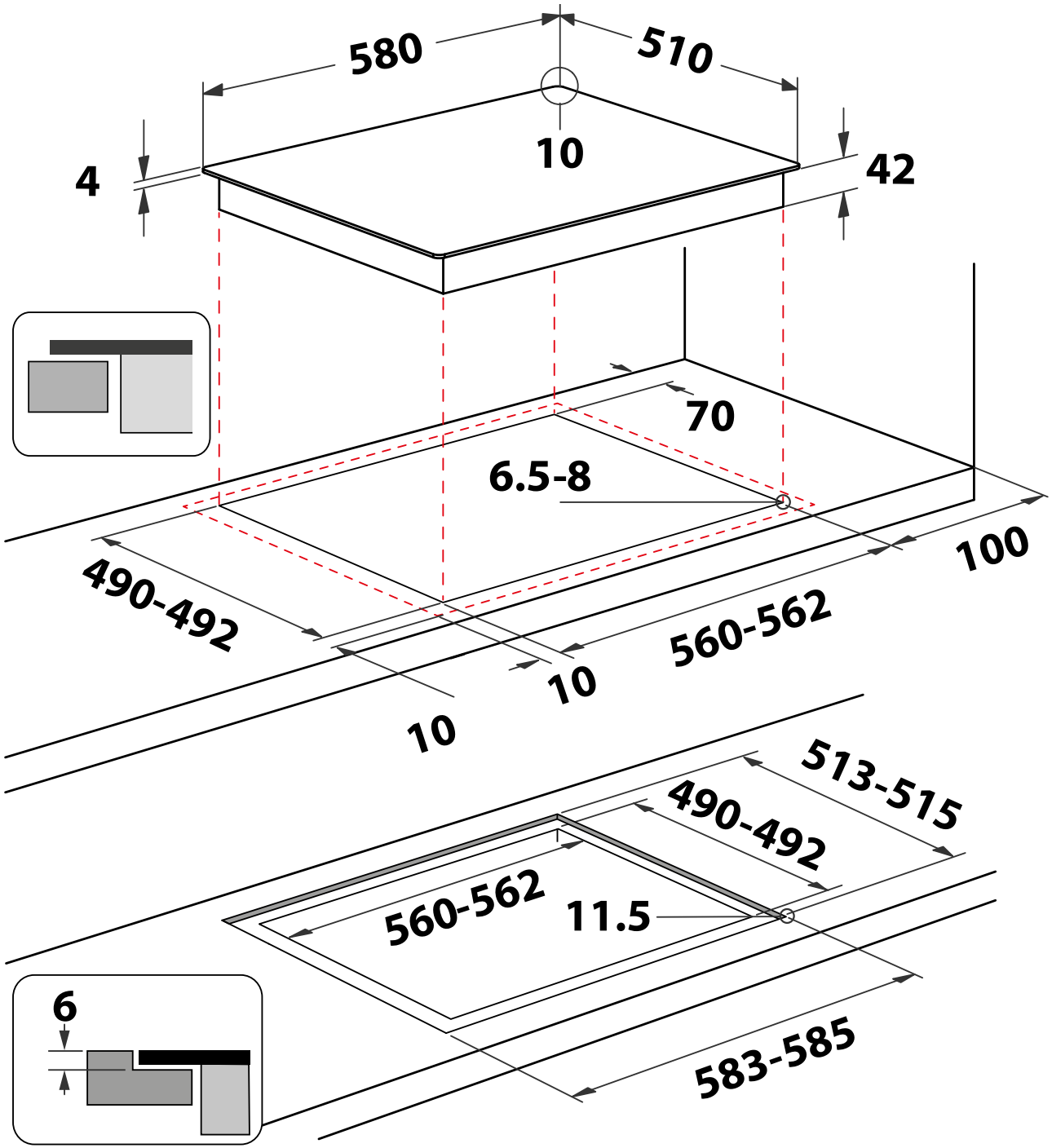
580
510
10
4
42
70
6.5-8
490-492
100
560-562
10
10
513-515
490-492
560-562
11.5
6
583-585

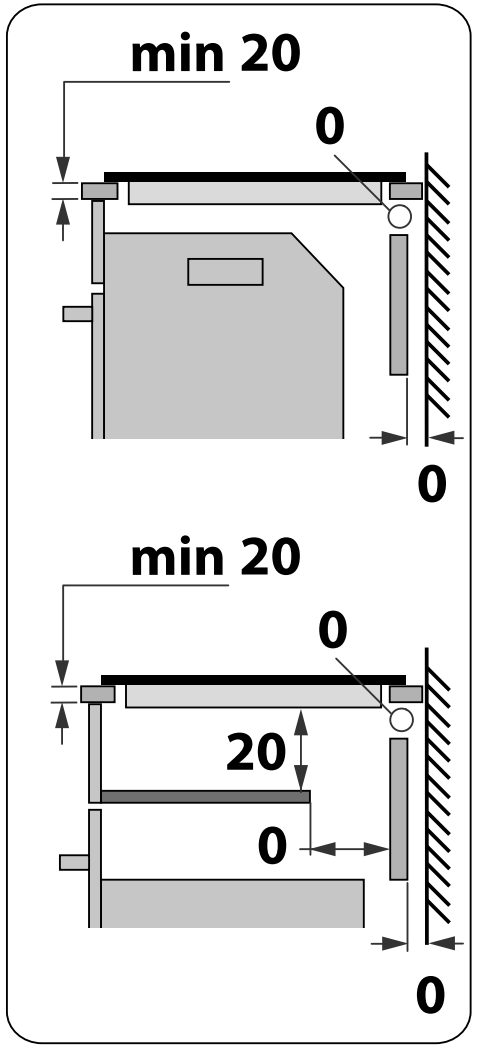
min 20
0
0
min 20
0
20
0
0