Hisense

life reimagined

KORISNIČKI PRIRUČNIK ZA UPOTREBU

Prije početka rukovanja ovom jedinicom, pažljivo pročitajte priručnik i sačuvajte ga za buduću uporabu

HR

Hrvatski

Sadržaj

Hvala što ste odabrali marku Hisense. Sigurni smo da ćete s užitkom koristiti svoj novi hladnjak. Ipak, prije korištenja uređaja, preporučujemo da pažljivo pročitate upute sa detaljima o instaliranju i korištenju proizvoda. Sačuvajte ovaj priručnik za buduću uporabu.

Informacije o sigurnosti i upozorenju 01
Montaža novog uređaja 13
Opis aparata 17
Kontrole zaslona 18
Povezivanje hladnjaka na Wi-Fi mrežu 23
Upotreba uređaja 25
Čišćenje i održavanje 26
Korisni savjeti i savjeti 28
Rješavanje problema 30
Zbrinjavanje aparata 34
Preporuka za korištenje aparata 35

Informacije o sigurnosti i upozorenju

Radi svoje sigurnosti i pravilne uporabe, prije montaže i prve uporabe uređaja pažljivo pročitajte ovaj korisnički priručnik, uključujući savjete i upozorenja. Kako biste izbjegli nepotrebne pogreške i nezgode, važno je osigurati da su sve osobe koje koriste uređaj temeljito upoznate s načinom na koji se njime rukuje i sa sigurnosnim značajkama. Sačuvajte ove upute i pobrinite se da ostanu s uređajem ako ga premjestite ili prodate. Na taj će način svatko tko ga koristi tijekom njegovog radnog vijeka biti pravilno informiran o načinu njegove uporabe i sigurnosnim napomenama. Kako ne biste bili životno ugroženi i radi sigurnosti imovine, pridržavajte se mjera opreza navedenih u ovim korisničkim uputama jer proizvođač nije odgovoran za štete nastale uslijed nemara.

Sigurnost djece i drugih ranjivih osoba

Prema EN standardu

Ovaj uređaj mogu koristiti djeca starija od 8 godina kao i osobe s ograničenim fizičkim, senzornim ili mentalnim sposobnostima, ili s manjkom iskustva i znanja ako su pod nadzorom ili su dobili upute u vezi s korištenjem aparata na siguran način i razumiju sve opasnosti u vezi s upotrebom uređaja. Djeca se ne smiju igrati s uređajem. Čišćenje i održavanje ne smiju vršiti djeca bez nadzora.

Informacije o sigurnosti i upozorenju

Sigurnost djece i drugih ranjivih osoba

Prema IEC standardu
Ovaj uređaj nije namijenjen osobama (uključujući djecu) s ograničenim fizičkim, senzornim ili mentalnim sposobnostima, ili s manjkom iskustva i znanja, osim ako nisu pod nadzorom ili ih je uputila osoba odgovorna za njihovu sigurnost u vezi s upotrebom uređaja. Djecu treba nadzirati kako se ne bi igrala s uređajem.
Svu ambalažu držite podalje od djece jer postoji opasnost od gušenja.
Ako bacate uređaj, izvucite utikač iz utičnice, odrežite priključni kabel (što bliže uređaju) i uklonite vrata kako djeca koja se igraju ne bi doživjela strujni udar ili se zatvorila u njega.
Ako ovaj uređaj, s magnetskim brtvama na vratima, treba zamijeniti stariji uređaj koji ima opružnu bravu (zasun) na vratima ili poklopcu, svakako onesposobite opružnu bravu neupotrebljivom prije nego što bacite stari uređaj. To će spriječiti da uređaj postane smrtonosna zamka za dijete.

Informacije o sigurnosti i upozorenju

Opća sigurnost

- **UPOZORENJE**
  Ovaj je uređaj namijenjen za korištenje u kućanstvu i sličnim okruženjima poput 1. kuhinjskog prostora za osoblje u trgovinama, ureda i drugih radnih okruženja; 2. seoskih kuća i za klijente u hotelima, motelima i drugim stambenim sredinama;
  1. objekata koji nude noćenje s doručkom;
  2. objekata za pružanje ugostiteljskih usluga i slične nemaloprodajne primjene.

- **UPOZORENJE**
  Ne pohranjujte eksplozivne tvari kao što su limenke aerosola sa zapaljivim pogonskim plinom u ovaj uređaj.

- **UPOZORENJE**
  Ako je kabel za napajanje oštećen, mora ga zamijeniti proizvođač, njegov serviser ili osoba sličnih kvalifikacija kako bi se izbjegla opasnost.

- **UPOZORENJE**
  Ventilacijske otvore u kućištu uređaja ili u ugrađenoj strukturi ne zatvarajte drugim predmetima/zidovima.

Upozorenje: Opasnost od požara/zapaljivih materijala

Informacije o sigurnosti i upozorenju

Opća sigurnost

- **UPOZORENJE**
  Nemojte upotrebljavati mehaničke uređaje ili druga sredstva za ubrzavanje procesa odmrzavanja, osim onih koje preporučuje proizvođač.
- **UPOZORENJE**
  Nemojte oštetiti krug rashladnog sredstva.
- **UPOZORENJE**
  Nemojte upotrebljavati električne uređaje unutar odjeljaka za pohranu hrane u uređaju, osim ako nisu one vrste koju preporučuje proizvođač.
- **UPOZORENJE**
  Rashladno sredstvo i plin koji teče kroz izolaciju jesu zapaljivi. Kada uređaj odlažete, učinite to samo u ovlaštenom centru za zbrinjavanje otpada. Ne izlagati plamenu.
- **UPOZORENJE**
  Prilikom postavljanja uređaja, provjerite je li kabel za napajanje uklješten ili oštećen.

Informacije o sigurnosti i upozorenju

Opća sigurnost

- **UPOZORENJE**
  Ne postavljajte produžni kabel s višestrukim utičnicama ili prijenosne izvore napajanja na stražnjoj strani uređaja.

Zamjena rasvjete

- **UPOZORENJE**
  Rasvjetu ne smije mijenjati korisnik! Ako je rasvjeta oštećena, obratite se korisničkoj službi za pomoć. Ovo upozorenje važi samo za hladnjake sa rasvjetom.

Rashladno sredstvo

Rashladno sredstvo, izobutan (R600a), sadržano je u krugu rashladnog sredstva uređaja. To je prirodni plin s visokom razinom ekološke kompatibilnosti, koji je unatoč tome zapaljiv. Tijekom transporta i montaže uređaja pazite da se nijedna komponenta kruga rashladnog sredstva ne ošteti. Rashladno sredstvo (R600a) jeste zapaljivo.

Informacije o sigurnosti i upozorenju

⚠ Rashladno sredstvo

- **UPOZORENJE**
  Hladnjaci sadrže rashladno sredstvo i plinove u izolaciji. Rashladno sredstvo i plinovi moraju se zbrinuti stručno jer mogu uzrokovati ozljede oka ili požar. Provjerite nisu li cijevi kruga rashladnog sredstva oštećene prije pravilnog odlaganja.

- **UPOZORENJE**
  Opasnost od požara/zapaljivih materijala Ako se krug rashladnog sredstva ošteti:
  1. Ne prinosite otvoreni plamen i izvore paljenja.
  2. Temeljito prozračite prostoriju u kojoj se nalazi uređaj.
  Opasno je mijenjati specifikacije ili modificirati ovaj proizvod na bilo koji način. Svako oštećenje kabela može uzrokovati kratki spoj, požar i/ili električni udar.

Informacije o sigurnosti i upozorenju

Električna sigurnost

1. Kabel za napajanje ne smije se produljivati.
2. Provjerite da utikač nije zgnječen ili oštećen. Prignječeni ili oštećeni utikač može se pregrijati i izazvati požar.
3. Provjerite možete li pristupiti glavnom utikaču uređaja.
4. Nemojte povlačiti glavni kabel.
5. Ako je utičnica za napajanje labava, nemojte umetati utikač. Postoji opasnost od strujnog udara ili požara.
6. Ne smijete upotrebljavati uređaj bez poklopca unutarnje rasvjete.
7. Hladnjak se koristi samo s napajanjem jednofaznom izmjeničnom strujom od 220~240V/50Hz. Ako je fluktuacija napona na lokaciji korisnika tolika da napon premašuje gore navedeni opseg, iz sigurnosnih razloga, hladnjak napajajte obavezno preko automatskog regulatora napona izmjenične struje, snage više od 350W. Hladnjak mora imati posebnu, a ne zajedničku utičnicu s drugim električnim uređajima. Njegov utikač mora odgovarati utičnici s uzemljenom žicom.

Informacije o sigurnosti i upozorenju

Svakodnevna uporaba

- Nemojte pohranjivati zapaljive plinove ili tekućine u uređaju. Postoji opasnost od eksplozije.
- Nemojte upotrebljavati nikakve električne uređaje u uređaju (npr. električne aparate za sladoled, miksere itd.).
- Prilikom isključivanja uređaja uvijek izvucite utikač iz mrežne utičnice. Nemojte povlačiti kabel.
- Ne stavljajte vruće predmete blizu plastičnih dijelova ovog uređaja.
- Ovaj rashladni uređaj nije namijenjen za korištenje kao ugradbeni uređaj.
- Ne stavljajte prehrambene proizvode izravno na otvor za zrak na stražnjem zidu.
- Čuvajte unaprijed zapakiranu smrznutu hranu u skladu s uputama proizvođača smrznute hrane.
- Treba se strogo pridržavati preporuka proizvođača uređaja za skladištenje. Pogledajte odgovarajuće upute za skladištenje.
- Ne stavljajte gazirana pića u odjeljak za zamrzavanje jer se stvara pritisak u bocama, što može uzrokovati eksploziju i dovesti do oštećenja uređaja.
- Smrznuta hrana može izazvati promrzline ako se konzumira izravno iz odjeljka zamrzivača.

Informacije o sigurnosti i upozorenju

- Ne izlažite uređaj izravnoj sunčevoj svjetlosti. Zapaljene svijeće, lampe i druge predmete s otvorenim plamenom držite dalje od uređaja kako ga ne biste zapalili.
- Aparat je namijenjen za čuvanje hrane i/ili pića u uobičajenom kućanstvu kako je objašnjeno u ovoj knjižici s uputama. Aparat je težak. Prilikom premještanja treba biti oprezan.
- Nemojte vaditi niti dirati predmete iz odjeljka zamrzivača ako su vam ruke vlažne/mokre, jer to može uzrokovati ogrebotine na koži ili promrzline.
- Nemojte stajati niti se oslanjati na bazu, ladice, vrata itd.
- Smrznutu hranu ne smijete ponovno zamrzavati nakon što je odmrznuta.
- Ne konzumirajte ledene sladolede ili kockice leda izravno iz zamrzivača jer to može uzrokovati promrzline na ustima i usnama.
- Kako ne bi dolazilo do ispadanja predmeta i ozljeđivanja ili oštećenja uređaja, nemojte preopteretiti rešetke na vratima niti stavljati previše hrane u ladice za povrće.
- Prije stavljanja u hladnjak hranu treba spakirati u vrećice. Tekućine je potrebno čuvati u bocama ili zatvorenim posudama kako ne bi dolazilo do prolijevanja, jer strukturu dizajna proizvoda nije lako očistiti.

- Kako biste osjetili temperaturu i vlažnost u blizini uređaja i omogućili da bolje radi, postavite senzor temperature i vlažnosti izvan kućišta uređaja.

Oprez! Njega i čišćenje

- Prije provođenja radnji za održavanje, isključite uređaj i izvucite utikač iz utičnice.
- Ne čistite uređaj metalnim predmetima, parnim čistačem, eteričnim uljima, organskim otapalima ili abrazivnim sredstvima za čišćenje.
- Ne koristite oštre predmete za uklanjanje leda s uređaja. Koristite plastični strugač.

Informacije o sigurnosti i upozorenju

Važno u vezi s montažom

- Za električno povezivanje pažljivo slijedite upute navedene u ovom priručniku. Raspakirajte uređaj i provjerite ima li oštećenja.
- Ne priključujte uređaj ako je oštećen. Moguća oštećenja odmah prijavite na mjestu gdje ste ga kupili. U tom slučaju zadržite ambalažu.
- Preporučljivo je pričekati najmanje četiri sata prije povezivanja uređaja kako bi se ulje vratilo u kompresor.
- Oko uređaja mora postojati odgovarajuća cirkulacija zraka, inače dolazi do pregrijavanja. Kako biste osigurali dovoljnu ventilaciju, slijedite upute koje se odnose na montažu.
- Gdje god je to moguće, stražnja strana proizvoda ne smije biti preblizu zidu da bi se izbjeglo dodirivanje ili zahvaćanje toplih dijelova (kompresor, kondenzator) kako bi se spriječio rizik od požara. Slijedite upute relevantne za montažu.
- Uređaj se ne smije nalaziti u blizini radijatora ili štednjaka.
- Provjerite je li mrežni utikač dostupan nakon montaže uređaja.
- Frekvencijski opsezi odašiljanja i najveća dopuštena snaga odašiljanja u radnim frekvencijskim opsezima: 2400–2483,5MHz, manje ili jednako 20dbm.
- Ovu opremu treba montirati i rukovati njome na udaljenosti ne manjoj 20cm od radijatora i vašeg tijela.

Servis

- Sve električne radove neophodne za servisiranje uređaja mora izvesti kvalificirani električar ili kompetentna osoba.
- Ovaj proizvod mora servisirati ovlašteni servisni centar i moraju se koristiti isključivo originalni rezervni dijelovi.
  1. Ako je uređaj sa sustavom Frost Free (ne stvara mraz).
  2. Ako uređaj sadrži odjeljak za zamrzavanje.
- Servisna bilješka države Queensland: U Queenslandu, ovlaštena servisna osoba mora imati ovlaštenje za rad na plinovodu za ugljikovodične rashladne fluide kako bi obavljala servisiranja ili popravke koji uključuju uklanjanje poklopaca.

Bilješka

Djeci od 3 do 8 godina dopušteno je da uzimaju namirnice iz rashladnih uređaja i pohranjuju ih u njih. (Ova se klauzula odnosi samo na regiju EU.)

Montaža novog uređaja

Prije prve uporabe uređaja morate se upoznati sa sljedećim savjetima.

Ventilacija uređaja

Radi poboljšanja učinkovitosti rashladnog sustava i uštedje energije, mora se održavati dobra ventilacija oko uređaja radi odvođenja topline. Zbog toga oko hladnjaka mora biti dovoljno slobodnog prostora.

Prijedlog:

Preporuča se razmak od najmanje 50mm od stražnje strane do zida, najmanje 100mm od vrha, najmanje 50mm od bočne strane do zida i prazan prostor ispred kako bi se vrata mogla otvoriti za 165°. Pogledajte sljedeće dijagrame za to. Pogledajte dijagrame u nastavku.

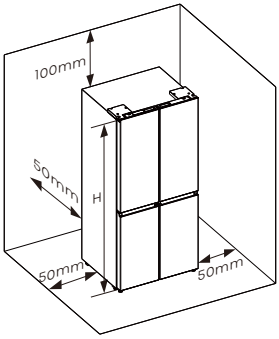

Relevantne informacije (mm)

W	D	H	W1	W2	W3	D1	D2
794	698	1785	790	827	1505	610	1043

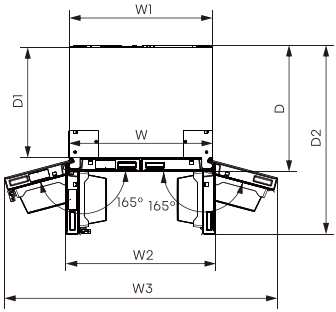

Bilješka

Ovaj uređaj radi dobro u klasama hlađenja od SN do T. Ako se ostavi na temperaturi iznad ili ispod navedenog raspona dulje vrijeme, možda neće raditi ispravno.

Klimatska klasa	Sobna temperatura
SN	+10°C do +32°C
N	+16°C do +32°C
ST	+16°C do +38°C
T	+16°C do +43°C

Ostavite uređaj na suhom mjestu kako biste izbjegli oštećenja uslijed visoke vlažnosti. Držite uređaj podalje od izravne sunčeve svjetlosti, kiše ili mraza. Držite uređaj podalje od izvora topline poput peći, vatre ili grijalice.

Montaža novog uređaja

Niveliranje uređaja (po potrebi)

- Radi adekvatnog niveliranja i cirkulacije zraka u donjem stražnjem dijelu uređaja, možda će biti potrebno prilagoditi donje nožice. Možete ih podesiti ručno ili pomoću odgovarajućeg ključa.
- Da biste omogućili da se vrata sama zatvore, nagnite gornji dio unatrag za oko 15mm okretanjem podesivih nožica.
- Kad želite premjestiti uređaj, ne zaboravite spustiti nožice u prvobitni položaj kako bi se uređaj mogao slobodno kotrljati. Ponovno montirajte uređaj prilikom premještanja.

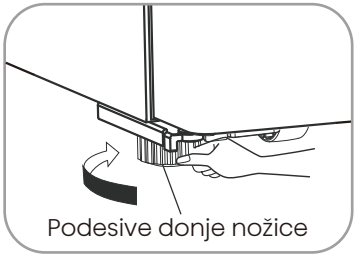

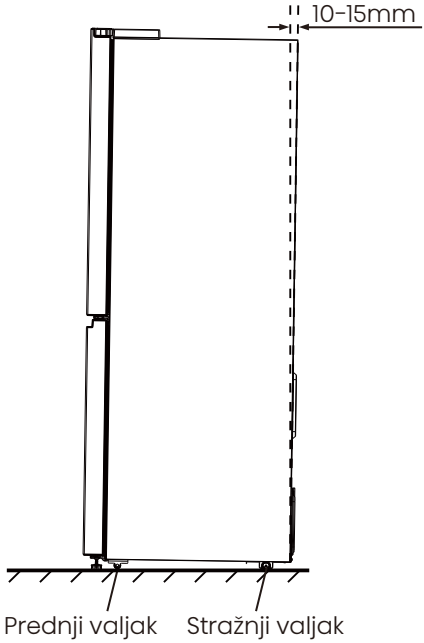

Upozorenje

- Za ispravnu montažu, ovaj hladnjak mora biti postavljen na ravnu površinu od tvrdog materijala u visini ostatka poda. Ta površina mora biti dovoljno čvrsta da izdrži pun hladnjak.
- Valjci, koji nisu kotačići, trebali bi se koristiti samo za kretanje naprijed ili nazad. Pomjeranje hladnjaka u stranu može oštetiti pod i valjke.
- Preporučljivo je namjestiti obje donje nožice tako da dodirnu tlo nakon postavljanja hladnjaka.

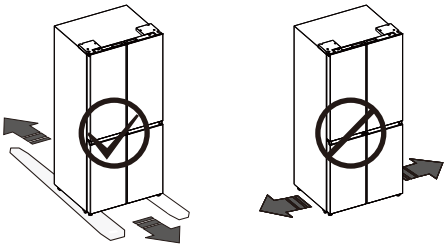

Montaža novog uređaja

U slučaju da su vrata u vašem domu preuska za unos hladnjaka, uklonite vrata.

Upozorenje

- Odspojite napajanje prije skidanja vrata.
- Ponovno spojite žicu za uzemljenje prije rada.
- Ako to ne učinite, može doći do smrti ili strujnog udara.

Alati koji će vam trebati (Ne isporučuje se):

Imbus ključ (5/32", 4mm)	Ključ (5/16", 8mm)
Križni odvijač	

Uklanjanje vrata (po potrebi)

1. Dok su vrata zatvorena, uklonite 4 vijka koji drže gornje poklopce (1) pomoću križnog odvijača (+). Potom uklonite gornji poklopac.

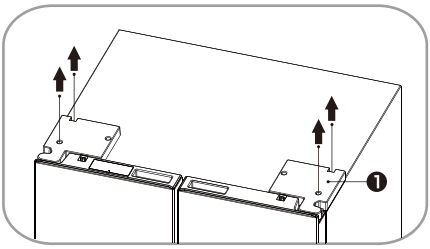

2. Uklonite vijke (2) pričvršćene na gornje šarke pomoću ključa (5/16", 8mm) i vijak za uzemljenje (3) sa šarke uz pomoć križnog odvijača (+). Uklonite gornju lijevu i desnu šarku sa vrata (4).

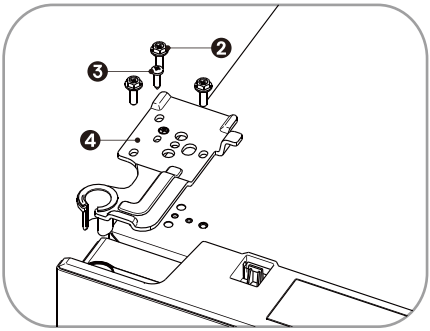

3. Objema rukama otvorite vrata za više od 90°. Podignite ga i skinite.

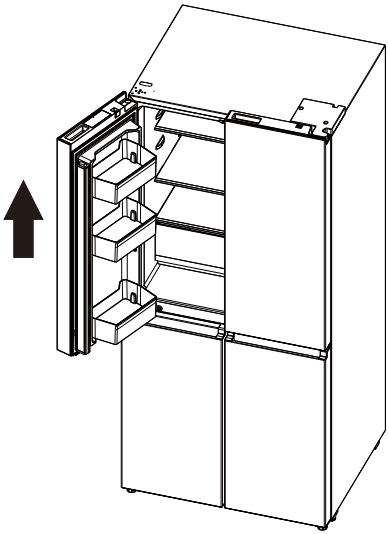

4. Uklonite vijke (5) pričvršćene na srednjim šarkama imbus ključem (5/32", 4mm). Uklonite srednju lijevu i desnu šarku (6).

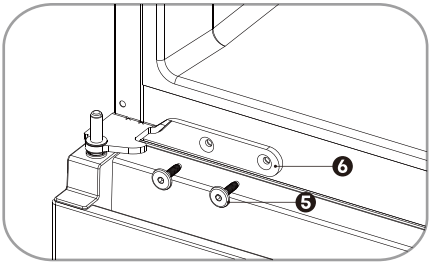

Ponovno sastavljanje vrata

Kako biste ponovno pričvrstili vrata nakon premještanja uređaja na njegovo konačno mjesto, sastavite dijelove obrnutim redoslijedom.

Opis aparata

Pregled aparata

01. Wi-Fi modul
02. Gornje LED svjetlo hladnjaka
03. Police na vratima hladnjak
04. Staklene police
05. Vertikalni pregradni dio
06. Poklopac ladice za voće i povrće
07. Ladica za voće i povrće
08. Gronje LED svjetlo zamrzivača
09. Posuda zamrzivača
10. Srednja ladica zamrzivača
11. Donja ladica zamrzivača
12. Upravljačka ploča
13. Gornje LED svjetlo izmjenjivog pretinca
14. Posuda izmjenjivog pretinca
15. Srednja ladica izmjenjivog pretinca
16. Donja ladica izmjenjivog pretinca
17. Nožica za niveliranje

Bilješka

Budući da stalno usavršavamo naše proizvode, vaš se hladnjak može malo razlikovati od ovog iz priručnika s uputama, ali njegove funkcije i uporaba ostaju isti.
Kako biste postigli najbolju energetsku učinkovitost ovog proizvoda, postavite sve police i ladice na njihov izvorni položaj kao na gornjoj slici.

Kontrole zaslona

Koristite uređaj u skladu sa sljedećim propisima o uporabi. Vaš uređaj ima odgovarajuće funkcije i načine rada što se može vidjeti na zaslonskim pločama prikazanim na slikama u nastavku.

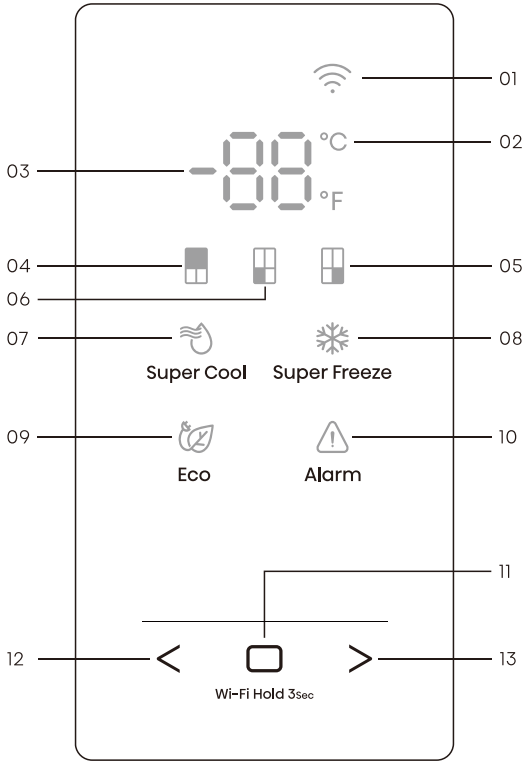

01. Ikona za Wi-Fi
02. Indikator temp. u Celzijevim ili Fahrenheitovim stupnjevima
03. Područje za prikaz temperature
04. Ikona hladnjaka
05. Ikona mog svježega izbora
06. Ikona zamrzivača
07. Ikona za Super Cool
08. Ikona za Super Freeze
09. Ikona eko načina
10. Ikona alarma
11. Tipka za potvrdu
12. Tipka za odabir funkcija: Lijeva tipka
13. Tipka za odabir funkcija: Desna tipka

Kontrole zaslona

Bilješka

- Kad uključite uređaj, sve ikone na ploči zaslona svijetle 3 sekunde uz zvučni signal.
- Sve ikone će se ugasiti ako ne dodirnete niti jednu tipku i sva vrata ostanu zatvorena jednu minutu.
- Kontrolna ploča će zasvijetliti ako otvorite vrata ili ako dodirnete bilo koju tipku.
- Postavljanje visoke temperature u hladnjaku ubrzat će razgradnju hrane. Za optimalno čuvanje hrane, preporučamo da prilikom prvog uključivanja hladnjaka temperaturu namjestite na 4°C (39°F), temperaturu zamrzivača na -18°C (0°F), a pretinca Moj svježi izbor na -7°C (19°F)
  Oprez!
- Temperatura podrazumijeva samo prosječnu temperaturu cijelog hladnjaka. Temperature unutar svakog odjeljka mogu se razlikovati od onih prikazanih na ploči, ovisno o tome koliko hrane spremite u frižider i gdje je isti postavljen. Osim toga, stvarna temperatura iz više i niže komore će se razlikovati.

°C °F „Prebacivanje na Celzijeve/ Fahrenheitove stupnjeve“

1. Pritisnite „<“ ili „>“ više puta dok indikator temperature u Celzijevim ili Fahrenheitovim stupnjevima „°C“ ili „°F“ ne zatreperi.
2. Pri prvom pritisku tipke za potvrdu „▭“, ikona „°C“ ili „°F“ trajno će zasvijetliti. Nakon toga, svaki put kada pritisnete tipku za potvrdu „▭“, prikaz temperature će se mijenjati između °C i °F, a vrijednost postavke temperature u odgovarajućim jedinicama bit će prikazana u području za prikaz temperature.

„Kontrola temperature hladnjaka“

1. Pritisnite „<“ ili „>“ nekoliko puta dok ikona hladnjaka „▯“ ne počne da treperi.
2. Pri prvom pritisku tipke za potvrdu „▭“, ikona hladnjaka „▯“ trajno će zasvijetliti. Nakon toga, pritisnete tipku za potvrdu „▭“ više puta kako biste kružili kroz dostupne postavke temperature, od 8°C do 2°C ako ste postavili temperaturu u Celzijevim stupnjevima.

8°C - 7C - 6C - 5°C
2°C - 3°C - 4°C

Kontrole zaslona

Ako ste postavili temperaturu Fahrenheitovim stupnjevima, vrijednost temperature mijenja se od 46°F do 36°F.

46°F - 45°F - 44°F - 43°F - 42°F - 41°F
36°F - 37°F - 38°F - 39°F - 40°F

Bilješka: Svakim pritiskom na tipku snižavate temperaturu za jedan stupanj.

„Kontrola temperature zamrzivača“

1. Pritisnite „<“ ili „>“ nekoliko puta dok ikona zamrzivača „ “ ne počne da treperi.
2. Pri prvom pritisku tipke za potvrdu „ “, ikona zamrzivača „ “ trajno će zasvijetliti. Nakon toga, pritisnete tipku za potvrdu „ “ više puta kako biste kružili kroz dostupne postavke temperature, od -14°C do -24°C ako ste postavili temperaturu u Celzijevim stupnjevima.

-14°C - -15°C - -16°C - -17°C - -18°C - -19°C
-24°C - -23°C - -22°C - -21°C - -20°C

Ako ste postavili temperaturu Fahrenheitovim stupnjevima, vrijednost temperature mijenja se od 7°F do -11°F.

7°F - 6°F - 5°F - • • •
-11°F - -10°F - -9°F

Bilješka: Svakim pritiskom na tipku snižavate temperaturu za jedan stupanj.

„Kontrola temperature odjeljka Moj svježi izbor“

1. Pritisnite „<“ ili „>“ nekoliko puta dok ikona Moj svježi izbor „ “ ne počne da treperi.
2. Pri prvom pritisku tipke za potvrdu „ “, ikona Moj svježi izbor „ “ trajno će zasvijetliti. Nakon toga, pritisnete tipku za potvrdu „ “ više puta kako biste kružili kroz dostupne postavke temperature, od 5°C do -18°C ako ste postavili temperaturu u Celzijevim stupnjevima.

5°C - 4°C - 3°C - 2°C - 1°C - • • •
-18°C - -17°C - -16°C - -15°C - -14°C

Ako ste postavili temperaturu Fahrenheitovim stupnjevima, vrijednost temperature mijenja se od 41°F do 0°F.

41°F - 40°F - 39°F - • • •
0°F - 1°F - 2°F - 3°F

Bilješka: Svakim pritiskom na tipku snižavate temperaturu za jedan stupanj.

„Super Cool“

Značajka Super Cool pomaže da se hrana pohranjena u hladnjaku održava na zadanoj temperaturi tijekom razdoblja visoke uporabe, velikih količina namirnica ili privremeno toplijih sobnih temperatura. Značajka Super Cool snižava temperaturu u odjeljku zamrzivača na 2°C (36°F) radi bržeg hlađenja hrane.
1. Pritisnite „<“ ili „>“ nekoliko puta dok ikona Super Cool „ “ ne počne da treperi.
2. Pritisnite tipku za potvrdu „ “ za uključivanje ili isključivanje funkcije Super Cool. Kada je funkcija Super Cool uključena, ikona „ “ svijetli.

3. Prilikom postavljanja temperature hladnjaka isključuje se funkcija Super Cool, a postavka temperature vraća se na prethodnu vrijednost.

Bilješka: Super Cool se automatski isključuje nakon 6 sata.

„Super Freeze“

Značajka Super Freeze pomaže da se hrana pohranjena u zamrzivaču održava na zadanoj temperaturi tijekom razdoblja visoke uporabe, velikih količina namirnica ili privremeno toplijih sobnih temperatura. Značajka Super Freeze snižava temperaturu u odjeljku zamrzivača na -24°C (-11°F) radi bržeg zamrzavanje hrane.
1. Pritisnite „<“ ili „>“ nekoliko puta dok ikona Super Freeze „❄“ ne počne da treperi.
2. Pritisnite tipku za potvrdu „▭“ za uključivanje ili isključivanje funkcije Super Freeze. Kada je funkcija Super Freeze uključena, ikona „❄“ svijetli.
3. Prilikom postavljanja temperature zamrzivača isključuje se funkcija Super Freeze, a postavka temperature vraća se na prethodnu vrijednost.
Bilješka: Super Freeze se automatski isključuje nakon 52 sata.

Oprez

Kada odaberete funkciju Super Freeze, pazite da u odjeljku zamrzivača nema pića u bocama ili limenkama (osobito gaziranih pića). Boce i limenke mogu eksplodirati.

„Eco“

Aktiviranjem funkcije Eco, hladnjak prelazi u načinu rada za uštedu energije što je korisno za smanjenje potrošnje energije kad ste odsutni.
1. Pritisnite „<“ ili „>“ nekoliko puta dok ikona Eco „🍃“ ne počne da treperi.
2. Pritisnite tipku za potvrdu „▭“ za uključivanje ili isključivanje funkcije Eco. Kada je funkcija Eco uključena, ikona „🍃“ svijetli.
3. Prilikom postavljanja temperature hladnjaka ili zamrzivača isključuje se funkcija Eco, a postavka temperature vraća se na prethodnu vrijednost.
Bilješka: Kada je Eko funkcija uključena, temperatura hladnjaka se automatski prebacuje na 6°C (43°F), a temperatura zamrzivača na -17°C (1°F).

Kontrole zaslona

„Alarm za otvaranje vrata“

Ako su vrata otvorena dulje od 2 minute, na upravljačkoj ploči prikazuje se „dr“, ikona „⚠“ počinje treperiti, a zujalica se oglašava 3 puta svake minute tijekom 8 minuta.

Ako istodobno pritisnete i držite tipke „▭“ i „>“ tijekom 3 sekunde dok se oglašava alarm za vrata, uključuje se ikona „⚠“ i zujalica se isključuje. Zatvaranjem svih vrata, gasi se ikona „⚠“ i zujalica se isključuje.

„Probni način rada“

Probni način rada služi za izlaganje u trgovini i ne dozvoljava hladnjaku da stvara hladan zrak. U ovom načinu rada bez hlađenje, hladnjak djeluje kao da radi, ali ne stvara hladan zrak.

Ako uđete u Probni način rada, u području za prikaz temperature pojavljuje se „DF“. Da biste isključili Probni način rada, istodobno pritisnite i držite tipke „<“ i „>“ tijekom 5 sekundi dok se ne oglasi zujalica dugim zvukom.

Bilješka: Probni način rada ostaje uključen čak i ako se hladnjak isključi. Ako nehotično aktivirate ovaj način rada, trebali biste izaći iz njega što je prije moguće, budući da hladnjak u ovom načinu rada ne hladi, što uzrokuje kvarenje hrane.

Povezivanje hladnjaka na Wi-Fi mrežu

Aplikacija ConnectLife

ConnectLife je aplikacija za pametni dom koja vam omogućuje komunikaciju s pametnim uređajima putem pametnog telefona ili tableta.

Montaža

1. Otvorite Appleov App Store (iOS) ili trgovinu Google Play (Android) na pametnom telefonu.
2. Potražite aplikaciju „ConnectLife“. Vidjet ćete aplikaciju sa sljedećom ikonom:

3. Preuzmite i instalirajte aplikaciju ConnectLife koju nudi ConnectLife, LLC.
Ili možete skenirati sljedeći QR kôd pametnim telefonom ili tabletom kako biste pronašli aplikaciju ConnectLife:

Bilješka:

- Na performanse može utjecati udaljenost između vašeg uređaja i Wi-Fi usmjerivača. Uparivanje vašeg uređaja možda neće uspjeti ili će trajati duže ako je udaljenost prevelika.
- Uređaj podržava samo Wi-Fi mreže od 2,4GHz. SSID Wi-Fi mreže mora biti vidljiv.
- Okolno bežično okruženje (drugi povezani uređaji) može utjecati na učinkovitost vaše mreže.
- Wi-Fi veza vašeg uređaja može se prekinuti zbog vanjskih čimbenika poput okruženja vaše kućne mreže ili pružatelja internetskih usluga.

Povezivanje hladnjaka na mrežu

Kad instalirate aplikaciju ConnectLife, prijavite se ili kreirajte račun i slijedite ove korake:
1. Za aktiviranje pritisnite bilo koju tipku na upravljačkoj ploči uređaja. Znat ćete da je spreman kad upravljačka ploča zasvijetli.

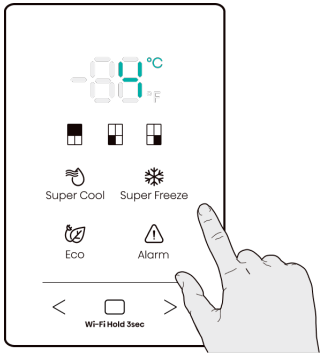

2. Pritisnite i držite tipku „▭“ tijekom 3 sekunde dok ne čujete zvučni signal i dok ne vidite da lampica „ᯤ“ treperi.

Povezivanje hladnjaka na Wi-Fi mrežu

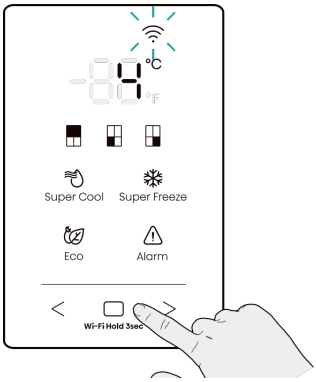

3. Provjerite jeste li omogućili Bluetooth na telefonu i otvorite aplikaciju ConnectLife. Potražite skočni prozor u kom se navodi da je pronađen novi uređaj. Dodirnite tipku na skočnom prozoru i slijedite upute za nastavak.
4. Ako se skočni prozor ne pojavi, dodirnite tipku „Dodaj uređaj“ ili „+“ u aplikaciji.
5. Na popisu uređaja pronađite stavku „Hladnjak“ i odaberite je.
6. Slijedite upute u aplikaciji za povezivanje hladnjaka na mrežu. Nakon završetka postavljanja, hladnjak će se pojaviti na početnom zaslonu.

Bilješka:
- Uređaj je u načinu rada za uparivanje najviše 5 minuta.
- Za vraćanje mrežnih postavki na tvorničke postavke pritisnite i držite tipku „▢“ tijekom 6 sekundi. Nakon resetiranja uređaja čut ćete dva zvučna signala.
- Nakon resetiranja, uređaj automatski prelazi u način rada za uparivanje.
- Ako lampica za Wi-Fi postojano svijetli, to označava da je uređaj uspješno povezan na kućnu mrežu.

Upotreba uređaja

U ovom se odjeljku govori o tome kako koristiti većinu korisnih značajki. Preporučujemo da ih pažljivo pročitate prije uporabe uređaja.

Polica za vrata

- Pogodna je za pohranu konzerviranih tekućina, flaširanih pića i zapakirane hrane itd. Ne stavljajte previše teških stvari u ove police.

Odjeljak u komori hladnjaka

- U odjeljku hladnjaka nalaze se police koje se mogu izvaditi radi čišćenja.

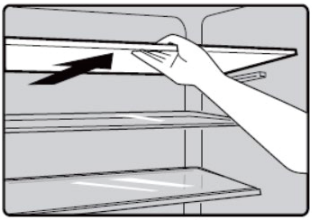

Ladica za voće i povrće u komori hladnjaka

- Ladica za voće i povrće pogodan je za skladištenje povrća i voća.
- Prvo ravno izvucite ladicu za voće i povrće, potom je nagnite prema gore i onda je možete izvaditi.
- Obrnutim redoslijedom možete postaviti posudu za voće i povrće u propisan položaj.

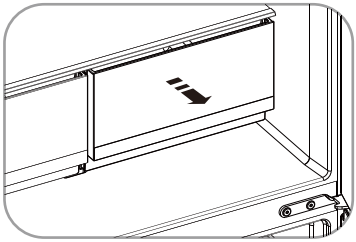

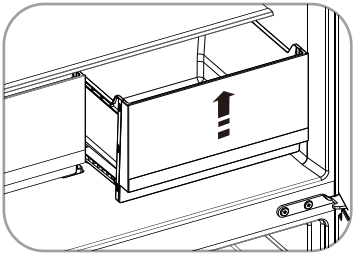

Ladica u odjeljku za zamrzavanje/ izmjenjivom pretincu

- Odjeljak zamrzivača prikladan je za pohranu namirnica koje je potrebno zamrznuti, poput mesa i leda.
- Temperatura izmjenjivog pretinca može se postaviti na pozitivnu ili negativnu prema vašim potrebama za pohranjivanje različitih namirnica.
- Postupak vađenja ladica isti je kao i za ladicu za voće i povrće.

Oprez

Nikada ne zatvarajte vrata dok su ladice i montažni nosači izvučeni. Time se može oštetiti jedinica. Boce s pićem ne ostavljajte u zamrzivaču dulje no što je potrebno budući da smrznuta tečnost može dovesti do pucanja boce.

Čišćenje i održavanje

- Uređaj i njegovi vanjski i unutarnji dodaci moraju se redovito čistiti (barem svaka dva mjeseca) iz higijenskih razloga.

Upozorenje

- Aparat se ne smije priključiti na struju tijekom čišćenja.
- Postoji opasnost od strujnog udara! Prije čišćenja isključite uređaj i izvucite utikač iz utičnice.

Vanjsko čišćenje

Da bi uređaj izgledao dobro, morate ga redovito čistiti.

- Obrišite digitalnu ploču i zaslonsku ploču čistom i mekom krpom.
- Smočite krpu za čišćenje umjesto da vodu prskate izravno na površinu uređaja. Time se osigurava ravnomjerna raspodjela vlage po površini.
- Očistite vrata, ručke i površine tijela hladnjaka blagim deterdžentom, a zatim ih osušite mekom krpom.

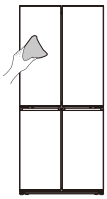

Upozorenje

- Ne koristite oštre predmete jer se površina može izgrebati.
- Ne koristite razrjeđivač, deterdžent za automobile, izbjeljivač, eterična ulja i abrazivna sredstva niti organska otapala poput benzena za čišćenje. Mogu oštetiti površinu uređaja i izazvati požar.

Unutarnje čišćenje

- Trebali biste redovito čistiti unutrašnjost uređaja. Lakše se čisti kad je malo hrane u hladnjaku. Možete izvaditi ladice i police radi temeljitijeg čišćenja.
- Unutrašnjost zamrzivača prebrišite slabom otopinom sode bikarbone, a zatim isperite toplom vodom pomoću iscijeđene spužve ili krpe. Prije nego što ih zamijenite, potpuno obrišite police i košare.
- Temeljito osušite sve površine i dijelove koji se vade prije nego što ih vratite na mjesto.

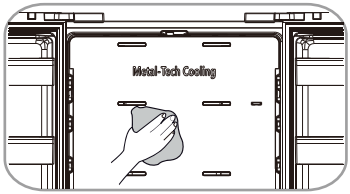

Čišćenje i održavanje

- Mada se ovaj uređaj automatski odleđuje, ako se vrata zamrzivača često otvaraju ili predugo drže otvorena, na unutarnjim stijenkama odjeljka za zamrzavanje može se pojaviti sloj mraza.
- Ako je sloj mraza previše debeo, odaberite vrijeme kada je zamrzivač gotovo prazan i postupite na sljedeći način:
  1. Uklonite postojeće košare za hranu i pribor. Isključite uređaj iz struje i otvorite vrata. Kako biste ubrzali postupak, temeljito prozračite sobu.
  2. Kada je odmrzavanje završeno, očistite zamrzivač na način opisan iznad.

Upozorenje

- Ne koristite oštre predmete za uklanjanje mraza iz odjeljka za zamrzavanje.
- Tek nakon što se unutrašnjost potpuno osuši, uređaj se može priključiti na utičnicu i ponovno uključiti.

Čišćenje brtvi na vratima

- Pazite da brtve na vratima budu čiste. Ljepljiva hrana i piće mogu uzrokovati da se brtve zalijepe za tijelo hladnjaka i potrgati se kada otvorite vrata. Operite brtvu blagim deterdžentom i toplom vodom. Nakon čišćenja temeljito je isperite i osušite.

Zamjena LED diode

- Da biste zamijenili LED diodu, slijedite korake u nastavku:
  1. Isključite uređaj iz struje.
  2. Držite tanku oštricu, umetnite je u neki od otvora na kraju štitnika za svjetlo i nagnite jedan njegov kraj.
  3. Umetnite oštricu u drugi otvor i naginjite dio po dio štitnika dok ne padne.
  4. Pritisnite elastičnu kopču rasvjetne kutije s pljosnatim odvijačem i povucite jedan kraj elastične kopče LED svjetla dok se ne odvoji, a zatim izvucite priključni terminal LED svjetla.
  5. Zamijenite LED svjetlo, postavite ga zajedno s štitnikom na ispravno mjesto.

Bilješka:

- Ovaj proizvod sadrži izvor svjetlosti energetske klase učinkovitosti G.

Upozorenje

- Zamjenu LED svjetla mora obaviti stručna osoba. Ako je LED svjetlo oštećeno, obratite se korisničkoj službi za pomoć.

Korisni savjeti i savjeti

Savjeti za uštedu energije

Radi uštede energije, preporučujemo da se pridržavate savjeta.

- Ne ostavljajte vrata otvorena dulje vrijeme kako biste uštedjeli energiju.
- Pobrinite se da uređaj bude udaljen od izvora topline (izravna sunčeva svjetlost, električna pećnica ili štednjak itd.)
- Ne postavljajte temperaturu niže no što je potrebno.
- Ne pohranjujte toplu hranu ili tekućinu koja isparava u uređaj. Postavite uređaj u dobro prozračenu prostoriju bez vlage. Pogledajte poglavlje Montaža novog uređaja.
- Na dijagramu uređaja prikazana je ispravna kombinacija za ladice, ladicu za voće i povrće i police. Ne mijenjajte kombinaciju jer je to energetski najučinkovitija konfiguracija.

Savjeti za hlađenje svježe hrane

- Ne stavljajte vruću hranu izravno u hladnjak ili zamrzivač. Unutarnja će se temperatura povećati, te kompresor mora raditi više i trošiti više energije posljedično.
- Pokrijte ili zamotajte hranu, osobito ako ima jak okus.
- Stavite hranu tako da zrak može slobodno cirkulirati oko nje.

Savjeti za hlađenje smrznute hrane

- Provjerite je li prodavač hrane pravilno uskladištio smrznutu hranu.
- Nakon odmrzavanja hrana se brzo kvari i ne treba je ponovno zamrzavati.
- Nemojte prekoračiti rok skladištenja koji je odredio proizvođač hrane.

Savjeti za hlađenje

- Meso (Sve Vrste): Zamotajte ga u polietilensku foliju za hranu i stavite na staklenu policu iznad ladice za povrće. Uvijek se pridržavajte predloženog vremena skladištenja hrane i upotrebite je do datuma koje predlažu proizvođači.
- Kuhanu hranu, hladna jela, itd: Moraju se pokriti i mogu se staviti na bilo koju policu.
- Voće i povrće: Moraju se pohraniti u za to predviđenu posebnu ladicu.
- Maslac i sir: Moraju se zamotati u hermetičku ili plastičnu foliju.
- Flaše s mlijekom: Moraju imati poklopac i pohranjivati se u policama na vratima.

Savjeti za zamrzavanje

- Prilikom prvog pokretanja ili nakon perioda neuporabe, ostavite uređaj da radi najmanje 2 sata na višim postavkama prije nego što stavite hranu u odjeljak.

Korisni savjeti

- Hranu pripremajte u malim obrocima kako biste je brzo i potpuno zamrznuli te kako biste naknadno mogli otopiti samo potrebnu količinu.
- Hranu zamotajte u aluminijsku ili polietilensku foliju za hranu koja ne propušta zrak.
- Ne dopustite da svježa, nesmrznuta hrana dodiruje hranu koja je već zamrznuta kako biste izbjegli odmrzavanje potonje.
- Preporuča se označiti i datirati svako zamrznuto pakiranje kako bi se znalo vrijeme skladištenja.

Isključivanje uređaja

Ako se uređaj mora isključiti na dulje vrijeme, potrebno je poduzeti sljedeće korake kako bi se spriječila pojava plijesni na njemu.

1. Uklonite svu hranu.

2. Izvucite utikač iz mrežne utičnice.

3. Temeljito očistite i osušite unutrašnjost.

4. Postarajte se da su sva vrata malo otvorena kako bi zrak mogao cirkulirati.

Rješavanje problema

Ako imate problema sa uređajem ili se brinete da ne radi ispravno, možete obaviti neke jednostavnije provjere prije nego što pozovete servis. Pogledajte nastavak. Možete izvršiti neke jednostavne provjere prema uputama iz ovog odjeljka prije nego pozovete servis.

Upozorenje

1. Ne pokušavajte sami popraviti uređaj. Ako se problem i dalje javlja i ako ste obavili dolje navedene provjere, obratite se kvalificiranom električaru, ovlaštenom serviseru ili trgovini u kojoj ste kupili proizvod.
2. Izjava upozorenja o zarobljavanju djece nalazi se u nastavku.

Opasnost

Opasnost od zatvaranja djeteta u unutrašnjosti. Prije nego što bacite svoj stari hladnjak ili zamrzivač:
- Skinite vrata.
- Ostavite police na mjestu kako djeca ne bi mogla lako ući unutra.

Problem	Mogući uzrok i rješenje
Uređaj ne radi ispravno	Provjerite je li kabel za napajanje ispravno uključen u utičnicu.
	Provjerite osigurač ili krug napajanja i zamijenite ga ako je potrebno.
	Normalno je da zamrzivač ne radi tijekom ciklusa odmrzavanja ili kratko vrijeme nakon što je uređaj uključen jer se time štiti kompresor.
Mirisi iz odjeljaka	Možda je potrebno očistiti unutrašnjost.
	Neka hrana, posude ili ambalaža uzrokuju mirise.

Rješavanje problema

Problem	Mogući uzrok i rješenje
Buka iz uređaja	Zvukovi navedeni u nastavku posve su normalni: • Zvukovi rada kompresora. • Zvuk kretanja zraka iz malog motora ventilatora u odjeljku zamrzivača ili drugim odjeljcima. • Zvuk grgoljenja, sličan ključanju vode. Puckanje tijekom automatskog odmrzavanja. • Kliktanje prije pokretanja kompresora. • Kad uzimate vodu čuje se škljocanje. • Prilikom uzimanja leda čuje se zvuk motora. Ostali neobični zvukovi javljaju se iz dolje navedenih razloga i može biti potrebno provjeriti ili poduzeti neku radnju: • Prostor za odlaganje ne stoji ravno. • Stražnji dio uređaja dodiruje zid. • Boce ili spremnici padaju ili se kotrljaju.
Motor radi neprekidno	Normalno je često čuti zvuk motora i neophodno je da motor radi jače u sljedećim okolnostima: • Postavke temperature niže su nego što je neophodno. • Velika količina tople hrane nedavno je bila u uređaju. • Temperatura izvan uređaja je previsoka. • Vrata su otvorena predugo ili previše često. • Nakon prvog pokretanja uređaja ili nakon što je bio dugo isključen.
Sloj leda stvara se unutar odjeljka	Vodite računa da namirnice budu postavljene u uređaj tako da je omogućena dovoljna ventilacija. Provjerite jesu li vrata potpuno zatvorena. Za uklanjanje leda pogledajte poglavlje Čišćenje i održavanje.
Temperatura unutar hladnjaka je previsoka	Možda ste predugo ili prečesto ostavljali vrata otvorena; • Ili su vrata otvorena zbog neke prepreke; • Ili oko uređaja nema dovoljno slobodnog prostora – sa bočne, stražnje i gornje strane.

Rješavanje problema

Problem	Mogući uzrok i rješenje
Temperatura unutar hladnjaka je preniska	Povisite temperaturu prateći upute iz poglavlja „Kontrole zaslona“.
Vrata se teško zatvaraju.	Provjerite je li gornji dio hladnjaka nagnut unazad 0,1”-0,2” (2,5-5mm) kako bi se omogućilo da se vrata sama zatvaraju i ne sprječava li nešto unutar uređaja zatvaranje vrata.
Voda kaplje po podu	Posuda za vodu (koja se nalazi u stražnjem dijelu, na dnu hladnjaka) možda nije dobro nivelirana ili odvod za vodu ispod gornjeg dijela skladišta kompresora možda nije pravilno postavljen kako bi usmjeravao vodu u ovu posudu, ili je odvod blokiran ili ulaz za vodu nije do kraja umetnut u priključak. • Možda će biti potrebno odmaći hladnjak od zida kako biste provjerili posudu, odvod ili priključak. • Provjerite je li hladnjak isključen dulje vrijeme. To može uzrokovati da se led u posudi otopi i izlije na pod.
Svjetlo ne radi	• LED dioda je možda oštećena. Pogledajte dio o zamjeni LED diode u poglavlju o Čišćenje i održavanje. • Kontrolni sustav je onemogućio svjetla jer su vrata predugo bila otvorena. Zatvorite ih i ponovno otvorite kako biste aktivirali svjetla.
Čuje se žuborenje u hladnjaku	• To je normalno. Tekućina rashladnog sredstva koja cirkulira kroz hladnjak stvara žuborenje.

Rješavanje problema

Problem	Mogući uzrok i rješenje
Nije moguće povezati uređaj na Wi-Fi mrežu	• Jeste li ispravno unijeli lozinku za kućnu Wi-Fi? Provjerite je li lozinka točna i ponovno se povežite. • Je li frekvencija kućnog Wi-Fi usmjerivača 2,4GHz? Uređaj podržava samo radio frekvenciju od 2,4GHz. Postavite namjenski SSID Wi-Fi mreže od 2,4GHz i povežite uređaj na mrežu. • Jesu li usmjerivač i uređaj previše udaljeni jedan od drugog što uzrokuje slabu vezu? Možda ćete primijetiti slab signal i probleme s postavljanjem veze. Razmislite ili o premještanju usmjerivača bliže uređaju ili o kupnji proširivača dometa Wi-Fi mreže i njegovoj montaži.

Zbrinjavanje aparata

Zabranjeno je odlagati ovaj uređaj kao kućni otpad.

Materijali za ambalažu

Materijali za ambalažu sa simbolom recikliranja mogu se reciklirati. Odložite ambalažu u odgovarajući spremnik za prikupljanje otpada radi recikliranja.

Prije odlaganja uređaja

1. Izvucite utikač iz mrežne utičnice.
2. Odrežite kabel za napajanje i odbacite ga zajedno s utikačem.

Upozorenje

Hladnjaci sadrže rashladno sredstvo i plinove u izolaciji.
Rashladno sredstvo i plinovi moraju se zbrinuti stručno jer mogu uzrokovati ozljede oka ili požar. Provjerite nisu li cijevi kruga rashladnog sredstva oštećene prije pravilnog odlaganja.

	Ispravno odlaganje ovog proizvoda
	Ova oznaka pokazuje da se ovaj proizvod nigdje u Europi ne smije odlagati s drugim kućanskim otpadom. Kako biste spriječili potencijalnu štetu za okoliš ili ljudsko zdravlje od nekontroliranog odlaganja otpada, odgovorno ga reciklirajte kako biste promicali održivo iskorišćivanje materijalnih resursa. Pri vraćanju iskorištenog uređaja, molimo da se obratite sustavima za vraćanje i preuzimanje ili kontaktirajte prodavača kod kojega ste proizvod kupili. Oni će tada proizvod uzeti i dati na ekološki sigurno recikliranje.

Preporuka za korištenje aparata

Kako biste izbjegli kontaminaciju hrane, pridržavajte se sljedećih uputa

- Dugotrajno otvaranje vrata može uzrokovati značajno povećanje temperature u odjeljcima uređaja.
- Redovito čistite površine koje mogu doći u dodir s hranom i dostupne odvodne sustave.
- Sirovo meso i ribu čuvajte u prikladnim posudama u hladnjaku, tako da ne dolaze u dodir s drugom hranom ili kapaju po njoj.
- Odjeljci za smrznutu hranu s dvije zvjezdice prikladni su za spremanje prethodno smrznute hrane, spremanje ili izradu sladoleda i izradu kockica leda.
- Odjeljci s jednom, dvije i tri zvjezdice nisu prikladni za smrzavanje svježe hrane.

Redos lijed	Vrsta odjeljaka	Ciljna temperatura skladištenja [°C]	Prikladna hrana
1	Hladnjak	+2~+8	Jaja, kuhana hrana, pakirana hrana, voće i povrće, mliječni proizvodi, kolači, pića i ostala hrana koja nije prikladna za smrzavanje.
2	(***)*-Zamrzivač	≤-18	Plodovi mora (riba, škampi. školjke), proizvodi iz slatkovodnih voda i mesni proizvodi (preporučuje se 3 mjeseca, što je duže vrijeme skladištenja lošiji je okus i nutritivna vrijednost), prikladno za smrzavanje u svježem stanju.
3	***-Zamrzivač	≤-18	Morski plodovi (riba, škampi, školjke), proizvodi iz slatkovodnih voda i mesni proizvodi (preporučeno 3 mjeseca, što je duže vrijeme skladištenja, to je lošiji okus i hranjivost), nisu prikladni za smrznutu svježu hranu.
4	Vino	+5~+20	Crno vino, bijelo vino, pjenušac itd.

Preporuka za korištenje aparata

Redos lijed	Vrsta odjeljaka	Ciljna temperatura skladištenja [°C]	Prikladna hrana
5	**-Zamrzivač	≤-12	Morski plodovi (riba, škampi, školjke), proizvodi iz slatkovodnih voda i mesni proizvodi (preporučeno 2 mjeseca, što je duže vrijeme skladištenja, to je lošiji okus i hranjivost), nisu prikladni za smrznutu svježu hranu.
6	*-Zamrzivač	≤-6	Morski plodovi (riba, škampi, školjke), proizvodi iz slatkovodnih voda i mesni proizvodi (preporučuje se 1 mjesec, što je duže vrijeme skladištenja to je lošiji okus i nutritivna vrijednost), nisu prikladni za smrznutu svježu hranu.
7	0 zvjezdica	-6~0	Svježa svinjetina, govedina, riba, piletina, neka zapakirana prerađena hrana, itd. (Preporuča se pojesti tijekom istog dana, poželjno tijekom 3 dana). Djelomično zapakirana/zamotana prerađena hrana u kapsulama (hrana koja se ne može smrzavati).
8	Hlađenje	-2~+3	Svježa/smrznuta svinjetina, govedina, piletina, slatkovodni proizvodi iz vode itd. (7 dana ispod 0°C i iznad 0°C preporuča se konzumacija tijekom tog dana, po mogućnosti tijekom ne više od 2 dana). Morski plodovi (manje od 0°C tijekom 15 dana, ne preporuča se čuvanje iznad 0°C).
9	Svježa hrana	0~+4	Svježa svinjetina, govedina. riba, piletina, kuhana hrana itd. (preporuča se pojesti u istom danu, poželjno tijekom 3 dana).

Preporuka za korištenje aparata

Bilješka

pohranite različite namirnice u skladu s odjeljcima ili ciljnom temperaturom skladištenja kupljenih proizvoda.

- Ako je rashladni uređaj dulje vrijeme prazan, isključite ga, odmrznite, očistite, osušite i ostavite otvorena vrata kako biste spriječili stvaranje plijesni unutar uređaja.

Upozorenje

Hranu je potrebno upakirati u vrećice prije stavljanja u hladnjak, a tekućine je potrebno nasuti u boce ili zatvorene posude kako se ne bi zaprljala struktura dizajna proizvoda koja se teško čisti.

Hisense

life reimagined