G3 FERRARI

Mod.: G10235

Technical model: CMA1002A-GS



it	Macchina da caffè | Manuale d'uso	2
en	Coffee machine | User manual	16
fr	Machine à café | Manuel d'utilisation	29
de	Kaffeemaschine | Bedienungsanleitung	44
es	Máquina de café | Manual de uso	59
pt	Máquina de café | Manual de utilização	74
nl	Koffiemachine | Gebruikershandleiding	89
sv	Kaffemaskin | Bruksanvisning	103
pl	Ekspres do kawy | Instrukcja obsługi	117
hu	Kávéfőző | Használati útmutató	130
cs	Kávovar | Návod k použití	144
sk	Kávovar | Používateľská príručka	157
sl	Kavni aparat | Navodila za uporabo	171

Contenuti | it

1	MESSAGGI E SIMBOLI PRESENTI NEL MANUALE	3
2	AVVERTENZE DI SICUREZZA	4
3	STRUTTURA DELLA MACCHINA DA CAFFÈ	6
4	FUNZIONAMENTO	7
5	PULIZIA	9
6	DECALCIFICAZIONE	12
7	RISOLUZIONE PROBLEMI	13
8	DATI TECNICI	14
9	ASSISTENZA	14
10	SMALTIMENTO	15

1. Messaggi e simboli presenti nel manuale

1.1 Messaggi di sicurezza

⚠ AVVERTIMENTO

Indica una situazione pericolosa che, se non evitata, può causare morte o ferite gravi.

⚠ ATTENZIONE

Indica una situazione pericolosa che, se non evitata, può causare ferite lievi.

1.2 Altri messaggi

AVVISO

Indica obblighi che se non ottemperati possono causare danni alla macchina.

1.3 Simboli classe di protezione

Simbolo	Descrizione
	Classe di protezione I: l'apparecchio ha una spina che comprende il polo di messa a terra e va usato esclusivamente su prese provviste di messa a terra.
	Classe di protezione II: l'apparecchio è a doppio isolamento, non necessita di spina con messa a terra.

2. Avvertenze di sicurezza

2.1 Avvertenze generali



Leggere attentamente il manuale d'uso prima di installare e usare l'apparecchio. Conservare il riferimento al manuale digitale per eventuali consultazioni future.

2.2 Avvertenze per il collegamento alla rete elettrica

- Collegare l'apparecchio seguendo le istruzioni del costruttore: un'installazione errata può causare danni a persone, animali o cose.
- Verificare che i dati di potenza massima indicati sulla targhetta dell'apparecchio siano compatibili con la rete elettrica.
- Se necessario, usare solo adattatori, prese multiple e prolunghe conformi alle norme di sicurezza vigenti senza superare i limiti di assorbimento e di potenza indicati.
- Tenere il cavo di alimentazione lontano da superfici calde o da oggetti taglienti.
- Scollegare l'apparecchio dalla rete elettrica quando non è in uso e prima di qualsiasi pulizia.
- Non tirare il cavo di alimentazione per scollegare la spina.
- Non usare l'apparecchio se il cavo di alimentazione o la spina sono danneggiati o in caso di cortocircuito.

2.3 Avvertenze per il corretto posizionamento

- Conservare l'apparecchio in un luogo asciutto. Tenere l'apparecchio lontano da pioggia, umidità, gelo o altre condizioni atmosferiche dannose.
- Tenere l'apparecchio lontano da materiali infiammabili (es. tende), da fiamme libere o fonti di calore.
- Posizionare l'apparecchio su superfici solide, piane e stabili.

2.4 Avvertenze per l'uso sicuro dell'apparecchio

⚠ ATTENZIONE

Apparecchio dotato di funzione riscaldante.

Durante l'uso, alcune superfici possono raggiungere temperature elevate. Usare l'apparecchio con cautela e toccare solo le superfici previste.

- Prima di ogni uso, svolgere del tutto il cavo di alimentazione.
- Questo apparecchio non è un giocattolo: i bambini di età superiore agli 8 anni possono usarlo e occuparsi della pulizia e della manutenzione solo se adeguatamente istruiti e sorvegliati.
- Tenere l'apparecchio e il cavo di alimentazione fuori dalla portata dei bambini sotto gli 8 anni.
- Non lasciare il cavo di alimentazione pendere da superfici di lavoro dove può essere afferrato da un bambino.
- Le persone con ridotte capacità fisiche, sensoriali o mentali, o con scarsa esperienza, possono usare l'apparecchio solo sotto sorveglianza o dopo aver ricevuto istruzioni sull'uso sicuro.
- Non toccare l'apparecchio con mani bagnate o a piedi nudi.

- Proteggere l’apparecchio da urti e cadute.
- Non usare l’apparecchio con timer esterni o telecomandi.
- Usare solo ricambi e accessori originali e compatibili.

2.5 Avvertenze per il primo uso

- Prima dell’uso verificare che l’apparecchio e tutte le sue parti siano integre. In caso di dubbio, non usarlo e rivolgersi a un centro di assistenza autorizzato.
- Tenere i materiali di imballaggio (sacchetti in plastica, polistirolo, graffette, ecc.) fuori dalla portata dei bambini. Smaltirli secondo le norme di raccolta differenziata.

2.6 Avvertenze per l'uso

⚠ ATTENZIONE

Ustioni.

Durante l'erogazione di acqua calda o vapore, NON direzionare il getto verso di sé o verso altre persone.

- Prima di ogni uso, riempire il serbatoio d'acqua. Usare solo acqua naturale a temperatura ambiente. Non usare acqua gasata, acqua fredda o calda o altri liquidi che potrebbero danneggiare l'apparecchio.
- Non lasciare mai l'apparecchio incustodito mentre è in funzione.
- Usare l'apparecchio solo in ambienti chiusi.
- Non lasciare l'apparecchio in ambienti con temperatura inferiore a 0°C: i residui d'acqua potrebbero congelare e danneggiare le parti interne.
- Non smontare l'apparecchio.
- Spegnere l'apparecchio quando non è in funzione.

2.7 Avvertenze per la pulizia

- Prima della pulizia, scollegare la spina e attendere il completo raffreddamento di tutte le parti.
- Non immergere l’apparecchio in acqua o altri liquidi.
- Non lavare parti dell'apparecchio in lavastoviglie.
- Proteggere l'apparecchio da schizzi di acqua o altri liquidi.

2.8 Avvertenze in caso di guasti e riparazioni

- In caso di guasto, cattivo funzionamento o cavo danneggiato, non aprire o manomettere l’apparecchio.
- Solo il costruttore, il servizio di assistenza autorizzato o il personale qualificato possono aprire e riparare l’apparecchio.
- Se l’apparecchio è guasto e non si intende ripararlo, renderlo inutilizzabile. Per farlo, tagliare il cavo di alimentazione.
- Il mancato rispetto di queste indicazioni può compromettere la sicurezza e annullare la garanzia.

3. Struttura della macchina da caffè

3.1 Macchina da caffè

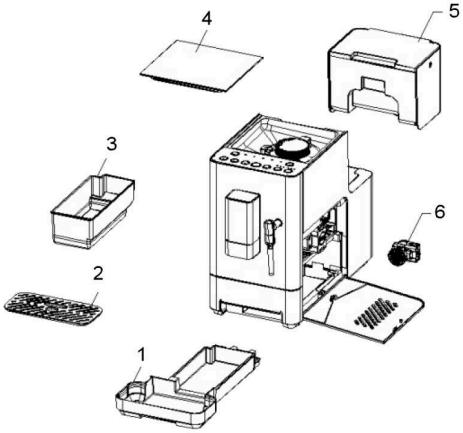

Parte	Descrizione
1	Vaschetta raccogligocce
2	Griglia raccogligocce
3	Cassetto raccoglifondi
4	Coperchio contenitore chicchi
5	Serbatoio acqua
6	Gruppo infusore

3.2 Pannello comandi

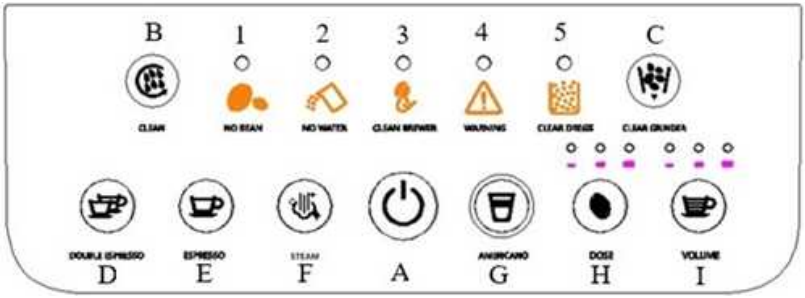

Elemento	Descrizione
	Pulsanti
A	Pulsante di accensione/spegnimento
B	Pulsante autopulizia
C	Pulsante pulizia macinacaffè
D	Pulsante caffè espresso doppio
E	Pulsante caffè espresso
F	Pulsante vapore
G	Pulsante caffè americano
H	Pulsante per regolare la quantità di caffè macinato erogata

Elemento	Descrizione
I	Pulsante per regolare la quantità di acqua erogata
	Spie
1	Spia chicchi di caffè insufficienti
2	Spia acqua insufficiente
3	Spia pulizia gruppo infusore
4	Spia di avvertimento generico
5	Spia pulizia fondi caffè

4. Funzionamento

4.1 Preparare la macchina all'uso

Lavare e montare il serbatoio d'acqua

1. Rimuovere il serbatoio dell'acqua e il gruppo infusore e lavarli con acqua.
2. Rimuovere il tappo di chiusura sul fondo del serbatoio.
3. Riempire il serbatoio dell'acqua fino al livello massimo indicato sul serbatoio e rimontarlo.
4. Rimontare il gruppo infusore.

Regolare il grado di macinatura

1. Rimuovere il coperchio del contenitore dei chicchi.
2. Ruotare la manopola di regolazione della macinatura e impostarla su un grado di macinatura di almeno otto.

   AVVISO
   Impostare un grado alla volta per evitare danni alla macchina.
3. Riempire il contenitore dei chicchi fino al livello massimo indicato.
4. Chiudere il contenitore con il coperchio.

Montare la lancia vapore

1. Inserire la lancia nell'apposita sede e spingerla verso l'alto.
2. Ruotarla in senso antiorario per fissarla.
3. Regolarne la posizione.

Regolare l'altezza dell'erogatore caffè

- Regolare l'altezza dell'erogatore caffè in base alla tazza che verrà utilizzata.

Lavare e montare il gruppo infusore

1. Aprire lo sportello laterale e rimuovere il gruppo infusore, quindi lavarlo con acqua.
2. Rimontarlo nel suo vano. Accertarsi che la freccia sul gruppo infusore sia allineata con quella presente nella parte superiore del vano.

✓ Un 'clic' indica che l'aggancio è corretto.

3. Chiudere lo sportello laterale.

Controllare le parti removibili

1. Controllare che la vaschetta raccogligocce, la griglia della vaschetta e il cassetto raccoglifondi siano montati correttamente.

4.2 Preparare il caffè

1. Collegare la spina alla presa elettrica.
   ✓ I pulsanti lampeggiano. La macchina esegue un controllo e esegue l'autopulizia di tutti i componenti interni. Quando i pulsanti si spengono, il controllo è concluso.
2. Premere il pulsante di accensione.
   ✓ Il pulsante lampeggia per indicare che la macchina si sta scaldando. Quando il pulsante di accensione si spegne e tutti gli altri si accendono, la macchina è pronta.
3. Se necessario, per regolare la quantità di caffè macinato erogata, premere il pulsante **Dose**.
4. Se necessario, per regolare la quantità di acqua erogata, premere il pulsante **Volume**.
5. Posizionare una tazza sotto all'erogatore del caffè.
6. Erogare la bevanda desiderata.

   Nota: Durante la fase iniziale e finale dell'erogazione, il flusso di caffè è più ridotto. Si tratta di un comportamento normale della macchina.

7. Per interrompere l'erogazione prima della fine, ripremere il pulsante della bevanda selezionata.
8. Per spegnere la macchina, ripremere il pulsante di accensione.
   ✓ La macchina esegue l'autopulizia di tutti i componenti interni, poi si spegne.

   Nota: Dopo 28 minuti di inattività, la macchina si spegne automaticamente.

4.3 Montare il latte

⚠ ATTENZIONE

Ustioni.

Durante l'erogazione, NON direzionare la lancia vapore verso di sé o verso altre persone.

SUGGERIMENTO

Per ottenere una buona schiuma, si consiglia di usare latte intero freddo.

1. Riempire il bricco in acciaio con la quantità di latte necessaria.

   Nota: Il latte aumenta di volume mentre viene montato.

2. Per eliminare il vapore in eccesso nel circuito, premere il pulsante **Steam** e ripremerlo dopo qualche secondo di erogazione.

3. Inserire la lancia vapore nel bricco con il latte assicurandosi che il latte non copra i piccoli fori sulla lancia.
4. Premere il pulsante **Steam.**
5. Al termine della montatura, la funzione vapore si arresta automaticamente. Per interromperla manualmente, ripremere il pulsante **Steam**.
6. Rimuovere il bricco e pulire la lancia con un panno umido.

4.4 Ripristinare le impostazioni di fabbrica

- Premere i pulsanti **Double Espresso** e **Espresso** contemporaneamente per due secondi.

✓ Tutti i parametri vengono ripristinati alle impostazioni di fabbrica.

5. Pulizia

5.1 Indicazioni generali di pulizia

⚠ AVVERTIMENTO

Non immergere in acqua ed evitare schizzi d'acqua o di altri liquidi.

- Prima della pulizia, scollegare la spina e attendere il completo raffreddamento di tutte le parti.
- Pulire l'apparecchio regolarmente per garantire un buon funzionamento.
- Eseguire regolarmente la procedura di decalcificazione per rimuovere i residui di calcare nel circuito interno.
- Pulire l'esterno dell'apparecchio con un panno umido non abrasivo.

5.2 Pulizia componenti removibili

AVVISO

Lavare le componenti removibili a mano: il lavaggio in lavastoviglie può rovinarle.

Componente	Quando pulirla	Come pulirla
Erogatore caffè	Dopo ogni uso	Panno umido
Griglia raccogligocce	Una volta a settimana	Acqua calda, detersivo per piatti e spugna non abrasiva
Vaschetta raccogligocce	Una volta a settimana	1. Rimuovere la vaschetta e svuotarla. 2. Lavarla con acqua calda, detersivo per piatti e spugna non abrasiva.

Componente	Quando pulirla	Come pulirla
Lancia vapore	Dopo ogni uso	1. Pulire esternamente la lancia con un panno umido. Oppure, ruotarla in senso orario e tirarla verso il basso per rimuoverla, quindi lavarla sotto acqua corrente. 2. Per eliminare il vapore in eccesso nel circuito, premere il pulsante **Steam** e ripremerlo dopo qualche secondo di erogazione.
Serbatoio dell'acqua	Una volta a settimana	Acqua corrente
Cassetto raccoglifondi	Dopo 8 erogazioni	1. Rimuovere il cassetto e svuotarlo. 2. Lavarlo con acqua calda, detersivo per piatti e spugna non abrasiva.
Gruppo infusore	Dopo 32 erogazioni	1. Aprire lo sportello laterale e rimuovere il gruppo infusore. 2. Lavarlo sotto acqua corrente.
Macinacaffè	Una volta a settimana	1. Rimuovere il coperchio del contenitore dei chicchi. 2. Ruotare la manopola di regolazione della macinatura in senso antiorario e rimuoverla. 3. Ruotare la macina interna in senso antiorario e rimuoverla. 4. Pulire la macina e il contenitore chicchi con il pennello apposito. 5. Rimontare la manopola di regolazione della macinatura ruotandola in senso orario. 6. Svuotare il contenitore chicchi come indicato in "Pulizia componenti non removibili". 7. Rimuovere la manopola di regolazione della macinatura, montare la macina interna ruotandola in senso orario e rimontare la manopola di regolazione.

5.3 Pulizia componenti non removibili

Componente	Quando pulirla	Come pulirla
Contenitore chicchi	Una volta a settimana	**Questa procedura permette di svuotare il contenitore dai chicchi rimasti per pulirlo.** 1. Tenere premuto il pulsante **CLEAR GRINDER** per almeno un secondo. ✓ Il pulsante resta acceso mentre tutti gli altri si spengono. La macinatura dei chicchi si avvia e dura 15 secondi. 2. Rimuovere il cassetto raccoglifondi e svuotarlo. 3. Se nel contenitore sono presenti ancora chicchi, ripetere la procedura più volte. 4. Per interrompere manualmente la macinatura, premere il pulsante **CLEAR GRINDER**. 5. Dopo averlo svuotato, pulire l'interno del contenitore con un panno umido.
Canale di erogazione del caffè macinato	Una volta a settimana	1. Premere i pulsanti **CLEAR GRINDER** e **ESPRESSO** contemporaneamente per due secondi. ✓ I pulsanti lampeggiano. La macchina avvia la pulizia. 2. Alla fine della procedura, ripremere i pulsanti **CLEAR GRINDER** e **ESPRESSO** contemporaneamente per due secondi. ✓ I pulsanti si spengono.
Supporto esterno gruppo infusore	Una volta a settimana	Rimuovere i residui intorno al supporto con il pennello apposito.
Supporto interno gruppo infusore	Quando necessario	1. Premere i pulsanti **CLEAN** e **DOUBLE ESPRESSO** contemporaneamente per un secondo. ✓ Il gruppo infusore si sposta verso il basso. 2. Spingere lo sportello di accesso al gruppo per aprirlo. 3. Lubrificare la vite di supporto. 4. Richiudere lo sportello. 5. Ripremere i pulsanti **CLEAN** e **DOUBLE ESPRESSO** contemporaneamente per un secondo.

5.4 Autopulizia dei componenti interni

È consigliabile eseguire l'autopulizia dei componenti interni regolarmente per garantire il buon funzionamento della macchina.

1. Posizionare un contenitore sotto all'erogatore del caffè e alla lancia vapore. Se necessario, rimuovere la vaschetta raccogligocce.
2. Premere il pulsante **CLEAN**.
   ✓ La macchina eroga acqua per circa un minuto.

6. Decalcificazione

6.1 Introduzione

La procedura di decalcificazione serve a rimuovere i residui di calcare accumulati nel tempo. Deve essere eseguita una volta al mese o dopo uno specifico numero di utilizzi.

La macchina conta automaticamente le bevande erogate. Raggiunte le 500, dopo ogni erogazione i pulsanti **Double Espresso** e **Americano** lampeggiano cinque volte, segnalando la necessità di decalcificazione. Il promemoria di decalcificazione e il contatore si ripristinano automaticamente dopo aver eseguito la procedura.

6.2 Procedura

1. Riempire il serbatoio dell'acqua fino al livello massimo indicato.
2. Aggiungere il prodotto decalcificante secondo le quantità riportate sulla confezione.

   Nota: Tipicamente, il rapporto acqua/decalcificante è 4:1. In alternativa, è possibile usare acido citrico, aggiungendo tre ml di acido citrico ogni 100 ml di acqua.

3. Posizionare un contenitore da almeno 1,2 litri sotto all'erogatore del caffè e alla lancia vapore. Se necessario, rimuovere la vaschetta raccogligocce.
4. Collegare la spina alla presa elettrica e accendere la macchina.
   ✓ I pulsanti lampeggiano. La macchina esegue un controllo e esegue l'autopulizia di tutti i componenti interni. Quando i pulsanti si spengono, il controllo è concluso.
5. Premere il pulsante di accensione.
   ✓ Il pulsante lampeggia per indicare che la macchina si sta scaldando. Quando il pulsante di accensione si spegne e tutti gli altri si accendono, la macchina è pronta.
6. Premere contemporaneamente i pulsanti **Double Espresso** e **Americano** per un secondo.
   ✓ La procedura di decalcificazione si avvia.
7. Aspettare che tutta la soluzione decalcificante defluisca. La procedura dura circa 10 minuti.
   ✓ Al termine della procedura, la macchina torna automaticamente in stand-by.

7. Risoluzione problemi

Problema	Possibile causa	Soluzione
Spia **NO WATER** accesa	Livello acqua nel serbatoio insufficiente	Riempire il serbatoio.
Spia **NO BEAN** accesa	Quantità di chicchi insufficiente	1. Riempire il contenitore chicchi. 2. Avviare un'erogazione per resettare l'avviso.
Spia **CLEAN BREWER** accesa	Pulizia del gruppo infusore necessaria	Rimuovere e pulire il gruppo infusore.
Spia **WARNING** accesa	Componente non installata correttamente	Installare correttamente la componente interessata (gruppo infusore, sportello laterale, vaschetta raccogligocce, manopola di regolazione macinatura)
Spia **CLEAR DREGS** accesa	Cassetto raccoglifondi pieno	Svuotare e pulire il cassetto.
	Cassetto raccoglifondi vuoto ma contatore non resettato	Dopo aver svuotato il cassetto, attendere qualche secondo prima di rimontarlo.
Spia **WARNING** e pulsante **ESPRESSO** lampeggianti	Malfunzionamento del canale di erogazione del caffè macinato	Spegnere e riavviare la macchina.
Spia **NO BEAN** e spia **WARNING** lampeggianti	Sistema di macinazione surriscaldato	Aspettare 5 minuti prima di avviare una nuova erogazione, oppure spegnere e riavviare la macchina.
Spia **WARNING** e pulsante **CLEAN** lampeggianti	Assenza segnale flussometro/ Erogazione acqua anomala	Riempire il serbatoio dell'acqua.
Spia **WARNING**, pulsante **CLEAN** e pulsante **ESPRESSO** lampeggianti	Errore sensore Hall o motore gruppo infusore	Spegnere e riavviare la macchina.
Spia **CLEAR DREGS** e **CLEAN BREWER** accesi	Pulizia eseguita a macchina spenta	Pulire il gruppo infusore con la macchina accesa.
Il caffè non esce	Erogatore caffè ostruito	Pulire l'erogatore con uno stuzzicadenti.
Il macinacaffè funziona ma non esce caffè	Canale di erogazione del caffè ostruito (chicchi umidi o troppo oleosi)	Pulire il canale di erogazione del caffè.
Il caffè esce lentamente	Macinatura troppo fine	Regolare la macinatura ruotando la manopola in senso antiorario.

Problema	Possibile causa	Soluzione
La crema del caffè è poco consistente	Macinatura troppo grossolana	Regolare la macinatura ruotando la manopola in senso orario.
La macchina non si accende	Spina non inserita correttamente	Collegare la macchina alla presa.
	Alimentazione assente	Controllare la fonte di alimentazione.
La macchina fa un rumore anomalo durante l'erogazione	-	Contattare l'assistenza.

8. Dati tecnici

8.1 Caratteristiche del prodotto

Caratteristica	Descrizione
Modello	G10235

8.2 Caratteristiche elettriche

Caratteristica	Descrizione
Classe di protezione	⏚ I
Alimentazione	AC 220-240V~50/60Hz
Potenza	1350 W
Consumo in stand-by	0,48 W L'apparecchio si spegne dopo 28 minuti di inattività.

9. Assistenza

9.1 Servizio assistenza

In caso di malfunzionamento o guasto o per informazioni contattare l'assistenza tecnica più vicina a voi.

Per conoscere il centro di assistenza più vicino, contattare il responsabile Centri Assistenza al numero di telefono +39 0541 694246 o all'indirizzo E-Mail service@trevidea.it .

10. Smaltimento



Come prescritto dalla Direttiva Europea 2012/19/UE, non smaltire il prodotto insieme ai rifiuti urbani non differenziati.
È responsabilità del proprietario smaltire sia questi prodotti sia le altre apparecchiature elettriche ed elettroniche mediante le specifiche strutture di raccolta indicate dal governo o dagli enti pubblici locali.
Il corretto smaltimento e il riciclaggio aiuteranno a prevenire conseguenze potenzialmente negative per l'ambiente e per la salute dell'essere umano.
Per ricevere informazioni più dettagliate circa lo smaltimento contattare gli enti pubblici di competenza, il servizio di smaltimento rifiuti o il rappresentante dal quale avete acquistato il prodotto.
Se il prodotto è di piccole dimensioni (dimensioni esterne inferiori a 25 cm) è possibile riportare il prodotto al rivenditore senza obbligo di nuovo acquisto, oppure restituirlo al momento dell'acquisto di un prodotto equivalente.

Contents | en

1	MESSAGES AND SYMBOLS IN THIS MANUAL	17
2	SAFETY WARNINGS	18
3	COFFEE MACHINE OVERVIEW	20
4	OPERATION	21
5	CLEANING	23
6	DESCALING	25
7	TROUBLESHOOTING	26
8	TECHNICAL SPECIFICATIONS	27
9	SERVICE	28
10	DISPOSAL	28

1. Messages and symbols in this manual

1.1 Safety messages

⚠ WARNING

Indicates a hazardous situation which, if not avoided, could result in death or serious injury.

⚠ CAUTION

Indicates a hazardous situation which, if not avoided, could cause minor injury.

1.2 Other messages

NOTICE

Indicates obligations which, if ignored, could cause damage to the appliance.

1.3 Protection class symbols

Symbol	Description
	Protection class I: the appliance has an earth pin plug to be inserted only in an earthed socket.
	Protection class II: the appliance is double insulated and does not require an earthed plug.

2. Safety warnings

2.1 General warnings



Read the user manual carefully before installing or using the appliance. Keep the reference to the digital manual for future use.

2.2 Warnings for connecting to the mains power

- Connect the appliance following the manufacturer's instructions: incorrect installation could cause harm to people and animals or damage to property.
- Check that the maximum power rating shown on the rating plate of the appliance is compatible with the mains power.
- If necessary, use only adapters, multi-socket outlets and extension leads that comply with current safety regulations, without exceeding the stated current draw and power limits.
- Keep the power cord away from hot surfaces and sharp objects.
- Disconnect the appliance from the mains power when it is not in use and before cleaning it in any way.
- Do not pull the power cord to remove the plug from the socket.
- Do not use the appliance if the power cord or plug is damaged, or in the event of a short circuit.

2.3 Warnings for correct positioning

- Store the appliance in a dry place. Keep the appliance away from rain, moisture, frost and other harmful weather conditions.
- Keep the appliance away from flammable materials (e.g. curtains), open flames or heat sources.
- Place the appliance on a solid, flat and stable surface.

2.4 Warnings for safe use of the appliance

⚠ CAUTION

This appliance has a heating function.

During use, some surfaces may reach high temperatures. Use the appliance with care and touch only the parts intended for handling the appliance.

- Before each use, fully unwind the power cord.
- This appliance is not a toy: children aged 8 years and over may use it and carry out cleaning and maintenance only if they have been properly instructed and are under adult supervision.
- Keep the appliance and the power cord out of the reach of children under 8 years old.
- Do not let the power cord hang over work surfaces where it could be grabbed by a child.
- People with reduced physical, sensory or mental capabilities, or with limited experience, may use the appliance only under supervision or after receiving instructions on safe use.
- Do not touch the appliance with wet hands or bare feet.
- Protect the appliance against accidental impact and falling.

- Do not use the appliance with external timers or remote controls.
- Use only original and compatible spare parts and accessories.

2.5 Warnings for first use

- Before use, check that the appliance and all its parts are intact. If in doubt, do not use it and contact an authorised service centre.
- Keep the packaging materials (plastic bags, polystyrene, staples, etc.) out of the reach of children. Dispose of them in accordance with the regulations on separate collection.

2.6 Warnings for use

⚠ CAUTION

Burns.

When dispensing hot water or steam, DO NOT direct the flow towards yourself or other people.

- Fill the water tank before each use. Use only still water at room temperature. Do not use sparkling water, cold or hot water, or other liquids that could damage the appliance.
- Never leave the appliance unattended while it is running.
- The appliance should only be used indoors.
- Do not leave the appliance in temperatures below 0°C as any remaining water could freeze and damage the internal parts.
- Do not dismantle the appliance.
- Switch off the appliance when it is not in use.

2.7 Warnings for cleaning

- Before cleaning, unplug the appliance and wait for all the parts to cool completely.
- Do not immerse the appliance in water or other liquids.
- Do not wash appliance parts in the dishwasher.
- Protect the appliance from splashes of water or other liquids.

2.8 Warnings in the event of faults and repairs

- In the event of a fault, malfunction or damaged power cord, do not open or tamper with the appliance.
- Only the manufacturer, an authorised service centre or qualified personnel may open and repair the appliance.
- If the appliance is faulty and you do not intend to have it repaired, make it unusable. To do so, cut the power cord.
- Failure to follow these instructions may compromise safety and invalidate the warranty.

3. Coffee machine overview

3.1 Coffee machine

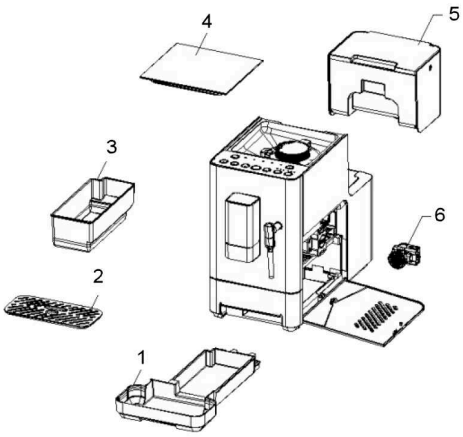

Part	Description
1	Drip tray
2	Drip tray grid
3	Coffee grounds container
4	Bean hopper lid
5	Water tank
6	Brewing unit

3.2 Control panel

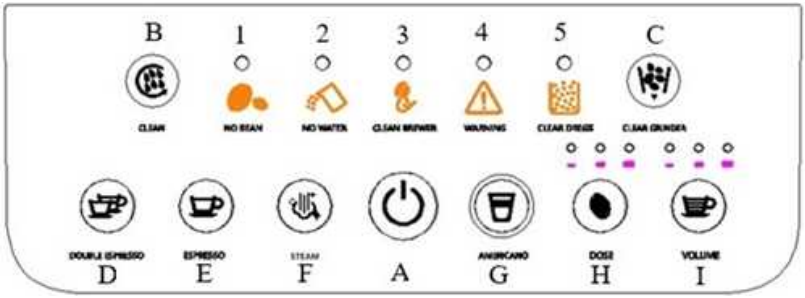

Item	Description
	Buttons
A	On/off button
B	Self-cleaning button
C	Coffee grinder cleaning button
D	Double espresso button
E	Espresso button
F	Steam button
G	Americano coffee button
H	Button to adjust the amount of ground coffee dispensed

Item	Description
I	Button to adjust the amount of water dispensed
	Indicator lights
1	Low coffee beans indicator light
2	Low water indicator light
3	Brewing unit cleaning indicator light
4	General warning indicator light
5	Coffee grounds cleaning indicator light

4. Operation

4.1 Preparing the machine for use

Wash and fit the water tank

1. Remove the water tank and the brewing unit, and wash them with water.
2. Remove the plug from the bottom of the tank.
3. Fill the water tank up to the maximum level indicated on the tank and refit it.
4. Refit the brewing unit.

Adjust the grind size

1. Remove the lid from the bean hopper.
2. Turn the grind adjustment knob and set it to a grind setting of at least 8.

   NOTICE
   Adjust the setting one level at a time to avoid damaging the machine.
3. Fill the bean hopper up to the indicated maximum level.
4. Close the bean hopper with the lid.

Install the steam wand

1. Insert the wand into its housing and push it upwards.
2. Turn it anti-clockwise to secure it.
3. Adjust its position.

Adjust the height of the coffee spout

- Adjust the height of the coffee spout according to the cup you are using.

Wash and fit the brewing unit

1. Open the side door and remove the brewing unit, then wash it with water.
2. Fit it back into its compartment. Make sure that the arrow on the brewing unit is aligned with the arrow at the top of the compartment.

✓ A click indicates that it is correctly engaged.

3. Close the side door.

Check the removable parts

1. Make sure that the drip tray, the drip tray grid and the grounds container are fitted correctly.

4.2 Coffee preparation

1. Plug the appliance into the mains socket.
   ✓ The buttons will start flashing. The machine runs a check and self-cleans all internal components. When the buttons turn off, the check is complete.
2. Press the power button.
   ✓ The button will flash to indicate that the machine is heating up. When the power button turns off and all the other buttons turn on, the machine is ready.
3. If necessary, to adjust the amount of ground coffee dispensed, press the **Dose** button.
4. If necessary, to adjust the amount of water dispensed, press the **Volume** button.
5. Place a cup under the coffee spout.
6. Dispense the desired drink.

   Note: At the start and end of dispensing, the flow of coffee is slower. This is normal.

7. To stop dispensing before it finishes, press the selected drink button again.
8. To switch off the machine, press the power button again.
   ✓ The machine self-cleans all internal components, then switches off.

   Note: After 28 minutes of inactivity, the machine switches off automatically.

4.3 Frothing milk

⚠ CAUTION

Burns.

During dispensing, DO NOT direct the steam wand towards yourself or other people.

TIP

To obtain good foam, it is recommended to use cold whole milk.

1. Fill the stainless steel jug with the required amount of milk.

   Note: The milk will increase in volume as it is frothed.

2. To remove excess steam from the circuit, press the **Steam** button and press it again after a few seconds of dispensing.
3. Insert the steam wand into the jug of milk, making sure that the milk does not cover the small holes on the wand.
4. Press the **Steam** button.

5. At the end of frothing, the steam function stops automatically. To stop it manually, press the **Steam** button again.
6. Remove the jug and clean the wand with a damp cloth.

4.4 Factory reset

▸ Press the **Double Espresso** and **Espresso** buttons at the same time for two seconds.

✓ All parameters will be reset to the factory settings.

5. Cleaning

5.1 General cleaning instructions

⚠ WARNING

Do not immerse the appliance in water and avoid splashes of water or other liquids.

- Before cleaning, unplug the appliance and wait for all the parts to cool completely.
- Clean the appliance regularly to ensure efficient operation.
- Perform the descaling procedure regularly to remove limescale deposits from the internal circuit.
- Clean the outside of the appliance with a damp, non-abrasive cloth.

5.2 Cleaning the removable parts

NOTICE

Wash the removable parts by hand: washing in the dishwasher may damage them.

Part	When to clean it	How to clean it
Coffee spout	After each use	Damp cloth
Drip tray grid	Once a week	Hot water, washing-up liquid and a non-abrasive sponge
Drip tray	Once a week	1. Remove the drip tray and empty it. 2. Wash it with hot water, washing-up liquid and a non-abrasive sponge.
Steam wand	After each use	1. Clean the outside of the steam wand with a damp cloth. Alternatively, turn it clockwise and pull it down to remove it, then wash it under running water. 2. To remove excess steam from the circuit, press the **Steam** button and press it again after a few seconds of dispensing.

Part	When to clean it	How to clean it
Water tank	Once a week	Running water
Coffee grounds container	After 8 dispensing cycles	1. Remove the grounds container and empty it. 2. Wash it with hot water, washing-up liquid and a non-abrasive sponge.
Brewing unit	After 32 dispensing cycles	1. Open the side door and remove the brewing unit. 2. Wash it under running water.
Coffee grinder	Once a week	1. Remove the lid from the bean hopper. 2. Turn the grind adjustment knob anti-clockwise and remove it. 3. Turn the internal grinder anti-clockwise and remove it. 4. Clean the grinder and the bean hopper with the brush provided. 5. Refit the grind adjustment knob by turning it clockwise. 6. Empty the bean hopper as described in "Cleaning non-removable parts". 7. Remove the grind adjustment knob, fit the internal grinder by turning it clockwise and refit the grind adjustment knob.

5.3 Cleaning non-removable parts

Part	When to clean it	How to clean it
Bean hopper	Once a week	**This procedure allows you to empty the hopper of any remaining beans so that it can be cleaned.** 1. Press and hold the **CLEAR GRINDER** button for at least one second. ✓ The button will stay on while all the others will switch off. The grinder will start and run for 15 seconds. 2. Remove the coffee grounds container and empty it. 3. If there are still beans in the container, repeat the procedure several times. 4. To manually stop grinding, press the **CLEAR GRINDER** button. 5. After emptying it, clean the inside of the hopper with a damp cloth.

Part	When to clean it	How to clean it
Ground coffee dispensing channel	Once a week	1. Press the **CLEAR GRINDER** and **ESPRESSO** buttons at the same time for two seconds. ✓ The buttons will start flashing. The machine will start cleaning. 2. At the end of the procedure, press the **CLEAR GRINDER** and **ESPRESSO** buttons again at the same time for two seconds. ✓ The buttons will switch off.
Outer brewing unit support	Once a week	Remove any residue around the support with the brush provided.
Inner brewing unit support	As required	1. Press the **CLEAN** and **DOUBLE ESPRESSO** buttons at the same time for one second. ✓ The brewing unit will move downwards. 2. Push the brewing group access door to open it. 3. Lubricate the support screw. 4. Close the door. 5. Press the **CLEAN** and **DOUBLE ESPRESSO** buttons again at the same time for one second.

5.4 Self-cleaning of internal components

It is advisable to run self-cleaning of the internal components regularly to ensure the machine operates efficiently.

1. Place a container under the coffee spout and the steam wand. If necessary, remove the drip tray.
2. Press the **CLEAN** button.
   ✓ The machine will dispense water for about one minute.

6. Descaling

6.1 Introduction

The descaling procedure is used to remove limescale deposits that build up over time. It must be carried out once a month or after a specific number of uses.

The machine automatically counts the drinks dispensed. Once 500 cups have been reached, after each drink is dispensed the **Double Espresso** and **Americano** buttons will flash five times, indicating that descaling is required. The descaling reminder and the counter will reset automatically after carrying out the descaling procedure.

6.2 Procedure

1. Fill the water tank up to the indicated maximum level.
2. Add the descaling product according to the quantities stated on the packaging.

   Note: Typically, the water/descaling product ratio is 4:1. Alternatively, you can use citric acid, adding 3 ml of citric acid for every 100 ml of water.

3. Place a container with a capacity of at least 1.2 litres under the coffee spout and the steam wand. If necessary, remove the drip tray.
4. Plug the machine into the mains socket and switch it on.
   ✓ The buttons will start flashing. The machine runs a check and self-cleans all internal components. When the buttons turn off, the check is complete.
5. Press the power button.
   ✓ The button will flash to indicate that the machine is heating up. When the power button turns off and all the other buttons turn on, the machine is ready.
6. Press the **Double Espresso** and **Americano** buttons at the same time for one second.
   ✓ The descaling procedure will start.
7. Wait for all the descaling solution to come out. The procedure takes about 10 minutes.
   ✓ At the end of the procedure, the machine automatically returns to standby.

7. Troubleshooting

Problem	Possible cause	Solution
NO WATER indicator light on	Water level in the tank is too low	Fill the tank.
NO BEAN indicator light on	Insufficient beans	1. Fill the bean hopper. 2. Run a dispensing cycle to reset the alert.
CLEAN BREWER indicator light on	Brewing unit cleaning required	Remove and clean the brewing unit.
WARNING indicator light on	Component not installed correctly	Install the relevant component correctly (brewing unit, side door, drip tray, grind adjustment knob)
CLEAR DREGS indicator light on	Grounds container full	Empty and clean the grounds container.
	Grounds container empty but counter not reset	After emptying the grounds container, wait a few seconds before refitting it.
WARNING indicator light and **ESPRESSO** button flashing	Malfunction of the ground coffee dispensing channel	Switch the machine off and on again.

Problem	Possible cause	Solution
NO BEAN indicator light and **WARNING** indicator light flashing	Grinding system overheated	Wait 5 minutes before starting a new dispensing cycle, or switch the machine off and on again.
WARNING indicator light and **CLEAN** button flashing	No flow meter signal/ Abnormal water dispensing	Fill the water tank.
WARNING indicator light, **CLEAN** button and **ESPRESSO** button flashing	Hall sensor or brewing unit motor error	Switch the machine off and on again.
The **CLEAR DREGS** and **CLEAN BREWER** indicator lights are on	Cleaning carried out with the machine switched off	Clean the brewing unit with the machine switched on.
Coffee is not dispensing	Coffee spout blocked	Clean the spout with a toothpick.
The coffee grinder is working but no coffee is coming out	Coffee dispensing channel blocked (beans are damp or too oily)	Clean the coffee dispensing channel.
Coffee is dispensing slowly	Grind too fine	Adjust the grind by turning the knob anti-clockwise.
Coffee crema too thin	Grind too coarse	Adjust the grind by turning the knob clockwise.
Machine does not switch on	Plug not inserted correctly	Plug the machine into the mains socket.
	No power supply	Check the power supply.
The machine is making an unusual noise during dispensing	-	Contact the service centre.

8. Technical specifications

8.1 Product specifications

Specification	Description
Model	G10235

8.2 Electrical specifications

Specification	Description
Protection class	⏚ I
Power supply	AC 220-240V~50/60Hz
Power	1350 W
Consumption in standby	0.48 W The appliance switches off after 28 minutes of inactivity.

9. Service

9.1 Customer service

In the event of malfunction or fault, or to request information, contact your nearest service centre.

To find your nearest service centre, contact the Service Centres Manager on +39 0541 694246 or by e-mail at service@trevidea.it.

10. Disposal



As required by European directive 2012/19/EU, do not dispose of this product with unsorted household waste.
It is the owner's responsibility to dispose of these products and other electrical and electronic equipment through the specific collection facilities designated by the government or local public authorities.
Correct disposal and recycling will help prevent potentially negative consequences for the environment and human health.
For more detailed information on disposal, contact the relevant public authorities, the waste disposal service or the retailer from whom you purchased the product.
If the product is small (external dimensions less than 25 cm), you can return it to the retailer without having to buy a new product, or you can exchange it at the time of purchase of an equivalent product.

Sommaire | fr

1	MESSAGES ET SYMBOLES PRÉSENTS DANS LE MANUEL	30
2	AVERTISSEMENTS DE SÉCURITÉ	31
3	STRUCTURE DE LA MACHINE À CAFÉ	34
4	FONCTIONNEMENT	35
5	NETTOYAGE	37
6	DÉTARTRAGE	40
7	DÉPANNAGE	41
8	DONNÉES TECHNIQUES	42
9	ASSISTANCE	42
10	ÉLIMINATION	43

1. Messages et symboles présents dans le manuel

1.1 Messages de sécurité

⚠ AVERTISSEMENT

Indique une situation dangereuse susceptible d'entraîner des blessures graves, voire mortelles si elle n'est pas évitée.

⚠ ATTENTION

Indique une situation dangereuse susceptible d'entraîner des blessures légères si elle n'est pas évitée.

1.2 Autres messages

IMPORTANT

Indique les obligations dont le non-respect peut entraîner des dommages à la machine.

1.3 Symboles de classe de protection

Symbole	Description
⏚	Classe de protection I : l'appareil dispose d'une prise mâle qui comprend le pôle de mise à la terre et qui doit être utilisée exclusivement sur les prises équipées d'une mise à la terre.
⧈	Classe de protection II : l'appareil est à double isolation et ne nécessite donc pas de prise avec mise à la terre.

2. Avertissements de sécurité

2.1 Avertissements généraux



Lisez attentivement le manuel d'utilisation avant d'installer et d'utiliser l'appareil. Conservez la référence du manuel numérique pour toute consultation future.

2.2 Avertissements pour le branchement au réseau électrique

- Branchez l'appareil en suivant les instructions du fabricant : une installation incorrecte peut causer des dommages aux personnes, aux animaux ou aux biens.
- Vérifiez que les données de puissance maximale indiquées sur la plaque signalétique de l'appareil sont compatibles avec le réseau électrique.
- Si nécessaire, utilisez uniquement des adaptateurs, des multiprises et des rallonges conformes aux normes de sécurité en vigueur, sans dépasser les limites de courant et de puissance indiquées.
- Tenez le câble d'alimentation éloigné des surfaces chaudes ou des objets tranchants.
- Débranchez l'appareil du réseau électrique lorsqu'il n'est pas utilisé et avant tout nettoyage.
- Ne tirez pas sur le câble d'alimentation pour débrancher la prise.
- N'utilisez pas l'appareil en cas de dommages sur le câble d'alimentation ou la prise ou en cas de court-circuit.

2.3 Avertissements pour placer et ranger l'appareil correctement

- Rangez l'appareil dans un endroit sec. Tenez l'appareil à l'écart de la pluie, de l'humidité, du gel et de toutes autres conditions météorologiques dommageables.
- Tenez l'appareil à l'écart des matériaux inflammables (par exemple, les rideaux), des flammes nues ou des sources de chaleur.
- Placez l'appareil sur des surfaces solides, planes et stables.

2.4 Avertissements pour utiliser l'appareil en toute sécurité

⚠ ATTENTION

Appareil doté d'une fonction chauffante.

Pendant l'utilisation, certaines surfaces peuvent atteindre des températures élevées. Utilisez l'appareil avec précaution et ne touchez que les surfaces prévues à cet effet.

- Avant chaque utilisation, déroulez complètement le câble d'alimentation.
- Cet appareil n'est pas un jouet : les enfants âgés de plus de 8 ans peuvent l'utiliser et effectuer le nettoyage et l'entretien uniquement s'ils ont été correctement instruits et s'ils sont sous surveillance.
- Gardez l'appareil et le câble d'alimentation hors de portée des enfants de moins de 8 ans.
- Ne laissez pas le câble d'alimentation pendre sur le bord des surfaces de travail, d'une manière telle qu'un enfant pourrait l'attraper.

- Les personnes ayant des capacités physiques, sensorielles ou mentales réduites ou manquant d'expérience ne peuvent utiliser l'appareil que sous surveillance ou après avoir reçu des instructions pour une utilisation en toute sécurité.
- Ne touchez pas l'appareil si vous avez les mains mouillées ou si vous êtes pieds nus.
- Protégez l'appareil des chocs et des chutes.
- N'utilisez pas l'appareil avec des minuteurs externes ou des télécommandes.
- Utilisez uniquement des pièces de rechange et des accessoires d'origine et compatibles.

2.5 Avertissements pour la première utilisation

- Avant utilisation, vérifiez que l'appareil et toutes ses pièces sont intactes. En cas de doute, ne l'utilisez pas et contactez un centre d'assistance agréé.
- Gardez le matériel d'emballage (sachets en plastique, polystyrène, agrafes, etc.) hors de portée des enfants. Éliminez-les conformément aux réglementations en matière de tri sélectif.

2.6 Avertissements pour l'utilisation

⚠ ATTENTION

Brûlures.

Lors de l'utilisation de l'eau chaude ou de la vapeur, NE dirigez PAS le jet vers vous-même ou vers d'autres personnes.

- Avant chaque utilisation, remplissez le réservoir d'eau. Utilisez uniquement de l'eau plate à température ambiante. N'utilisez pas d'eau gazeuse, d'eau froide ou chaude, ni d'autres liquides susceptibles d'endommager l'appareil.
- Ne laissez jamais l'appareil sans surveillance lorsqu'il est en marche.
- N'utilisez l'appareil que dans des espaces intérieurs.
- Ne laissez pas l'appareil dans des pièces où la température est inférieure à 0 °C : les résidus d'eau pourraient geler et endommager les composants internes.
- Ne démontez pas l'appareil.
- Éteignez l'appareil lorsqu'il n'est pas utilisé.

2.7 Avertissements pour le nettoyage

- Avant le nettoyage, débranchez la prise et attendez que tous les composants aient entièrement refroidi.
- N'immergez pas l'appareil dans l'eau ou dans tout autre liquide.
- Ne mettez pas les pièces de l'appareil au lave-vaisselle.
- Protégez l'appareil des éclaboussures d'eau ou d'autres liquides.

2.8 Avertissements en cas de pannes et de réparations

- En cas de panne, de mauvais fonctionnement ou de câble d'alimentation endommagé, n'ouvrez pas l'appareil et n'y apportez aucune modification.
- Seuls le fabricant, le service d'assistance agréé ou un technicien qualifié peuvent ouvrir et réparer l'appareil.

- Si l'appareil est en panne et que vous ne souhaitez pas le réparer, rendez-le inutilisable. Pour ce faire, coupez le câble d'alimentation.
- Le non-respect de ces instructions peut compromettre la sécurité et annuler la garantie.

3. Structure de la machine à café

3.1 Machine à café

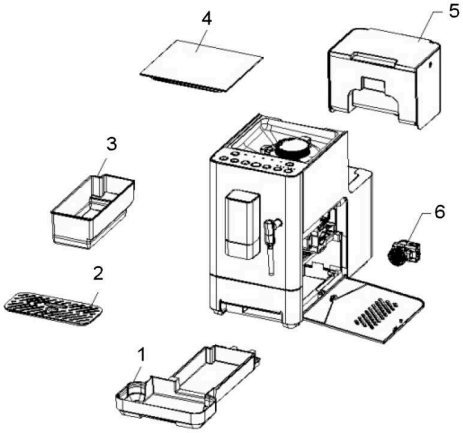

Pièce	Description
1	Bac d'égouttage
2	Grille du bac d'égouttage
3	Bac à marc de café
4	Couvercle du réservoir à grains
5	Réservoir d'eau
6	Groupe d'infusion

3.2 Panneau de commande

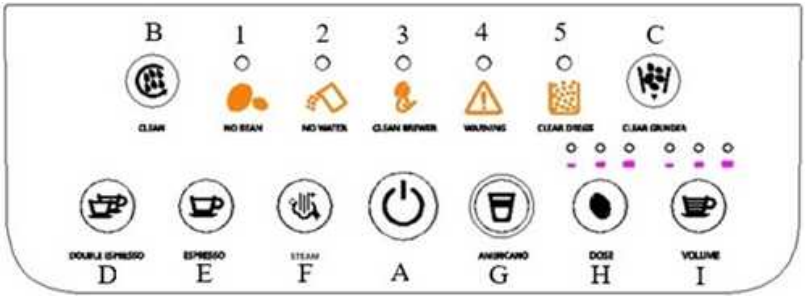

Élément	Description
	Boutons
A	Bouton marche/arrêt
B	Bouton d'auto-nettoyage
C	Bouton de nettoyage du moulin à café
D	Bouton double espresso
E	Bouton café espresso
F	Bouton vapeur
G	Bouton café américain
H	Bouton de réglage de la quantité de café moulu distribuée

Élément	Description
I	Bouton de réglage de la quantité d'eau distribuée
	Voyants
1	Voyant grains de café insuffisants
2	Voyant eau insuffisante
3	Voyant nettoyage du groupe d'infusion
4	Voyant d'avertissement général
5	Voyant nettoyage du marc de café

4. Fonctionnement

4.1 Préparer la machine avant utilisation

Laver et installer le réservoir d'eau

1. Retirez le réservoir d'eau et le groupe d'infusion, puis lavez-les à l'eau.
2. Retirez le bouchon de fermeture situé sur le fond du réservoir.
3. Remplissez le réservoir d'eau jusqu'au niveau maximum indiqué sur le réservoir et remontez-le.
4. Remontez le groupe d'infusion.

Régler le degré de mouture

1. Retirez le couvercle du réservoir à grains.
2. Tournez la molette de réglage de la mouture et réglez-la sur un degré de mouture d'au moins 8.

   IMPORTANT
   Tournez-la d'un cran à la fois pour éviter d'endommager la machine.
3. Remplissez le réservoir à grains jusqu'au niveau maximum indiqué.
4. Refermez le réservoir à grains avec le couvercle.

Monter la buse vapeur

1. Insérez la buse vapeur dans son logement et faites-la glisser vers le haut.
2. Tournez-la dans le sens anti-horaire pour la fixer.
3. Ajustez sa position.

Régler la hauteur du bec verseur de café

- Réglez la hauteur du bec verseur de café en fonction de la tasse utilisée.

Laver et remonter le groupe d'infusion

1. Ouvrez la trappe latérale, retirez le groupe d'infusion, puis lavez-le à l'eau.
2. Remontez-le dans son logement. Assurez-vous que la flèche sur le groupe d'infusion est alignée avec celle située sur la partie supérieure du logement.

✓ Lorsque vous entendez un « clic », cela indique qu'il est correctement fixé.

3. Fermez la trappe latérale.

Vérifier les pièces amovibles

1. Vérifiez que le bac d'égouttage, la grille du bac d'égouttage et le bac à marc sont correctement montés.

4.2 Préparer le café

1. Branchez la prise d'alimentation.
   ✓ Les boutons clignotent. La machine effectue un contrôle et procède à l'auto-nettoyage de tous les composants internes. Lorsque les boutons s'éteignent, le contrôle est terminé.
2. Appuyez sur le bouton de mise en marche.
   ✓ Le bouton clignote pour indiquer que la machine chauffe. Lorsque le bouton de mise en marche s'éteint et que tous les autres s'allument, la machine est prête.
3. Si nécessaire, pour régler la quantité de café moulu distribuée, appuyez sur le bouton **Dose**.
4. Si nécessaire, pour régler la quantité d'eau distribuée, appuyez sur le bouton **Volume**.
5. Placez une tasse sous le bec verseur de café.
6. Faites distribuer la boisson souhaitée.

   Remarque : Pendant la phase initiale et finale de la distribution, le débit de café est réduit. Il s'agit d'un comportement normal de la machine.

7. Pour interrompre la distribution avant la fin, appuyez de nouveau sur le bouton de la boisson sélectionnée.
8. Pour éteindre la machine, appuyez à nouveau sur le bouton marche/arrêt.
   ✓ La machine effectue l'auto-nettoyage de tous les composants internes, puis s'éteint.

   Remarque : Après 28 minutes d'inactivité, la machine s'éteint automatiquement.

4.3 Faire mousser le lait

⚠ ATTENTION

Brûlures.

Pendant la distribution d'eau, ne dirigez PAS la buse vapeur vers vous ou vers d'autres personnes.

ASTUCE

Pour obtenir une bonne mousse, il est recommandé d'utiliser du lait entier froid.

1. Remplissez le pichet en acier inoxydable avec la quantité de lait nécessaire.

   Remarque : Le lait augmente de volume pendant le moussage.

2. Pour éliminer l'excès de vapeur dans le circuit, appuyez sur le bouton **Steam** et appuyez de nouveau dessus après quelques secondes d'émission de vapeur.

3. Introduisez la buse vapeur dans le pichet contenant le lait, en veillant à ce que le lait ne recouvre pas les petits trous de la buse vapeur.
4. Appuyez sur le bouton **Steam.**
5. À la fin du moussage, la fonction vapeur s'arrête automatiquement. Pour l'interrompre manuellement, réappuyez sur le bouton **Steam**.
6. Retirez le pichet et nettoyez la buse vapeur avec un chiffon humide.

4.4 Rétablir les réglages d'usine

- Appuyez simultanément pendant deux secondes sur les boutons **Double Espresso** et **Espresso**.

✓ Tous les paramètres sont alors rétablis aux réglages d'usine.

5. Nettoyage

5.1 Consignes générales de nettoyage

⚠ AVERTISSEMENT

N'immergez pas l'appareil dans l'eau et évitez les éclaboussures d'eau ou d'autres liquides.

- Avant le nettoyage, débranchez la prise et attendez que tous les composants aient entièrement refroidi.
- Nettoyez régulièrement l'appareil pour garantir son bon fonctionnement.
- Effectuez régulièrement la procédure de détartrage pour éliminer les résidus de calcaire du circuit interne.
- Nettoyez l'extérieur de l'appareil avec un chiffon humide non abrasif.

5.2 Nettoyage des composants amovibles

IMPORTANT

Lavez les composants amovibles à la main : le lavage au lave-vaisselle peut les endommager.

Composant	Quand nettoyer	Comment nettoyer
Bec verseur de café	Après chaque utilisation	Chiffon humide
Grille du bac d'égouttage	Une fois par semaine	Eau chaude, liquide vaisselle et éponge non abrasive
Bac d'égouttage	Une fois par semaine	1. Retirez le bac d'égouttage et videz-le. 2. Lavez-le avec de l'eau chaude, du liquide vaisselle et une éponge non abrasive.

Composant	Quand nettoyer	Comment nettoyer
Lance à vapeur	Après chaque utilisation	1. Nettoyez l'extérieur de la buse vapeur avec un chiffon humide. En alternative, retirez-la en la tournant dans le sens horaire et en la tirant vers le bas, puis lavez-la à l'eau courante. 2. Pour éliminer l'excès de vapeur dans le circuit, appuyez sur le bouton **Steam** et appuyez de nouveau dessus après quelques secondes d'émission de vapeur.
Réservoir d'eau	Une fois par semaine	Eau courante
Bac à marc de café	Après 8 cycles de distribution	1. Retirez le bac à marc de café et videz-le. 2. Lavez avec de l'eau chaude, du liquide vaisselle et une éponge non abrasive.
Groupe d'infusion	Après 32 cycles de distribution	1. Ouvrez la trappe latérale et retirez le groupe d'infusion. 2. Lavez-le à l'eau courante.
Moulin à café	Une fois par semaine	1. Retirez le couvercle du réservoir à grains. 2. Tournez la molette de réglage de la mouture dans le sens anti-horaire et retirez-la. 3. Tournez la meule interne dans le sens anti-horaire et retirez-la. 4. Nettoyez la meule et le réservoir à grains à l'aide du pinceau brosse prévu à cet effet. 5. Remontez la molette de réglage de la mouture en la tournant dans le sens horaire. 6. Videz le réservoir à grains comme indiqué dans "Nettoyage des composants non amovibles". 7. Retirez la molette de réglage de la mouture, remontez la meule interne en la tournant dans le sens horaire, puis remontez la molette de réglage de la mouture.

5.3 Nettoyage des composants non amovibles

Composant	Quand nettoyer	Comment nettoyer
Réservoir à grains	Une fois par semaine	**Cette procédure permet d'éliminer les grains restants du réservoir à grains afin de le nettoyer.** 1. Maintenez enfoncé le bouton **CLEAR GRINDER** pendant au moins 1 seconde. ✓ Le bouton reste allumé tandis que tous les autres s'éteignent. La mouture des grains de café démarre et dure 15 secondes. 2. Retirez le bac à marc et videz-le. 3. S'il reste des grains dans le réservoir à grains, répétez la procédure plusieurs fois. 4. Pour interrompre manuellement la mouture, appuyez sur le bouton **CLEAR GRINDER**. 5. Après l'avoir vidé, nettoyez l'intérieur du réservoir à grains avec un chiffon humide.
Canal de distribution du café moulu	Une fois par semaine	1. Appuyez simultanément sur les boutons **CLEAR GRINDER** et **ESPRESSO** pendant 2 secondes. ✓ Les boutons clignotent. La machine met en marche le nettoyage. 2. À la fin de la procédure, appuyez à nouveau simultanément sur les boutons **CLEAR GRINDER** et **ESPRESSO** pendant 2 secondes. ✓ Les boutons s'éteignent.
Support externe du groupe d'infusion	Une fois par semaine	Retirez les résidus autour du support à l'aide du pinceau brosse prévu à cet effet.
Support interne du groupe d'infusion	Lorsque nécessaire	1. Appuyez simultanément sur les boutons **CLEAN** et **DOUBLE ESPRESSO** pendant 1 seconde. ✓ Le groupe d'infusion se déplace vers le bas. 2. Ouvrez la trappe d'accès au groupe d'infusion en la poussant. 3. Lubrifiez la vis de support. 4. Refermez la trappe. 5. Appuyez simultanément sur les boutons **CLEAN** et **DOUBLE ESPRESSO** pendant 1 seconde.

5.4 Auto-nettoyage des composants internes

Il est conseillé d'effectuer régulièrement l'auto-nettoyage des composants internes afin de garantir le bon fonctionnement de la machine.

1. Placez un récipient sous le bec verseur de café et la buse vapeur. Si nécessaire, retirez le bac d'égouttage.
2. Appuyez sur le bouton **CLEAN**.
   ✓ La machine distribue de l'eau pendant environ 1 minute.

6. Détartrage

6.1 Introduction

La procédure de détartrage sert à éliminer les dépôts de calcaire accumulés au fil du temps. Elle doit être effectuée une fois par mois ou après un nombre d'utilisations précis.

La machine compte automatiquement les boissons distribuées. Une fois les 500 cycles de distribution atteints, les boutons **Double Espresso** et **Americano** clignotent cinq fois après chaque cycle de distribution pour signaler la nécessité d'effectuer un détartrage. Le rappel de détartrage et le compteur se réinitialisent automatiquement après l'exécution de la procédure.

6.2 Procédure

1. Remplissez le réservoir d'eau jusqu'au niveau maximum indiqué.
2. Ajoutez le produit détartrant selon les quantités indiquées sur l'emballage.

   Remarque : En règle générale, le rapport eau/détartrant est de 4:1. En alternative, vous pouvez utiliser de l'acide citrique, à raison de 3 ml pour 100 ml d'eau.

3. Placez un récipient d'au moins 1,2 L sous le bec verseur de café et la buse vapeur. Si nécessaire, retirez le bac d'égouttage.
4. Branchez la prise d'alimentation et allumez la machine.
   ✓ Les boutons clignotent. La machine effectue un contrôle et procède à l'auto-nettoyage de tous les composants internes. Lorsque les boutons s'éteignent, le contrôle est terminé.
5. Appuyez sur le bouton de mise en marche.
   ✓ Le bouton clignote pour indiquer que la machine chauffe. Lorsque le bouton de mise en marche s'éteint et que tous les autres s'allument, la machine est prête.
6. Appuyez simultanément sur les boutons **Double Espresso** et **Americano** pendant 1 seconde.
   ✓ La procédure de détartrage démarre.
7. Attendez que l'intégralité de la solution détartrante s'écoule. La procédure dure environ 10 minutes.
   ✓ À la fin de la procédure, la machine revient automatiquement en mode veille.

7. Dépannage

Problème	Cause probable	Solution
Voyant **NO WATER** allumé	Niveau d'eau insuffisant dans le réservoir	Remplissez le réservoir.
Voyant **NO BEAN** allumé	Quantité de grains insuffisante	1. Remplissez le réservoir à grains. 2. Lancez un cycle de distribution pour réinitialiser l'alerte.
Voyant **CLEAN BREWER** allumé	Nettoyage du groupe d'infusion nécessaire	Retirez et nettoyez le groupe d'infusion.
Voyant **WARNING** allumé	Composant non installé correctement	Installez correctement le composant concerné (groupe d'infusion, trappe latérale, bac d'égouttage, molette de réglage de la mouture)
Voyant **CLEAR DREGS** allumé	Bac à marc plein	Videz et nettoyez le bac à marc.
	Bac à marc vide mais compteur non réinitialisé	Après avoir vidé le bac à marc, attendez quelques secondes avant de le remonter.
Voyant **WARNING** et bouton **ESPRESSO** clignotants	Dysfonctionnement du canal de distribution du café moulu	Éteignez et rallumez la machine.
Voyant **NO BEAN** et voyant **WARNING** clignotants	Système de mouture en surchauffe	Attendez 5 minutes avant de lancer un nouveau cycle de distribution, ou bien éteignez et rallumez la machine.
Voyant **WARNING** et bouton **CLEAN** clignotants	Absence de signal du débitmètre/ Écoulement d'eau anormal	Remplissez le réservoir d'eau.
Voyant **WARNING**, bouton **CLEAN** et bouton **ESPRESSO** clignotants	Erreur du capteur à effet Hall ou du moteur du groupe d'infusion	Éteignez et rallumez la machine.
Voyants **CLEAR DREGS** et **CLEAN BREWER** allumés	Nettoyage effectué machine éteinte	Nettoyez le groupe d'infusion lorsque la machine est allumée.
Le café ne s'écoule pas	Bec verseur de café obstrué	Nettoyez le bec verseur de café avec un cure-dent.
Le moulin à café fonctionne mais le café n'en sort pas	Canal de distribution du café moulu obstrué (grains humides ou trop huileux)	Nettoyez le canal de distribution du café moulu.
Le café sort lentement	Mouture trop fine	Réglez la mouture en tournant la molette dans le sens anti-horaire.

Problème	Cause probable	Solution
La mousse du café manque de consistance	Mouture trop grossière	Réglez la mouture en tournant la molette dans le sens horaire.
La machine ne s'allume pas	Prise mal branchée	Branchez la machine sur une prise électrique.
	Absence d'alimentation	Vérifiez la source d'alimentation.
La machine émet un bruit anormal pendant l'écoulement du café	-	Contacter le service après-vente.

8. Données techniques

8.1 Caractéristiques du produit

Caractéristique	Description
Modèle	G10235

8.2 Caractéristiques électriques

Caractéristique	Description
Classe de protection	⏚ I
Alimentation	AC 220-240V~50/60Hz
Puissance	1350 W
Consommation en veille	0,48 W L'appareil s'éteint après 28 minutes d'inactivité.

9. Assistance

9.1 Service d'assistance

En cas de dysfonctionnement, de panne ou pour toute information, contactez le service d'assistance technique le plus proche de chez vous.

Pour connaître le centre d'assistance le plus proche, contactez le responsable des Centres d'assistance au numéro de téléphone +39 0541 694246 ou à l'adresse e-mail service@trevidea.it.

10. Élimination



Conformément à la directive européenne 2012/19/UE, ne jetez pas le produit dans les ordures ménagères non triées.
Il est de votre responsabilité d'éliminer ces produits ainsi que les autres équipements électriques et électroniques en les déposant auprès des structures de collecte spécifiques indiquées par le gouvernement ou les autorités publiques locales.
Une élimination et un recyclage corrects contribueront à prévenir des conséquences potentiellement négatives pour l'environnement et la santé humaine.
Pour obtenir des informations plus détaillées concernant l'élimination, contactez les autorités publiques compétentes, le service d'élimination des déchets ou le revendeur auprès duquel vous avez acheté le produit.
Si le produit est de petite taille (dimensions extérieures inférieures à 25 cm), vous pouvez le rapporter au revendeur sans obligation d'achat d'un nouveau produit ou le restituer lors de l'achat d'un produit équivalent.

Inhalt | de

1	KENNZEICHNUNGEN UND SYMBOLE IN DER ANLEITUNG	45
2	SICHERHEITSHINWEISE	46
3	AUFBAU DER KAFFEEMASCHINE	49
4	FUNKTIONEN	50
5	REINIGUNG	52
6	ENTKALKUNG	55
7	FEHLERBEHEBUNG	56
8	TECHNISCHE DATEN	57
9	KUNDENDIENST	58
10	ENTSORGUNG	58

1. Kennzeichnungen und Symbole in der Anleitung

1.1 Sicherheitskennzeichnungen

⚠ WARNUNG

Weist auf eine Gefahrensituation hin, die zum Tod oder zu schweren Verletzungen führen kann, wenn sie nicht vermieden wird.

⚠ VORSICHT

Weist auf eine Gefahrensituation hin, die zu leichten Verletzungen führen kann, wenn sie nicht vermieden wird.

1.2 Weitere Kennzeichnungen

HINWEIS

Weist auf Vorschriften hin, deren Nichtbeachtung zu Schäden am Gerät führen kann.

1.3 Schutzklassensymbole

Symbol	Beschreibung
	Schutzklasse I: Das Gerät hat einen Stecker mit Erdungsstift und darf ausschließlich an Steckdosen mit Erdung angeschlossen werden.
	Schutzklasse II: Das Gerät hat eine doppelte Isolierung und benötigt keinen Stecker mit Erdungsstift.

2. Sicherheitshinweise

2.1 Allgemeine Sicherheitshinweise



Vor der Aufstellung und Verwendung des Geräts die Bedienungsanleitung sorgfältig lesen. Den Verweis auf die digitale Bedienungsanleitung für späteres Nachlesen aufbewahren.

2.2 Sicherheitshinweise zum Anschluss an das Stromnetz

- Das Gerät gemäß den Anweisungen des Herstellers anschließen. Eine fehlerhafte Installation kann Personen, Tieren oder Gegenständen Schaden zufügen.
- Prüfen, ob die auf dem Typenschild des Geräts angegebene maximale Leistung mit dem Stromnetz kompatibel ist.
- Falls erforderlich, nur Adapter, Mehrfachsteckdosen und Verlängerungskabel verwenden, die den geltenden Sicherheitsnormen entsprechen. Die angegebenen Grenzen für Stromaufnahme und Leistung nicht überschreiten.
- Das Stromkabel von heißen Oberflächen und scharfen Gegenständen fernhalten.
- Das Gerät bei Nichtbenutzung und vor jeder Reinigung vom Stromnetz trennen.
- Nicht am Stromkabel ziehen, um den Netzstecker aus der Steckdose zu ziehen.
- Das Gerät nicht verwenden, wenn das Stromkabel oder der Netzstecker beschädigt sind oder wenn ein Kurzschluss vorliegt.

2.3 Sicherheitshinweise zur korrekten Aufstellung

- Das Gerät an einem trockenen Ort aufbewahren. Das Gerät vor Regen, Feuchtigkeit, Frost und anderen schädlichen Witterungseinflüssen schützen.
- Das Gerät von brennbaren Materialien (z. B. Vorhängen), offenen Flammen oder Wärmequellen fernhalten.
- Das Gerät auf einer festen, ebenen und stabilen Fläche aufstellen.

2.4 Sicherheitshinweise zur Verwendung des Geräts

⚠ VORSICHT

Gerät mit Heizfunktion.

Während des Betriebs können einige Oberflächen hohe Temperaturen erreichen. Bei der Benutzung des Geräts vorsichtig sein und nur die dafür vorgesehenen Flächen berühren.

- Vor jeder Verwendung das Stromkabel vollständig abrollen.
- Dieses Gerät ist kein Spielzeug. Kinder ab acht Jahren dürfen es nur benutzen sowie dessen Reinigung und Pflege vornehmen, wenn sie angemessen angeleitet und beaufsichtigt werden.
- Gerät und Stromkabel außerhalb der Reichweite von Kindern unter acht Jahren aufbewahren.
- Das Stromkabel nicht von Arbeitsflächen herunterhängen lassen, wo ein Kind daran ziehen könnte.

- Personen mit eingeschränkten körperlichen, sensorischen oder geistigen Fähigkeiten oder mit wenig Erfahrung dürfen das Gerät nur unter Aufsicht oder nach einer Einweisung in die sichere Verwendung benutzen.
- Das Gerät nicht mit nassen Händen oder barfuß berühren.
- Das Gerät vor Stößen und Herunterfallen schützen.
- Das Gerät nicht zusammen mit externen Timern oder Fernbedienungen verwenden.
- Nur originale und kompatible Ersatzteile und Zubehörteile verwenden.

2.5 Sicherheitshinweise zum ersten Gebrauch

- Vor Gebrauch prüfen, ob das Gerät und alle Teile unbeschädigt sind. Im Zweifelsfall nicht verwenden und ein autorisiertes Kundendienstzentrum kontaktieren.
- Verpackungsmaterial (Plastiktüten, Styropor, Heftklammern usw.) außerhalb der Reichweite von Kindern aufbewahren. Gemäß den Vorschriften zur Abfalltrennung entsorgen.

2.6 Sicherheitshinweise zum Gebrauch

⚠ VORSICHT

Verbrennungen.

Den Strahl während der Ausgabe von heißem Wasser oder Dampf NICHT auf sich selbst oder auf andere Personen richten.

- Den Wassertank vor jedem Gebrauch auffüllen. Ausschließlich stilles Wasser bei Raumtemperatur verwenden. Kein Sprudelwasser, kein kaltes oder heißes Wasser und keine anderen Flüssigkeiten verwenden, die das Gerät beschädigen könnten.
- Das Gerät während des Betriebs niemals unbeaufsichtigt lassen.
- Das Gerät nur in geschlossenen Räumen verwenden.
- Das Gerät nicht in Räumen stehen lassen, in denen die Temperatur unter 0 °C liegt: Wasserrückstände könnten gefrieren und die inneren Bauteile beschädigen.
- Das Gerät nicht zerlegen.
- Das Gerät ausschalten, wenn es nicht in Betrieb ist.

2.7 Sicherheitshinweise zur Reinigung

- Vor der Reinigung den Netzstecker ziehen und warten, bis alle Teile vollständig abgekühlt sind.
- Das Gerät nicht in Wasser oder andere Flüssigkeiten tauchen.
- Keine Teile des Geräts in der Spülmaschine reinigen.
- Das Gerät vor Spritzwasser und anderen Flüssigkeiten schützen.

2.8 Sicherheitshinweise zu Störungen und Reparaturen

- Bei Störungen, Fehlfunktionen oder beschädigtem Stromkabel das Gerät nicht öffnen oder verändern.
- Das Gerät darf nur vom Hersteller, einem autorisierten Kundendienst oder qualifiziertem Fachpersonal geöffnet und repariert werden.

- Wenn das Gerät defekt ist und nicht repariert werden soll, muss es unbrauchbar gemacht werden. Dazu das Stromkabel durchschneiden.
- Die Nichtbeachtung dieser Hinweise kann die Sicherheit beeinträchtigen und zum Erlöschen der Garantie führen.

3. Aufbau der Kaffeemaschine

3.1 Kaffeemaschine

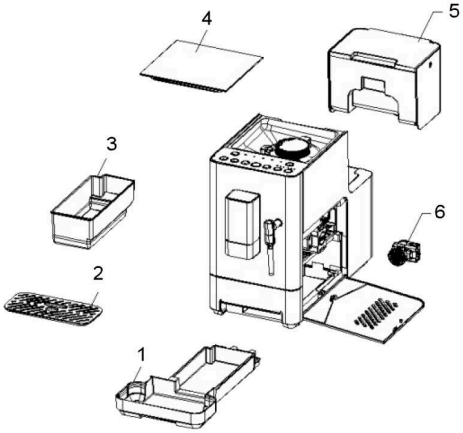

Teil	Beschreibung
1	Tropfschale
2	Tropfgitter
3	Kaffeesatzbehälter
4	Deckel des Kaffeebohnenbehälters
5	Wassertank
6	Brühgruppe

3.2 Bedienfeld

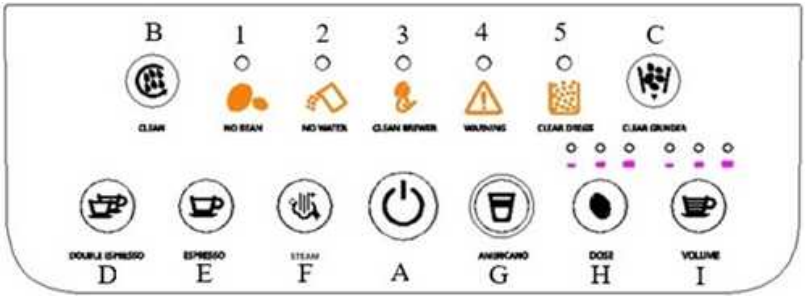

Element	Beschreibung
	Tasten
A	Ein-/Aus-Taste
B	Taste für Selbstreinigung
C	Taste für Reinigung des Mahlwerks
D	Taste für doppelten Espresso
E	Taste für Espresso
F	Taste für Dampf
G	Taste für Americano
H	Taste zum Einstellen der gewünschten Menge an gemahlenem Kaffee

Element	Beschreibung
I	Taste zum Einstellen der gewünschten Wassermenge
	Kontrollleuchten
1	Leuchte für zu wenige Kaffeebohnen
2	Leuchte für zu wenig Wasser
3	Leuchte für Reinigung der Brühgruppe
4	Allgemeine Warnleuchte
5	Leuchte für Reinigung des Kaffeesatzbehälters

4. Funktionen

4.1 Die Maschine für den Gebrauch vorbereiten

Wassertank reinigen und einsetzen

1. Nehmen Sie den Wassertank und die Brühgruppe heraus und waschen Sie sie mit Wasser ab.
2. Entfernen Sie den Verschlussstopfen an der Unterseite des Wassertanks.
3. Füllen Sie den Wassertank bis zum am Tank angezeigten maximalen Füllstand und setzen Sie ihn wieder ein.
4. Setzen Sie die Brühgruppe wieder ein.

Mahlgrad einstellen

1. Nehmen Sie den Deckel des Kaffeebohnenbehälters ab.
2. Drehen Sie den Mahlgradregler und stellen Sie einen Mahlgrad von mindestens 8 ein.

   HINWEIS
   Verstellen Sie den Mahlgrad jeweils nur um eine Stufe, um Schäden an der Maschine zu vermeiden.
3. Füllen Sie den Kaffeebohnenbehälter bis zum angezeigten maximalen Füllstand.
4. Schließen Sie den Kaffeebohnenbehälter mit dem Deckel.

Dampflanze anbringen

1. Setzen Sie die Dampflanze in die vorgesehene Aufnahme ein und drücken Sie sie nach oben.
2. Drehen Sie sie gegen den Uhrzeigersinn, um sie zu befestigen.
3. Passen Sie die Position an.

Höhe des Kaffeeauslaufs einstellen

- Stellen Sie die Höhe des Kaffeeauslaufs je nach der verwendeten Tasse ein.

Brühgruppe reinigen und einsetzen

1. Öffnen Sie die seitliche Klappe und nehmen Sie die Brühgruppe heraus. Waschen Sie sie dann mit Wasser ab.

2. Setzen Sie sie wieder in ihre Aufnahme ein. Stellen Sie sicher, dass der Pfeil auf der Brühgruppe am Pfeil an der Oberseite der Aufnahme ausgerichtet ist.
   ✓ Ein Klicken zeigt an, dass die Verriegelung korrekt erfolgt ist.
3. Schließen Sie die seitliche Klappe.

Abnehmbare Teile überprüfen

1. Prüfen Sie, ob Tropfschale, Tropfgitter und Kaffeesatzbehälter richtig eingesetzt sind.

4.2 Kaffee zubereiten

1. Stecken Sie den Netzstecker in die Steckdose.
   ✓ Die Tasten blinken. Die Maschine führt eine Kontrolle durch und reinigt automatisch alle internen Komponenten. Wenn die Tasten erlöschen, ist die Kontrolle abgeschlossen.
2. Drücken Sie die Ein-/Aus-Taste.
   ✓ Die Taste blinkt, um anzuzeigen, dass die Maschine aufheizt. Wenn die Ein-/Aus-Taste erlischt und alle anderen Tasten leuchten, ist die Maschine bereit.
3. Drücken Sie bei Bedarf die Taste **Dose**, um die ausgegebene Menge an gemahlenem Kaffee einzustellen.
4. Drücken Sie bei Bedarf die Taste **Volume**, um die ausgegebene Wassermenge einzustellen.
5. Eine Tasse unter den Kaffeeauslauf stellen.
6. Das gewünschte Getränk zubereiten.

   Anmerkung: Während der Anfangs- und Endphase der Zubereitung fließt weniger Kaffee aus. Das ist ein normales Verhalten der Maschine.

7. Um die Zubereitung zu unterbrechen, die Taste für das ausgewählte Getränk erneut drücken.
8. Um die Maschine auszuschalten, drücken Sie die Ein-/Aus-Taste erneut.
   ✓ Die Maschine führt die Selbstreinigung aller internen Komponenten durch und schaltet sich dann aus.

   Anmerkung: Nach 28 Minuten Inaktivität schaltet sich die Maschine automatisch aus.

4.3 Milch aufschäumen

⚠ VORSICHT

Verbrennungen.

Während des Dampfaustritts die Dampflanze NICHT auf sich selbst oder andere Personen richten.

TIPP

Für guten Schaum wird die Verwendung von kalter Vollmilch empfohlen.

1. Die gewünschte Menge Milch in den Edelstahlbehälter füllen.

   Anmerkung: Beim Aufschäumen nimmt das Volumen der Milch zu.

2. Um überschüssigen Dampf aus dem System abzulassen, die **Steam**-Taste drücken. Nach einigen Sekunden, in denen Dampf austritt, die Taste erneut drücken.
3. Die Dampflanze in den Milchbehälter tauchen. Dabei darauf achten, dass die Milch die kleinen Öffnungen an der Dampflanze nicht bedeckt.
4. Die **Steam**-Taste drücken.
5. Nach dem Aufschäumen schaltet sich die Dampffunktion automatisch ab. Um sie manuell zu unterbrechen, die **Steam**-Taste erneut drücken.
6. Den Milchbehälter herausnehmen und die Dampflanze mit einem feuchten Tuch reinigen.

4.4 Werkseinstellungen wiederherstellen

- Halten Sie die Tasten **Double Espresso** und **Espresso** gleichzeitig 2 Sekunden lang gedrückt.

  ✓ Alle Parameter werden auf die Werkseinstellungen zurückgesetzt.

5. Reinigung

5.1 Allgemeine Reinigungshinweise

⚠ WARNUNG

Tauchen Sie das Gerät nicht in Wasser und vermeiden Sie Spritzer von Wasser oder anderen Flüssigkeiten.

- Vor der Reinigung den Netzstecker ziehen und warten, bis alle Teile vollständig abgekühlt sind.
- Reinigen Sie das Gerät regelmäßig, um einen einwandfreien Betrieb zu gewährleisten.
- Führen Sie regelmäßig den Entkalkungsvorgang durch, um Kalkrückstände aus dem System zu entfernen.
- Reinigen Sie die Außenseite des Geräts mit einem feuchten, nicht scheuernden Tuch.

5.2 Reinigung der abnehmbaren Teile

HINWEIS

Waschen Sie die abnehmbaren Teile von Hand. Die Reinigung in der Spülmaschine kann sie beschädigen.

Komponente	Wann reinigen	Wie reinigen
Kaffeeauslauf	Nach jedem Gebrauch	Feuchtes Tuch
Tropfgitter	Einmal pro Woche	Warmes Wasser, Spülmittel und nicht scheuernder Schwamm

Komponente	Wann reinigen	Wie reinigen
Tropfschale	Einmal pro Woche	1. Die Tropfschale herausnehmen und entleeren. 2. Mit warmem Wasser, Spülmittel und nicht scheuerndem Schwamm abwaschen.
Dampfdüse	Nach jedem Gebrauch	1. Die Dampfdüse außen mit einem feuchten Tuch reinigen. Sie können Sie auch im Uhrzeigersinn drehen und nach unten ziehen, um sie zu entfernen. Anschließend unter fließendem Wasser abwaschen. 2. Um überschüssigen Dampf aus dem System abzulassen, die **Steam**-Taste drücken. Nach einigen Sekunden, in denen Dampf austritt, die Taste erneut drücken.
Wassertank	Einmal pro Woche	Fließendes Wasser
Kaffeesatzbehälter	Nach 8 Zubereitungen	1. Den Kaffeesatzbehälter herausnehmen und entleeren. 2. Mit warmem Wasser, Spülmittel und nicht scheuerndem Schwamm abwaschen.
Brühgruppe	Nach 32 Zubereitungen	1. Seitliche Klappe öffnen und Brühgruppe herausnehmen. 2. Unter fließendem Wasser reinigen.
Mahlwerk	Einmal pro Woche	1. Den Deckel des Kaffeebohnenbehälters abnehmen. 2. Den Mahlgradregler gegen den Uhrzeigersinn drehen und abnehmen. 3. Das Mahlwerk gegen den Uhrzeigersinn drehen und herausnehmen. 4. Das Mahlwerk und den Kaffeebohnenbehälter mit dem dafür vorgesehenen Pinsel reinigen. 5. Den Mahlgradregler durch Drehen im Uhrzeigersinn wieder anbringen. 6. Den Kaffeebohnenbehälter wie in "Reinigung der nicht abnehmbaren Teile" beschrieben entleeren. 7. Den Mahlgradregler abnehmen, das Mahlwerk durch Drehen im Uhrzeigersinn einsetzen und den Mahlgradregler wieder anbringen.

5.3 Reinigung der nicht abnehmbaren Teile

Komponente	Wann reinigen	Wie reinigen
Kaffeebohnenbehälter	Einmal pro Woche	**Mit diesem Verfahren können Sie verbliebene Bohnen aus dem Kaffeebohnenbehälter entfernen, um ihn zu reinigen.** 1. Halten Sie die Taste **CLEAR GRINDER** mindestens eine Sekunde lang gedrückt. ✓ Die Taste leuchtet weiter, während alle anderen Tasten erlöschen. Der Mahlvorgang startet und dauert 15 Sekunden. 2. Nehmen Sie den Kaffeesatzbehälter heraus und entleeren Sie ihn. 3. Wenn sich im Kaffeebohnenbehälter immer noch Bohnen befinden, wiederholen Sie den Vorgang mehrmals. 4. Um den Mahlvorgang manuell zu unterbrechen, drücken Sie die Taste **CLEAR GRINDER**. 5. Nachdem Sie ihn entleert haben, reinigen Sie das Innere des Kaffeebohnenbehälters mit einem feuchten Tuch.
Schacht für gemahlenen Kaffee	Einmal pro Woche	1. Halten Sie die Tasten **CLEAR GRINDER** und **ESPRESSO** gleichzeitig 2 Sekunden lang gedrückt. ✓ Die Tasten blinken. Die Maschine startet die Reinigung. 2. Halten Sie am Ende des Vorgangs die Tasten **CLEAR GRINDER** und **ESPRESSO** erneut gleichzeitig 2 Sekunden lang gedrückt. ✓ Die Tasten erlöschen.
Äußere Halterung der Brühgruppe	Einmal pro Woche	Entfernen Sie die Rückstände um die Halterung mit dem dafür vorgesehenen Pinsel.

Komponente	Wann reinigen	Wie reinigen
Innere Halterung der Brühgruppe	Bei Bedarf	1. Halten Sie die Tasten **CLEAN** und **DOUBLE ESPRESSO** gleichzeitig eine Sekunde lang gedrückt. ✓ Die Brühgruppe bewegt sich nach unten. 2. Drücken Sie auf die Abdeckung der Brühgruppe, um sie zu öffnen. 3. Schmieren Sie die Spindel. 4. Schließen Sie die Abdeckung wieder. 5. Halten Sie die Tasten **CLEAN** und **DOUBLE ESPRESSO** erneut gleichzeitig eine Sekunde lang gedrückt.

5.4 Selbstreinigung der internen Komponenten

Es wird empfohlen, die Selbstreinigung der internen Komponenten regelmäßig auszuführen, um den einwandfreien Betrieb der Maschine zu gewährleisten.

1. Stellen Sie einen Behälter unter den Kaffeeauslauf und unter die Dampflanze. Nehmen Sie bei Bedarf die Tropfschale heraus.
2. Drücken Sie die **CLEAN**-Taste.
   ✓ Die Maschine gibt ca. eine Minute lang Wasser aus.

6. Entkalkung

6.1 Einführung

Das Entkalkungsverfahren dient dazu, im Laufe der Zeit angesammelte Kalkrückstände zu entfernen. Es muss einmal im Monat oder nach einer bestimmten Anzahl von Zubereitungen durchgeführt werden.

Die Maschine zählt die zubereiteten Getränke automatisch. Wenn 500 erreicht sind, blinken nach jeder Zubereitung die Tasten **Double Espresso** und **Americano** 5 Mal und damit zeigen an, dass eine Entkalkung erforderlich ist. Die Entkalkungserinnerung und der Zähler werden nach Durchführung des Verfahrens automatisch zurückgesetzt.

6.2 Vorgehensweise

1. Füllen Sie den Wassertank bis zum angezeigten maximalen Füllstand.
2. Fügen Sie Entkalkungsmittel in der auf der Verpackung angegebenen Menge hinzu.

   Anmerkung: Typischerweise beträgt werden Wasser und Entkalkungsmittel im Verhältnis 4:1 gemischt. Alternativ können Sie Zitronensäure verwenden. Geben Sie pro 100 ml Wasser 3 ml Zitronensäure hinzu.

3. Stellen Sie einen Behälter mit mindestens 1,2 Liter Fassungsvermögen unter den Kaffeeauslauf und unter die Dampflanze. Nehmen Sie bei Bedarf die Tropfschale heraus.
4. Stecken Sie den Netzstecker in die Steckdose stecken und schalten Sie die Maschine ein.
   ✓ Die Tasten blinken. Die Maschine führt eine Kontrolle durch und reinigt automatisch alle internen Komponenten. Wenn die Tasten erlöschen, ist die Kontrolle abgeschlossen.
5. Drücken Sie die Ein-/Aus-Taste.
   ✓ Die Taste blinkt, um anzuzeigen, dass die Maschine aufheizt. Wenn die Ein-/Aus-Taste erlischt und alle anderen Tasten leuchten, ist die Maschine bereit.
6. Halten Sie die Tasten **Double Espresso** und **Americano** gleichzeitig eine Sekunde lang gedrückt.
   ✓ Der Entkalkungsvorgang startet.
7. Warten Sie, bis die gesamte Entkalkungslösung durchgelaufen ist. Der Vorgang dauert etwa 10 Minuten.
   ✓ Nach Abschluss des Vorgangs wechselt die Maschine automatisch in den Standby-Modus.

7. Fehlerbehebung

Problem	Mögliche Ursache	Lösung
Leuchte **NO WATER** leuchtet	Wasserstand im Wassertank zu niedrig	Den Wassertank füllen.
Leuchte **NO BEAN** leuchtet	Zu wenig Kaffeebohnen	1. Den Kaffeebohnenbehälter füllen. 2. Eine Zubereitung starten, um den Hinweis zurückzusetzen.
Leuchte **CLEAN BREWER** leuchtet	Reinigung der Brühgruppe erforderlich	Brühgruppe entnehmen und reinigen.
Leuchte **WARNING** leuchtet	Komponente nicht richtig eingesetzt	Betreffende Komponente richtig einsetzen (Brühgruppe, seitliche Klappe, Tropfschale, Mahlgradregler)
Leuchte **CLEAR DREGS** leuchtet	Kaffeesatzbehälter voll	Behälter leeren und reinigen.
	Kaffeesatzbehälter leer, aber Zähler nicht zurückgesetzt	Nach dem Leeren des Behälters einige Sekunden warten, bevor er wieder eingesetzt wird.
Leuchte **WARNING** und Taste **ESPRESSO** blinken	Störung am Schacht für gemahlenen Kaffee	Maschine aus- und wieder einschalten.
Leuchten **NO BEAN** und **WARNING** blinken	Mahlwerk überhitzt	5 Minuten warten, bevor eine neue Zubereitung gestartet wird, oder die Maschine aus- und wieder einschalten.

Problem	Mögliche Ursache	Lösung
Leuchte **WARNING** und Taste **CLEAN** blinken	Kein Signal vom Durchflussmesser/ Problem mit der Wasserausgabe	Den Wassertank füllen.
Leuchte **WARNING**, Taste **CLEAN** und Taste **ESPRESSO** blinken	Fehler am Hall-Sensor oder am Brühgruppenmotor	Maschine aus- und wieder einschalten.
Leuchten **CLEAR DREGS** und **CLEAN BREWER** leuchten	Reinigung bei ausgeschalteter Maschine durchgeführt	Brühgruppe bei eingeschalteter Maschine reinigen.
Es kommt kein Kaffee heraus	Kaffeeauslauf verstopft	Kaffeeauslauf mit einem Zahnstocher reinigen.
Das Mahlwerk funktioniert, aber es kommt kein Kaffee heraus	Schacht für gemahlenen Kaffee verstopft (feuchte oder zu ölige Bohnen)	Schacht für gemahlenen Kaffee reinigen.
Der Kaffee läuft langsam heraus	Mahlgrad zu fein	Mahlgrad durch Drehen des Mahlgradreglers gegen den Uhrzeigersinn einstellen.
Zu wenig Crema	Mahlgrad zu grob	Mahlgrad durch Drehen des Mahlgradreglers im Uhrzeigersinn einstellen.
Das Gerät schaltet sich nicht ein	Netzstecker nicht korrekt eingesteckt	Das Gerät an die Steckdose anschließen.
	Keine Stromversorgung	Stromversorgung prüfen.
Die Maschine macht während der Zubereitung ungewöhnliche Geräusche	-	Wenden Sie sich an den Kundendienst.

8. Technische Daten

8.1 Produktmerkmale

Merkmal	Beschreibung
Modell	G10235

8.2 Technische Daten

Merkmal	Beschreibung
Schutzklasse	⏚ I
Stromversorgung	AC 220-240V~50/60Hz
Leistung	1350 W
Stromverbrauch im Standby	0,48 W Das Gerät schaltet sich nach 28 Minuten Inaktivität aus.

9. Kundendienst

9.1 Kundendienst

Wenden Sie sich bei Fehlfunktionen, Defekten oder Fragen an den nächstgelegenen technischen Kundendienst.

Um das nächstgelegene Kundendienstzentrum zu finden, wenden Sie sich bitte unter der Telefonnummer +39 0541 694246 oder unter der E-Mail-Adresse service@trevidea.it an die Kundendienstzentrale.

10. Entsorgung



Gemäß der Richtlinie 2012/19/EU darf das Produkt nicht im Haushaltsrestmüll entsorgt werden.
Für die Entsorgung dieser Produkte sowie anderer Elektro- und Elektronikgeräte ist die Besitzerin oder der Besitzer verantwortlich. Nutzen Sie dafür die vom Staat oder den lokalen Behörden vorgesehenen Sammelstellen.
Die korrekte Entsorgung und das Recycling helfen, potenziell negative Folgen für die Umwelt und die menschliche Gesundheit zu vermeiden.
Für detailliertere Informationen zur Entsorgung wenden Sie sich bitte an die zuständigen Behörden, das Abfallbeseitigungsunternehmen oder den Händler, bei dem Sie das Produkt gekauft haben.
Wenn das Produkt klein ist (Außenmaße unter 25 cm), kann es ohne Verpflichtung zu einem Neukauf zum Händler zurückgebracht oder beim Kauf eines gleichartigen Produkts zurückgegeben werden.

Contenidos | es

1	MENSAJES Y SÍMBOLOS PRESENTES EN EL MANUAL	60
2	ADVERTENCIAS DE SEGURIDAD	61
3	ESTRUCTURA DE LA MÁQUINA DE CAFÉ	64
4	FUNCIONAMIENTO	65
5	LIMPIEZA	67
6	DESCALCIFICACIÓN	70
7	RESOLUCIÓN DE PROBLEMAS	71
8	DATOS TÉCNICOS	72
9	ASISTENCIA	73
10	ELIMINACIÓN	73

1. Mensajes y símbolos presentes en el manual

1.1 Mensajes de seguridad

⚠ ADVERTENCIA

Indica una situación peligrosa que, si no se evita, puede provocar la muerte o heridas graves.

⚠ ATENCIÓN

Indica una situación peligrosa que, si no se evita, puede provocar heridas leves.

1.2 Otros mensajes

AVISO

Indica obligaciones cuyo incumplimiento puede provocar daños en la máquina.

1.3 Símbolos de clase de protección

Símbolo	Descripción
	Clase de protección I: el aparato cuenta con un enchufe que incluye un polo de conexión a tierra y debe utilizarse exclusivamente en tomas de corriente provistas de conexión a tierra.
	Clase de protección II: el aparato cuenta con doble aislamiento, por lo que no requiere un enchufe con conexión a tierra.

2. Advertencias de seguridad

2.1 Advertencias generales



Leer atentamente el manual de uso antes de instalar y usar el aparato. Conservar la referencia al manual digital para posibles consultas futuras.

2.2 Advertencias para la conexión a la red eléctrica

- Conectar el aparato siguiendo las instrucciones del fabricante: una instalación incorrecta puede causar daños a personas, animales o bienes.
- Comprobar que los datos de potencia máxima indicados en la placa de características del aparato sean compatibles con la red eléctrica.
- Si es necesario, usar solo adaptadores, tomas múltiples y alargadores conformes a las normas de seguridad vigentes, sin superar los límites de corriente y potencia indicados.
- Mantener el cable de alimentación alejado de superficies calientes o de objetos afilados.
- Desconectar el aparato de la red eléctrica cuando no esté en uso y antes de cualquier limpieza.
- No tirar del cable de alimentación para desconectar la clavija.
- No usar el aparato si el cable de alimentación o la clavija están dañados o en caso de cortocircuito.

2.3 Advertencias para la correcta colocación

- Guardar el aparato en un lugar seco. Mantener el aparato alejado de la lluvia, la humedad, las heladas u otras condiciones atmosféricas nocivas.
- Mantener el aparato alejado de materiales inflamables (por ej. cortinas), de llamas abiertas o de fuentes de calor.
- Colocar el aparato sobre superficies sólidas, planas y estables.

2.4 Advertencias para el uso seguro del aparato

⚠ ATENCIÓN

Aparato con función de calentamiento.

Durante el uso, algunas superficies pueden alcanzar temperaturas elevadas. Usar el aparato con precaución y tocar solo las superficies previstas.

- Antes de cada uso, desenrollar completamente el cable de alimentación.
- Este aparato no es un juguete: los niños mayores de 8 años pueden usarlo y encargarse de la limpieza y el mantenimiento solo si han sido instruidos adecuadamente y están bajo la vigilancia de un adulto.
- Mantener el aparato y el cable de alimentación fuera del alcance de los niños menores de 8 años.
- No dejar que el cable de alimentación cuelgue de superficies de trabajo donde pueda ser agarrado por un niño.

- Las personas con capacidades físicas, sensoriales o mentales reducidas, o con poca experiencia, pueden usar el aparato solo bajo supervisión o después de haber recibido instrucciones sobre el uso seguro.
- No tocar el aparato con las manos mojadas o con los pies descalzos.
- Proteger el aparato de golpes y caídas.
- No usar el aparato con temporizadores externos o mandos a distancia.
- Usar solo piezas de repuesto y accesorios originales y compatibles.

2.5 Advertencias para el primer uso

- Antes del uso, comprobar que el aparato y todas sus partes estén en perfecto estado. En caso de duda, no utilizarlo y dirigirse a un centro de asistencia autorizado.
- Mantener los materiales de embalaje (bolsas de plástico, poliestireno, grapas, etc.) fuera del alcance de los niños. Desecharlos conforme a las normas de reciclaje selectivo.

2.6 Advertencias de uso

⚠ ATENCIÓN

Quemaduras.

Durante el suministro de agua caliente o vapor, NO dirigir el chorro hacia uno mismo ni hacia otras personas.

- Antes de cada uso, llenar el depósito de agua. Utilizar solo agua sin gas a temperatura ambiente. No utilizar agua con gas, agua fría o caliente ni otros líquidos que puedan dañar el aparato.
- No dejar nunca el aparato sin vigilancia mientras esté en funcionamiento.
- Utilizar el aparato solo en espacios cerrados.
- No dejar el aparato en lugares donde la temperatura sea inferior a 0 °C: los restos de agua podrían congelarse y dañar las piezas internas.
- No desmontar el aparato.
- Apagar el aparato cuando no se esté utilizando.

2.7 Advertencias para la limpieza

- Antes de la limpieza, desconectar la clavija y esperar a que todas las partes se enfríen completamente.
- No sumergir el aparato en agua ni en otros líquidos.
- No lavar ninguna pieza del aparato en el lavavajillas.
- Proteger el aparato de salpicaduras de agua u otros líquidos.

2.8 Advertencias en caso de averías y reparaciones

- En caso de avería, mal funcionamiento o cable de alimentación dañado, no abrir ni manipular el aparato.
- Solo el fabricante, el servicio de asistencia autorizado o el personal cualificado pueden abrir y reparar el aparato.

- Si el aparato está averiado y no se va a reparar, hay que inutilizarlo. Para ello, cortar el cable de alimentación.
- El incumplimiento de estas indicaciones puede comprometer la seguridad y anular la garantía.

3. Estructura de la máquina de café

3.1 Máquina de café

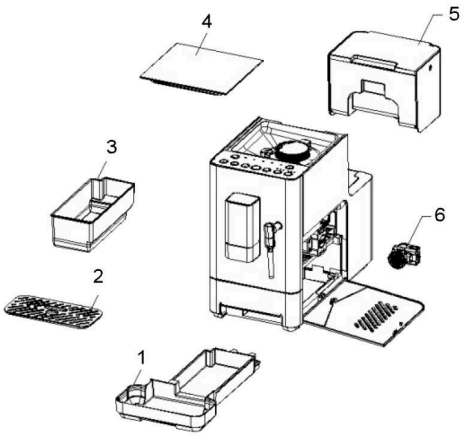

Parte	Descripción
1	Bandeja recogegotas
2	Rejilla recogegotas
3	Cajetín de recogida de posos
4	Tapa del recipiente para granos
5	Depósito de agua
6	Grupo de infusión

3.2 Panel de control

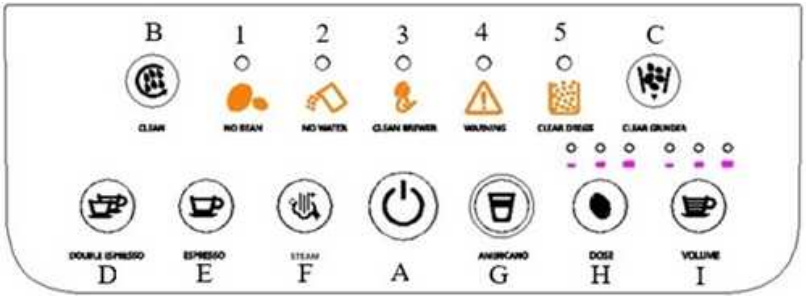

Elemento	Descripción
Botones	
A	Botón de encendido/apagado
B	Botón de autolimpieza
C	Botón de limpieza del molinillo de café
D	Botón de café expreso doble
E	Botón de café expreso
F	Botón de vapor
G	Botón de café americano
H	Botón para ajustar la cantidad de café molido que se eroga

Elemento	Descripción
I	Botón para ajustar la cantidad de agua que se eroga
Indicadores	
1	Indicador de insuficientes granos de café
2	Indicador de agua insuficiente
3	Indicador de limpieza del grupo infusor
4	Indicador de aviso genérico
5	Indicador de limpieza de posos de café

4. Funcionamiento

4.1 Preparar la máquina para su uso

Lavar y montar el depósito de agua

1. Retirar el depósito de agua y el grupo de infusión y lavarlos con agua.
2. Retirar el tapón de cierre situado en el fondo del depósito.
3. Llenar el depósito de agua hasta el nivel máximo indicado y volver a montarlo.
4. Volver a montar el grupo de infusión.

Ajustar el grado de molienda

1. Retirar la tapa del recipiente de café en granos.
2. Girar el mando de ajuste del molido y ajustarlo para un grado de molienda por lo menos ocho.

   AVISO
   Ajustar un grado a la vez para evitar dañar la máquina.
3. Llenar el recipiente de granos de café hasta el nivel máximo indicado.
4. Cerrar el recipiente con la tapa.

Montar la boquilla de vapor

1. Introducir la boquilla en su alojamiento y empujarla hacia arriba.
2. Girarla en sentido antihorario para sujetarla.
3. Ajustar su posición.

Ajustar la altura del dosificador de café

- Ajustar la altura del dosificador de café en función de la taza que se vaya a utilizar.

Lavar y montar el grupo infusor

1. Abrir la tapa lateral y retirar el grupo infusor; a continuación, lavarlo con agua.
2. Volver a colocarlo en su sitio. Asegurarse de que la flecha situada en el grupo de infusión está alineada con la que hay en la parte superior del compartimento.

✓ Un «clic» indica que se ha enganchado correctamente.

3. Cerrar la tapa lateral.

Comprobar las piezas desmontables

1. Comprobar que la bandeja recogegotas, la rejilla de la bandeja y el cajetín recogedor de posos están bien montados.

4.2 Preparar el café

1. Conectar el enchufe a la toma de corriente.
   ✓ Los botones parpadean. La máquina realiza una comprobación y lleva a cabo la autolimpieza de todos los componentes internos. Cuando los botones se apagan, quiere decir que ha finalizado la comprobación.
2. Pulsar el botón de encendido.
   ✓ El botón parpadea para indicar que la máquina se está calentando. Cuando el botón de encendido se apaga y todos los demás se iluminan, la máquina está lista.
3. Si es necesario, para ajustar la cantidad de café molido que se eroga, pulsar el botón **«Dose»**, Dosis.
4. Si es necesario, para ajustar la cantidad de agua que se eroga, pulsar el botón **«Volume»**, Volumen.
5. Colocar una taza debajo del erogador de café.
6. Erogar la bebida que se desea.

   Nota: Durante las fases inicial y final de la erogación, el flujo de café es menor. Se trata de un comportamiento normal de la máquina.

7. Para detener la erogación antes de que termine, volver a pulsar el botón de la bebida seleccionada.
8. Para apagar la máquina, volver a pulsar el botón de encendido.
   ✓ La máquina realiza una autolimpieza de todos los componentes internos y, a continuación, se apaga.

   Nota: Tras 28 minutos de inactividad, la máquina se apaga automáticamente.

4.3 Espumado de la leche

⚠ ATENCIÓN

Quemaduras.

Durante la erogación, NO dirigir el tubo de vapor hacia sí mismo ni hacia otras personas.

SUGERENCIA

Para conseguir una buena espuma, se recomienda utilizar leche entera fría.

1. Llenar la jarra de acero con la cantidad de leche necesaria.

   Nota: La leche aumenta de volumen a medida que se espuma.

2. Para eliminar el exceso de vapor del circuito, pulsar el botón **«Steam»** y volver a pulsarlo tras unos segundos de salida de vapor.
3. Introducir la boquilla del vapor en la jarra con la leche, asegurándose de que la leche no cubra los pequeños orificios de la boquilla.
4. Pulsar el botón **Steam**, Vapor.
5. Una vez finalizado el espumado de la leche, la función Vapor se detiene automáticamente. Para interrumpirla manualmente, volver a pulsar el botón **Steam**, Vapor.
6. Retirar la jarra y limpiar la boquilla con un paño húmedo.

4.4 Restablecer los ajustes de fábrica

- Pulsar a la vez los botones **«Double Espresso»**, Espresso doble, y **«Espresso»**, Espresso, durante dos segundos.

✓ Se restablecen todos los parámetros a los valores de fábrica.

5. Limpieza

5.1 Indicaciones generales de limpieza

⚠ ADVERTENCIA

No sumergir en agua y evitar salpicaduras de agua u otros líquidos.

- Antes de la limpieza, desconectar la clavija y esperar a que todas las partes se enfríen completamente.
- Limpiar con regularidad el interior para garantizar un buen funcionamiento y evitar malos olores.
- Realizar periódicamente el procedimiento de descalcificación para eliminar los residuos de cal del circuito interno.
- Limpiar el exterior del aparato con un paño húmedo no abrasivo.

5.2 Limpieza de los componentes desmontables

AVISO

Lavar a mano las piezas desmontables: el lavado en lavavajillas puede estropearlas.

Componente	Cuándo limpiarlo	Cómo limpiarlo
Erogador de café	Después de cada uso	Paño húmedo
Rejilla recogegotas	Una vez a la semana	Agua caliente, detergente para platos y una esponja no abrasiva

Componente	Cuándo limpiarlo	Cómo limpiarlo
Bandeja recogegotas	Una vez a la semana	1. Retirar la bandeja y vaciarla. 2. Lavarla con agua caliente, detergente para platos y una esponja no abrasiva.
Boquilla de vapor	Después de cada uso	1. Limpiar la parte exterior con un paño húmedo. O bien, girarla en sentido horario y tirar de ella hacia abajo para quitarla; a continuación, lavarla bajo agua corriente. 2. Para eliminar el exceso de vapor del circuito, pulsar el botón **«Steam»** y volver a pulsarlo tras unos segundos de salida de vapor.
Depósito de agua	Una vez a la semana	Agua corriente
Cajetín de recogida de posos	Tras 8 dispensaciones	1. Retirar el cajetín y vaciarlo. 2. Limpiarlo con agua caliente, detergente para platos y una esponja no abrasiva.
Grupo de infusión	Tras 32 dispensaciones	1. Abrir la tapa lateral y retirar el grupo infusor. 2. Lavarlo bajo agua corriente.
Molinillo de café	Una vez a la semana	1. Retirar la tapa del recipiente de café en granos. 2. Girar el mando de ajuste de la molienda en sentido antihorario y retirarlo. 3. Girar el molinillo interno en sentido antihorario y retirarlo. 4. Limpiar el molinillo y el recipiente de granos con el cepillo específico. 5. Volver a colocar el mando de regulación de la molienda girándolo en sentido horario. 6. Vaciar el recipiente de granos tal y como se indica en "Limpieza de componentes no desmontables". 7. Retirar el mando de regulación de la molienda, montar el molinillo interior girándolo en sentido horario y volver a colocar el mando de regulación.

5.3 Limpieza de componentes no desmontables

Componente	Cuándo limpiarlo	Cómo limpiarlo
Recipiente para granos de café	Una vez a la semana	**Este procedimiento permite vaciar el recipiente de los granos de café que hayan quedado para limpiarlo.** 1. Mantener pulsado el botón **CLEAR GRINDER**, Limpieza del molinillo, durante al menos un segundo. ✓ El botón permanece iluminado mientras que todos los demás se apagan. Comienza la molienda de los granos y dura 15 segundos. 2. Retirar el cajetín recolector de posos y vaciarlo. 3. Si aún quedan granos en el recipiente, repetir el procedimiento varias veces. 4. Para interrumpir manualmente la molienda, pulsar el botón **CLEAR GRINDER**, Limpieza del molinillo. 5. Una vez vaciado, limpiar el interior del recipiente con un paño húmedo.
Canal de erogación del café molido	Una vez a la semana	1. Pulsar simultáneamente los botones **CLEAR GRINDER**, Limpieza del molinillo y **ESPRESSO**, Espresso, durante dos segundos. ✓ Los botones parpadean. La máquina empieza la limpieza. 2. Al finalizar el proceso, volver a pulsar simultáneamente los botones **CLEAR GRINDER** y **ESPRESSO** durante dos segundos. ✓ Los botones se apagan.
Soporte externo del grupo de infusión	Una vez a la semana	Eliminar los restos alrededor del soporte con el pincel previsto.
Soporte interno del grupo de infusión	Cuando sea necesario	1. Pulsar simultáneamente los botones **CLEAN**, Limpieza y **DOUBLE ESPRESSO**, Espresso doble, durante un segundo. ✓ El grupo de infusión se desplaza hacia abajo. 2. Empujar la tapa de acceso al grupo para abrirla. 3. Lubricar el tornillo de soporte. 4. Cerrar la tapa. 5. Volver a pulsar simultáneamente los botones **CLEAN** y **DOUBLE ESPRESSO** durante un segundo.

5.4 Autolimpieza de los componentes internos

Es recomendable realizar la autolimpieza de los componentes internos con regularidad para garantizar el buen funcionamiento de la máquina.

1. Colocar un recipiente debajo del erogador de café y de la boquilla de vapor. Si es necesario, retirar la bandeja recogegotas.
2. Pulsar el botón **CLEAN**.
   ✓ La máquina suministra agua durante aproximadamente un minuto.

6. Descalcificación

6.1 Introducción

El proceso de descalcificación sirve para eliminar los residuos de cal acumulados con el paso del tiempo. Debe realizarse una vez al mes o tras un número determinado de usos.

La máquina cuenta automáticamente las bebidas dispensadas. Una vez alcanzadas las 500, tras cada erogación, los botones **Double Espresso** y **Americano** parpadean cinco veces, lo que indica que es necesario descalcificar la máquina. El recordatorio de descalcificación y el contador se reinician automáticamente tras realizar el procedimiento.

6.2 Procedimiento

1. Llenar el depósito de agua hasta el nivel máximo indicado.
2. Añadir el producto descalcificador según las cantidades indicadas en el envase.

   Nota: Normalmente, la relación entre agua y descalcificador es de 4:1. Como alternativa, se puede utilizar ácido cítrico, añadiendo tres ml de ácido cítrico por cada 100 ml de agua.

3. Colocar un recipiente con una capacidad de al menos 1,2 litros debajo del erogador de café y de la boquilla de vapor. Si es necesario, retirar la bandeja recogegotas.
4. Enchufar la clavija a la toma de corriente y encender la máquina.
   ✓ Los botones parpadean. La máquina realiza una comprobación y lleva a cabo la autolimpieza de todos los componentes internos. Cuando los botones se apagan, quiere decir que ha finalizado la comprobación.
5. Pulsar el botón de encendido.
   ✓ El botón parpadea para indicar que la máquina se está calentando. Cuando el botón de encendido se apaga y todos los demás se iluminan, la máquina está lista.
6. Pulsar simultáneamente los botones **Double Espresso** y **Americano** durante un segundo.
   ✓ Comienza el proceso de descalcificación.
7. Esperar a que se vacíe toda la solución descalcificadora. El procedimiento dura unos 10 minutos.
   ✓ Una vez finalizado el proceso, la máquina vuelve automáticamente al modo de espera.

7. Resolución de problemas

Problema	Causa posible	Solución
El indicador **NO WATER**, Falta agua, está encendido	Nivel de agua insuficiente en el depósito	Llenar el depósito.
El indicador **NO BEAN**, Falta café en granos, está encendido	Cantidad insuficiente de granos de café	1. Llenar el recipiente con granos. 2. Para anular el aviso activar una erogación.
El indicador **CLEAN BREWER**, Limpieza infusor, está encendido	Es necesario limpiar el grupo infusor	Retirar y limpiar el grupo infusor.
El indicador **WARNING**, Advertencia, está encendido	Componente no instalado correctamente	Instalar correctamente el componente en cuestión (grupo infusor, tapa lateral, bandeja recogegotas, mando de regulación de la molienda)
El indicador **CLEAR DREGS**, Vaciar posos, está encendido	Cajetín de recogida de posos lleno	Vaciar y limpiar el cajetín.
	El cajetín de recogida de posos está vacío, pero el contador no se ha puesto a cero	Una vez vaciado el cajetín, esperar unos segundos antes de volver a montarlo.
El indicador **WARNING** y el botón **ESPRESSO** parpadean	Fallos en el canal de erogación del café molido	Apagar y volver a encender la máquina.
Los indicadores **NO BEAN**, Falta café en granos y **WARNING**, Advertencia parpadean	Sistema de molienda sobrecalentado	Esperar 5 minutos antes de iniciar una nueva erogación, o apagar y volver a encender la máquina.
El indicador **WARNING**, Advertencia y el botón **CLEAN**, Limpiar , parpadean	Ausencia de señal del caudalímetro/ Suministro anómalo de agua	Llenar el depósito de agua.
El indicador **WARNING**, Advertencia, el botón **CLEAN**, Limpiar , y el botón **ESPRESSO** parpadean	Error en el sensor Hall o en el motor del grupo infusor	Apagar y volver a encender la máquina.

Problema	Causa posible	Solución
Los indicadores **CLEAR DREGS**, Vaciar posos y **CLEAN BREWER**, Limpieza infusor están iluminados	Limpieza realizada con la máquina apagada	Limpiar el grupo infusor con la máquina encendida.
No sale café	Erogador de café obstruido	Limpiar el erogador con un palillo.
El molinillo de café funciona, pero no sale café	Canal de salida del café obstruido (granos húmedos o demasiado aceitosos)	Limpiar el conducto de salida del café.
El café sale despacio	Molienda demasiado fina	Ajusta el grado de molido girando el mando en sentido antihorario.
La espuma del café no tiene mucha consistencia	Café molido demasiado grueso	Ajustar el grado de molienda girando el mando en sentido horario.
La máquina no se enciende	La clavija no está bien enchufada	Enchufar la máquina a la toma de corriente.
	No hay alimentación eléctrica	Comprobar la fuente de alimentación.
La máquina hace un ruido extraño durante la erogación	-	Contactar con el servicio de asistencia.

8. Datos técnicos

8.1 Características del producto

Característica	Descripción
Modelo	G10235

8.2 Características eléctricas

Característica	Descripción
Clase de protección	⏚ I
Alimentación	AC 220-240V~50/60Hz
Potencia	1350 W

Característica	Descripción
Consumo en modo de espera	0,48 W El aparato se apaga tras un periodo 28 minutos de inactividad.

9. Asistencia

9.1 Servicio de asistencia

En caso de mal funcionamiento o avería, o para obtener información, contactar con el servicio de asistencia técnica más cercano.

Para conocer el centro de asistencia más cercano, contactar con el responsable de Centros de Asistencia en el número de teléfono +39 0541 694246 o en la dirección de correo electrónico service@trevidea.it .

10. Eliminación



Tal y como establece la Directiva Europea 2012/19/UE, no desechar el producto junto con los residuos urbanos no clasificados.
Es responsabilidad del propietario eliminar tanto estos productos como los demás aparatos eléctricos y electrónicos a través de los puntos de recogida específicos indicados por el gobierno o por los organismos públicos locales.
La eliminación correcta y el reciclaje ayudarán a prevenir consecuencias potencialmente negativas para el medio ambiente y para la salud humana.
Para recibir información más detallada sobre la eliminación, contactar con los organismos públicos competentes, el servicio de eliminación de residuos o el representante al que se adquirió el producto.
Si el producto es de pequeño tamaño (dimensiones exteriores inferiores a 25 cm), es posible devolverlo al revendedor sin obligación de realizar una nueva compra, o bien devolverlo al adquirir un producto equivalente.

Conteúdos | pt

1	MENSAGENS E SÍMBOLOS PRESENTES NO MANUAL	75
2	ADVERTÊNCIAS DE SEGURANÇA	76
3	ESTRUTURA DA MÁQUINA DE CAFÉ	79
4	FUNCIONAMENTO	80
5	LIMPEZA	82
6	DESCALCIFICAÇÃO	85
7	RESOLUÇÃO DE PROBLEMAS	86
8	DADOS TÉCNICOS	87
9	ASSISTÊNCIA	87
10	ELIMINAÇÃO	88

1. Mensagens e símbolos presentes no manual

1.1 Mensagens de segurança

⚠ ADVERTÊNCIA

Indica uma situação perigosa que, se não for evitada, pode ser fatal ou causar lesões graves.

⚠ ATENÇÃO

Indica uma situação perigosa que, se não for evitada, pode causar lesões ligeiras.

1.2 Outras mensagens

AVISO

Indica obrigações que, se não forem cumpridas, podem causar danos na máquina.

1.3 Símbolos classe de proteção

Símbolo	Descrição
	Classe de proteção I: o aparelho possui uma ficha que inclui o terminal de ligação à terra e é usado exclusivamente nas tomadas com ligação à terra.
	Classe de proteção II: o aparelho tem duplo isolamento e não necessita de ficha com ligação à terra.

2. Advertências de segurança

2.1 Advertências gerais



Ler atentamente o manual de utilização antes de instalar e utilizar o aparelho. Conservar a referência ao manual digital para eventuais consultas futuras.

2.2 Advertências para a ligação à rede elétrica

- Ligar o aparelho seguindo as instruções do fabricante: uma instalação incorreta pode causar danos a pessoas, animais ou bens.
- Verificar se os dados de potência máxima indicados na placa de características do aparelho são compatíveis com a rede elétrica.
- Se necessário, utilizar apenas adaptadores, tomadas múltiplas e extensões em conformidade com as normas de segurança em vigor, sem ultrapassar os limites de corrente e de potência indicados.
- Manter o cabo de alimentação afastado de superfícies quentes ou de objetos cortantes.
- Desligar o aparelho da rede elétrica quando não estiver a ser utilizado e antes de qualquer limpeza.
- Não puxar pelo cabo de alimentação para desligar a ficha.
- Não utilizar o aparelho se o cabo de alimentação ou a ficha estiverem danificados ou em caso de curto-circuito.

2.3 Advertências para o posicionamento correto

- Guardar o aparelho num local seco. Manter o aparelho afastado de chuva, humidade, geada ou outras condições atmosféricas prejudiciais.
- Mantenha o aparelho afastado de materiais inflamáveis (por exemplo, cortinas), de chamas abertas ou de fontes de calor.
- Colocar o aparelho sobre superfícies sólidas, planas e estáveis.

2.4 Advertências para uma utilização segura do aparelho

⚠ ATENÇÃO

Aparelho equipado com função de aquecimento.

Durante a utilização, algumas superfícies podem atingir temperaturas elevadas. Utilizar o aparelho com cuidado e tocar apenas nas superfícies previstas.

- Antes de cada utilização, desenrolar completamente o cabo de alimentação.
- Este aparelho não é um brinquedo: as crianças com mais de 8 anos podem utilizá-lo e efetuar a limpeza e a manutenção apenas se forem devidamente instruídas e supervisionadas.
- Manter o aparelho e o cabo de alimentação fora do alcance das crianças com menos de 8 anos.
- Não deixar o cabo de alimentação pendurado em bancadas onde possa ser agarrado por uma criança.

- As pessoas com capacidades físicas, sensoriais ou mentais reduzidas, ou com pouca experiência, podem utilizar o aparelho apenas sob supervisão ou depois de receberem instruções sobre uma utilização segura.
- Não tocar no aparelho com as mãos molhadas ou com os pés descalços.
- Proteger o aparelho de impactos e quedas.
- Não utilizar o aparelho com temporizadores externos ou comandos à distância.
- Utilizar apenas peças de substituição e acessórios originais e compatíveis.

2.5 Advertências para a primeira utilização

- Antes da utilização, verificar se o aparelho e todas as suas peças estão intactas. Em caso de dúvida, não utilizar o aparelho e contactar um centro de assistência autorizado.
- Manter os materiais da embalagem (sacos de plástico, esferovite, agrafos, etc.) fora do alcance das crianças. Eliminá-los de acordo com as normas de recolha diferenciada.

2.6 Advertências de utilização

⚠ ATENÇÃO

Queimaduras.

Durante a saída de água quente ou vapor, NÃO aponte o jato para si nem para outras pessoas.

- Antes de cada utilização, encha o depósito de água. Utilize apenas água natural à temperatura ambiente. Não utilize água com gás, água fria ou quente, nem outros líquidos que possam danificar o aparelho.
- Nunca deixar o aparelho sem supervisão enquanto estiver em funcionamento.
- Utilize o aparelho apenas em ambientes fechados.
- Não deixe o aparelho em ambientes com temperatura inferior a 0 °C: os resíduos de água podem congelar e danificar as peças internas.
- Não desmonte o aparelho.
- Desligue o aparelho quando não estiver a ser utilizado.

2.7 Advertências de limpeza

- Antes da limpeza, desligar a ficha da tomada e aguardar o arrefecimento completo de todas as partes.
- Não mergulhar o aparelho em água ou noutros líquidos.
- Não lave peças do aparelho na máquina de lavar louça.
- Proteger o aparelho de salpicos de água ou de outros líquidos.

2.8 Advertências em caso de avarias e reparações

- Em caso de avaria, mau funcionamento ou cabo de alimentação danificado, não abrir nem mexer no aparelho.
- Só o fabricante, o serviço de assistência autorizado ou pessoal qualificado podem abrir e reparar o aparelho.

- Se o aparelho estiver avariado e não se pretender repará-lo, deve torná-lo inutilizável. Para o fazer, cortar o cabo de alimentação.
- O incumprimento destas indicações pode comprometer a segurança e anular a garantia.

3. Estrutura da máquina de café

3.1 Máquina de café

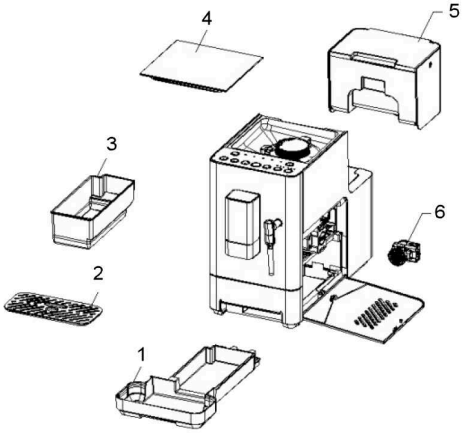

Peça	Descrição
1	Tabuleiro coletor de pingos
2	Grelha coletora de pingos
3	Gaveta de recolha de borras
4	Tampa do recipiente de grãos de café
5	Depósito de água
6	Conjunto infusor

3.2 Painel de comandos

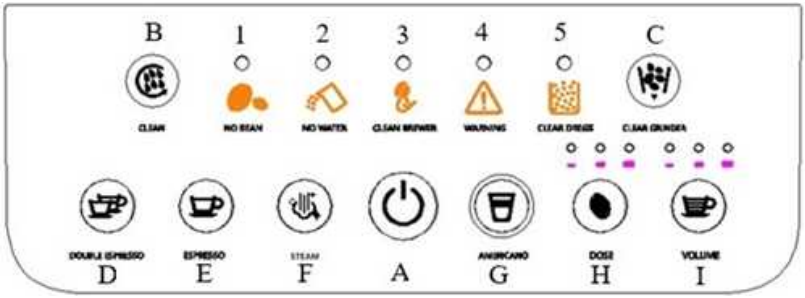

Elemento	Descrição
	Botões
A	Botão de ligar/desligar
B	Botão de autolimpeza
C	Botão de limpeza do moinho de café
D	Botão de café expresso duplo
E	Botão de café expresso
F	Botão vapor
G	Botão de café americano
H	Botão para ajustar a quantidade de café moído distribuída

Elemento	Descrição
I	Botão para ajustar a quantidade de água distribuída
	Indicadores luminosos
1	Indicador luminoso de grãos de café insuficientes
2	Indicador luminoso de água insuficiente
3	Indicador luminoso de limpeza do conjunto infusor
4	Indicador luminoso de aviso geral
5	Indicador luminoso de limpeza das borras de café

4. Funcionamento

4.1 Preparar a máquina para utilização

Lavar e montar o depósito de água

1. Retirar o depósito de água e o conjunto infusor e lavá-los com água.
2. Retirar a tampa de fecho na parte inferior do depósito.
3. Encher o depósito de água até ao nível máximo indicado no depósito e voltar a montá-lo.
4. Voltar a montar o conjunto infusor.

Ajustar o grau de moagem

1. Retirar a tampa do recipiente de grãos de café.
2. Rodar o manípulo de regulação da moagem e defini-lo para um grau de moagem de pelo menos 8.

   AVISO
   Definir apenas um grau de cada vez, para evitar danos na máquina.
3. Encher o recipiente de grãos de café até ao nível máximo indicado.
4. Fechar o recipiente com a tampa.

Montar a lança de vapor

1. Introduzir a lança de vapor no respetivo encaixe e empurrá-la para cima.
2. Rodá-la no sentido anti-horário para a fixar.
3. Ajustar a posição.

Ajustar a altura do bocal de saída do café

- Ajustar a altura do bocal de saída do café em função da chávena que será utilizada.

Lavar e montar o conjunto infusor

1. Abrir a porta lateral e retirar o conjunto infusor; em seguida, lavá-lo com água.
2. Voltar a montá-lo no respetivo compartimento. Certificar-se de que a seta no conjunto infusor está alinhada com a que se encontra na parte superior do compartimento.

✓ Um «clique» indica que o encaixe está correto.

3. Fechar a porta lateral.

Verificar as peças amovíveis

1. Verificar se o tabuleiro coletor de pingos, a grelha do tabuleiro e a gaveta de recolha de borras estão montados corretamente.

4.2 Preparar o café

1. Ligar a ficha à tomada elétrica.
   ✓ Os botões piscam. A máquina efetua uma verificação e realiza a autolimpeza de todos os componentes internos. Quando os botões se apagam, a verificação está concluída.
2. Premir o botão de ligar/desligar.
   ✓ O botão pisca para indicar que a máquina está a aquecer. Quando o botão de ligar/desligar se apaga e todos os outros se acendem, a máquina está pronta.
3. Se necessário, para ajustar a quantidade de café moído distribuída, premir o botão **Dose**.
4. Se necessário, para ajustar a quantidade de água distribuída, premir o botão **Volume**.
5. Colocar uma chávena por baixo do bocal de saída do café.
6. Distribuir a bebida pretendida.

   Nota: Durante a fase inicial e final da distribuição, o fluxo de café é mais reduzido. Trata-se de um comportamento normal da máquina.

7. Para interromper a distribuição antes do fim, premir novamente o botão da bebida selecionada.
8. Para desligar a máquina, voltar a premir o botão de ligar/desligar.
   ✓ A máquina realiza a autolimpeza de todos os componentes internos e, em seguida, desliga-se.

   Nota: Após 28 minutos de inatividade, a máquina desliga-se automaticamente.

4.3 Bater o leite

⚠ ATENÇÃO

Queimaduras.

Durante a distribuição, NÃO direcionar a lança de vapor para si nem para outras pessoas.

SUGESTÃO

Para obter uma boa espuma, recomenda-se utilizar leite gordo frio.

1. Encher o jarro em aço inoxidável com a quantidade de leite necessária.

   Nota: O leite aumenta de volume à medida que é batido.

2. Para eliminar o excesso de vapor no circuito, premir o botão **Steam** e voltar a premi-lo após alguns segundos de distribuição.

3. Introduzir a lança no jarro com o leite, certificando-se de que o leite não cobre os pequenos orifícios da lança.
4. Premir o botão **Steam.**
5. No final do processo de bater, a função de vapor desliga-se automaticamente. Para a interromper manualmente, premir novamente o botão **Steam**.
6. Retirar o jarro e limpar a lança com um pano húmido.

4.4 Repor as definições de fábrica

▸ Premir em simultâneo os botões **Double Espresso** e **Espresso** durante dois segundos.

✓ Todos os parâmetros são repostos para as definições de fábrica.

5. Limpeza

5.1 Indicações gerais de limpeza

⚠ ADVERTÊNCIA

Não mergulhar em água e evitar salpicos de água ou de outros líquidos.

- Antes da limpeza, desligar a ficha da tomada e aguardar o arrefecimento completo de todas as partes.
- Limpar o aparelho regularmente para garantir um bom funcionamento.
- Efetuar regularmente o procedimento de descalcificação para remover os resíduos de calcário do circuito interno.
- Limpar o exterior do aparelho com um pano húmido não abrasivo.

5.2 Limpeza dos componentes amovíveis

AVISO

Lavar os componentes amovíveis à mão: a lavagem na máquina de lavar loiça pode danificá-los.

Componente	Quando limpar	Como limpar
Bocal de saída do café	Após cada utilização	Pano húmido
Grelha coletora de pingos	Uma vez por semana	Água quente, detergente da loiça e esponja não abrasiva
Tabuleiro coletor de pingos	Uma vez por semana	1. Retirar o tabuleiro e esvaziá-lo. 2. Lavá-lo com água quente, detergente da loiça e esponja não abrasiva.

Componente	Quando limpar	Como limpar
Lança de vapor	Após cada utilização	1. Limpar o exterior da lança com um pano húmido. Ou então, rodá-lo no sentido horário e puxá-lo para baixo para o remover; em seguida, lavá-lo sob água corrente. 2. Para eliminar o excesso de vapor no circuito, premir o botão **Steam** e voltar a premi-lo após alguns segundos de distribuição.
Depósito de água	Uma vez por semana	Água corrente
Gaveta de recolha de borras	Após 8 distribuições	1. Retirar a gaveta e esvaziá-la. 2. Lavar com água quente, detergente da loiça e uma esponja não abrasiva.
Conjunto infusor	Após 32 distribuições	1. Abrir a porta lateral e retirar o conjunto infusor. 2. Lavá-lo sob água corrente.
Moinho de café	Uma vez por semana	1. Retirar a tampa do recipiente de grãos de café. 2. Rodar o manípulo de regulação da moagem no sentido anti-horário e retirá-lo. 3. Rodar a mó interna no sentido anti-horário e retirá-la. 4. Limpar a mó e o recipiente de grãos de café com o pincel próprio. 5. Voltar a montar o manípulo de regulação da moagem, rodando-o no sentido horário. 6. Esvaziar o recipiente de grãos de café como indicado em "Limpeza dos componentes não amovíveis". 7. Retirar o manípulo de regulação da moagem, montar a mó interna rodando-a no sentido horário e voltar a montar o manípulo de regulação da moagem.

5.3 Limpeza dos componentes não amovíveis

Componente	Quando limpar	Como limpar
Recipiente de grãos de café	Uma vez por semana	**Este procedimento permite esvaziar o recipiente dos grãos de café restantes para o limpar.** 1. Manter premido o botão **CLEAR GRINDER** durante pelo menos um segundo. ✓ O botão permanece aceso enquanto todos os outros se apagam. A moagem dos grãos de café inicia-se e demora 15 segundos. 2. Retirar a gaveta de recolha de borras e esvaziá-la. 3. Se ainda houver grãos de café no recipiente, repetir o procedimento várias vezes. 4. Para interromper manualmente a moagem, premir o botão **CLEAR GRINDER**. 5. Depois de o esvaziar, limpar o interior do recipiente com um pano húmido.
Canal de distribuição do café moído	Uma vez por semana	1. Premir os botões **CLEAR GRINDER** e **ESPRESSO** em simultâneo durante dois segundos. ✓ Os botões piscam. A máquina inicia a limpeza. 2. No fim do procedimento, voltar a premir os botões **CLEAR GRINDER** e **ESPRESSO** em simultâneo durante dois segundos. ✓ Os botões apagam-se.
Suporte externo do conjunto infusor	Uma vez por semana	Remover os resíduos em redor do suporte com o pincel próprio.
Suporte interno do conjunto infusor	Quando necessário	1. Premir os botões **CLEAN** e **DOUBLE ESPRESSO** em simultâneo durante um segundo. ✓ O conjunto infusor desloca-se para baixo. 2. Empurrar a porta de acesso ao conjunto para a abrir. 3. Lubrificar o parafuso de suporte. 4. Fechar novamente a porta. 5. Voltar a premir os botões **CLEAN** e **DOUBLE ESPRESSO** em simultâneo durante um segundo.

5.4 Autolimpeza dos componentes internos

Recomenda-se efetuar regularmente a autolimpeza dos componentes internos para garantir o bom funcionamento da máquina.

1. Colocar um recipiente por baixo do bocal de saída do café e da lança de vapor. Se necessário, remover o tabuleiro coletor de pingos.
2. Premir o botão **CLEAN**.
   ✓ A máquina distribui água durante cerca de um minuto.

6. Descalcificação

6.1 Introdução

O procedimento de descalcificação serve para remover os resíduos de calcário acumulados ao longo do tempo. Deve ser efetuada uma vez por mês ou após um determinado número de utilizações.

A máquina conta automaticamente as bebidas distribuídas. Ao atingir 500, após cada distribuição os botões **Double Espresso** e **Americano** piscam cinco vezes, assinalando a necessidade de descalcificação. O lembrete de descalcificação e o contador são repostos automaticamente após a execução do procedimento.

6.2 Procedimento

1. Encher o depósito de água até ao nível máximo indicado.
2. Adicionar o produto descalcificante de acordo com as quantidades indicadas na embalagem.

   Nota: Tipicamente, a proporção de água para descalcificante é 4:1. Em alternativa, é possível utilizar ácido cítrico, adicionando 3 ml de ácido cítrico por cada 100 ml de água.

3. Colocar um recipiente com capacidade mínima de 1,2 litros por baixo do bocal de saída do café e da lança de vapor. Se necessário, remover o tabuleiro coletor de pingos.
4. Ligar a ficha à tomada elétrica e ligar a máquina.
   ✓ Os botões piscam. A máquina efetua uma verificação e realiza a autolimpeza de todos os componentes internos. Quando os botões se apagam, a verificação está concluída.
5. Premir o botão de ligar/desligar.
   ✓ O botão pisca para indicar que a máquina está a aquecer. Quando o botão de ligar/desligar se apaga e todos os outros se acendem, a máquina está pronta.
6. Premir em simultâneo os botões **Double Espresso** e **Americano** durante um segundo.
   ✓ O procedimento de descalcificação inicia-se.
7. Aguardar até que toda a solução descalcificante seja drenada. O procedimento dura cerca de 10 minutos.
   ✓ No final do procedimento, a máquina volta automaticamente para o modo standby.

7. Resolução de problemas

Problema	Possível causa	Solução
Luz **NO WATER** acesa	Nível de água insuficiente no depósito	Encher o depósito.
Luz **NO BEAN** acesa	Quantidade insuficiente de grãos de café	1. Encher o recipiente de grãos de café. 2. Iniciar uma distribuição para repor o aviso.
Luz **CLEAN BREWER** acesa	Necessidade de limpeza do conjunto infusor	Retirar e limpar o conjunto infusor.
Luz **WARNING** acesa	Componente não instalado corretamente	Instalar corretamente o componente em causa (conjunto infusor, porta lateral, tabuleiro coletor de pingos, manípulo de regulação da moagem)
Luz **CLEAR DREGS** acesa	Gaveta de recolha de borras cheia	Esvaziar e limpar a gaveta.
	A gaveta de recolha de borras está vazia, mas o contador não foi reiniciado	Depois de esvaziar a gaveta, aguardar alguns segundos antes de a voltar a montar.
Luz **WARNING** e botão **ESPRESSO** a piscar	Mau funcionamento do canal de distribuição do café moído	Desligar e reiniciar a máquina.
Luz **NO BEAN** e luz **WARNING** a piscar	Sistema de moagem sobreaquecido	Aguardar 5 minutos antes de iniciar uma nova distribuição ou desligar e reiniciar a máquina.
Luz **WARNING** e botão **CLEAN** a piscar	Ausência de sinal do fluxómetro/ Distribuição de água anómala	Encher o depósito de água.
Luz **WARNING**, botão **CLEAN** e botão **ESPRESSO** a piscar	Erro do sensor Hall ou do motor do conjunto infusor	Desligar e reiniciar a máquina.
Luzes **CLEAR DREGS** e **CLEAN BREWER** acesas	Limpeza efetuada com a máquina desligada	Limpar o conjunto infusor com a máquina ligada.
O café não sai	Bocal de saída do café obstruído	Limpar o bocal de saída com um palito de dentes.
O moinho de café funciona, mas não sai café	Canal de distribuição do café obstruído (grãos de café húmidos ou demasiado oleosos)	Limpar o canal de distribuição do café.

Problema	Possível causa	Solução
O café sai lentamente	Moagem demasiado fina	Ajustar a moagem rodando o manípulo no sentido anti-horário.
O creme do café tem pouca consistência	Moagem demasiado grossa	Ajustar a moagem rodando o manípulo no sentido horário.
A máquina não se liga	Ficha não inserida corretamente	Ligar a máquina à tomada.
	Alimentação ausente	Verificar a fonte de alimentação.
A máquina faz um ruído anómalo durante a distribuição	-	Contactar a assistência.

8. Dados técnicos

8.1 Características do produto

Característica	Descrição
Modelo	G10235

8.2 Características elétricas

Característica	Descrição
Classe de proteção	⏚ I
Alimentação	AC 220-240V~50/60Hz
Potência	1350 W
Consumo em standby	0,48 W O aparelho entra em standby após 28 minutos de inatividade.

9. Assistência

9.1 Serviço de assistência

Em caso de mau funcionamento ou avaria, ou para informações, contacte a assistência técnica mais próxima de si.

Para saber qual o centro de assistência mais próximo, contacte o responsável pelos Centros de Assistência através do número de telefone +39 0541 694246 ou do endereço de e-mail service@trevidea.it.

10. Eliminação



Conforme prescrito pela Diretiva Europeia 2012/19/UE, não elimine o produto juntamente com os resíduos urbanos indiferenciados.
É responsabilidade do proprietário eliminar estes produtos, bem como outros equipamentos elétricos e eletrónicos, através das estruturas de recolha específicas indicadas pelo governo ou pelas entidades públicas locais.
A eliminação correta e a reciclagem ajudarão a prevenir consequências potencialmente negativas para o ambiente e para a saúde humana.
Para obter informações mais detalhadas sobre a eliminação, contacte as entidades públicas competentes, o serviço de recolha de resíduos ou o revendedor junto do qual adquiriu o produto.
Se o produto for de pequenas dimensões (dimensões externas inferiores a 25 cm), é possível devolver o produto ao revendedor sem obrigação de efetuar uma nova compra, ou devolvê-lo aquando da compra de um produto equivalente.

Inhoud | nl

1	MELDINGEN EN SYMBOLEN IN DE HANDLEIDING	90
2	VEILIGHEIDSINSTRUCTIES	91
3	OPBOUW VAN DE KOFFIEMACHINE	93
4	WERKING	94
5	SCHOONMAKEN	96
6	ONTKALKEN	99
7	PROBLEMEN OPLOSSEN	100
8	TECHNISCHE GEGEVENS	101
9	SERVICE	101
10	AFVOER	102

1. Meldingen en symbolen in de handleiding

1.1 Veiligheidsmeldingen

⚠ WAARSCHUWING

Wijst op een gevaarlijke situatie die, indien deze niet wordt vermeden, kan leiden tot de dood of ernstig letsel.

⚠ LET OP

Wijst op een gevaarlijke situatie die, indien deze niet wordt vermeden, kan leiden tot licht letsel.

1.2 Andere meldingen

KENNISGEVING

Geeft verplichtingen aan die, indien niet nageleefd, schade aan de machine kunnen veroorzaken.

1.3 Symbolen beschermingsklasse

Symbool	Beschrijving
	Beschermingsklasse I: het apparaat heeft een stekker met aarding en mag uitsluitend worden gebruikt in stopcontacten met aarding.
	Beschermingsklasse II: het apparaat is dubbel geïsoleerd en vereist geen stekker met aarding.

2. Veiligheidsinstructies

2.1 Algemene waarschuwingen



Lees de gebruikershandleiding zorgvuldig alvorens het apparaat te installeren en te gebruiken. Bewaar de verwijzing naar de digitale handleiding voor toekomstige raadpleging.

2.2 Waarschuwingen voor aansluiting op het elektriciteitsnet

- Sluit het apparaat aan volgens de instructies van de fabrikant: een verkeerde installatie kan schade veroorzaken aan personen, dieren of eigendommen.
- Controleer of het maximaal vermogen dat op het typeplaatje van het apparaat staat compatibel is met het elektriciteitsnet.
- Gebruik indien nodig alleen adapters, stekkerdozen en verlengsnoeren die voldoen aan de geldende veiligheidsnormen, en overschrijd de aangegeven grenzen voor stroomopname en vermogen niet.
- Houd het netsnoer uit de buurt van hete oppervlakken of scherpe voorwerpen.
- Koppel het apparaat los van het elektriciteitsnet wanneer het niet wordt gebruikt en alvorens het schoon te maken.
- Trek niet aan het netsnoer om de stekker uit het stopcontact te halen.
- Gebruik het apparaat niet als het netsnoer of de stekker beschadigd is, of bij kortsluiting.

2.3 Waarschuwingen voor de juiste plaatsing

- Bewaar het apparaat op een droge plaats. Houd het apparaat uit de buurt van regen, vocht, vorst of andere schadelijke weersomstandigheden.
- Houd het apparaat uit de buurt van brandbare materialen (bijv. gordijnen), open vuur of warmtebronnen.
- Plaats het apparaat op een stevige, vlakke en stabiele ondergrond.

2.4 Waarschuwingen voor veilig gebruik van het apparaat

⚠ LET OP

Het apparaat heeft een verwarmingsfunctie.

Tijdens het gebruik kunnen sommige oppervlakken hoge temperaturen bereiken. Gebruik het apparaat voorzichtig en raak alleen de daarvoor bestemde oppervlakken aan.

- Rol vóór elk gebruik het netsnoer volledig uit.
- Dit apparaat is geen speelgoed: kinderen ouder dan 8 jaar mogen het alleen gebruiken, reinigen en onderhouden als ze hiervoor goed zijn geïnstrueerd en onder toezicht staan.
- Houd het apparaat en het netsnoer buiten bereik van kinderen jonger dan 8 jaar.
- Laat het netsnoer niet over werkbladen hangen waar een kind het kan vastpakken.
- Personen met beperkte fysieke, zintuiglijke of mentale capaciteiten, of met weinig ervaring, mogen het apparaat alleen gebruiken onder toezicht of nadat ze instructies hebben gekregen over veilig gebruik.

- Raak het apparaat niet aan met natte handen of op blote voeten.
- Bescherm het apparaat tegen stoten en vallen.
- Gebruik het apparaat niet met externe timers of met afstandsbedieningen.
- Gebruik alleen originele en compatibele reserveonderdelen en accessoires.

2.5 Waarschuwingen voor het eerste gebruik

- Controleer vóór gebruik of het apparaat en alle onderdelen intact zijn. Gebruik het apparaat bij twijfel niet en neem contact op met een erkend servicecentrum.
- Houd het verpakkingsmateriaal (plastic zakjes, piepschuim, nietjes enz.) buiten bereik van kinderen. Voer ze af volgens de regels voor gescheiden afvalinzameling.

2.6 Waarschuwingen voor het gebruik

⚠ LET OP

Brandwonden.

Richt de straal tijdens het afgeven van heet water of stoom NIET op uzelf of op andere personen.

- Vul de watertank voor elk gebruik. Gebruik uitsluitend gewoon water op kamertemperatuur. Gebruik geen koolzuurhoudend water, koud of warm water of andere vloeistoffen die het apparaat kunnen beschadigen.
- Laat het apparaat nooit onbeheerd achter terwijl het in werking is.
- Gebruik het apparaat alleen binnenshuis.
- Laat het apparaat niet achter in ruimtes waar de temperatuur onder 0 °C ligt: waterresten kunnen bevriezen en de interne onderdelen beschadigen.
- Demonteer het apparaat niet.
- Schakel het apparaat uit wanneer het niet in gebruik is.

2.7 Waarschuwingen voor het schoonmaken

- Trek vóór het reinigen de stekker uit het stopcontact en wacht tot alle onderdelen volledig zijn afgekoeld.
- Dompel het apparaat niet onder in water of andere vloeistoffen.
- Was geen onderdelen van het apparaat in de vaatwasser.
- Bescherm het apparaat tegen spatten water of andere vloeistoffen.

2.8 Waarschuwingen bij storingen en reparaties

- Open het apparaat niet bij een storing, slechte werking of een beschadigd netsnoer en breng er geen wijzigingen in aan.
- Alleen de fabrikant, een erkende servicedienst of gekwalificeerd personeel mogen het apparaat openen en repareren.
- Als het apparaat defect is en je het niet wilt laten repareren, maak het dan onbruikbaar. Knip daarvoor het netsnoer door.
- Als je deze aanwijzingen niet opvolgt, kan dit de veiligheid in gevaar brengen en de garantie doen vervallen.

3. Opbouw van de koffiemachine

3.1 Koffiemachine

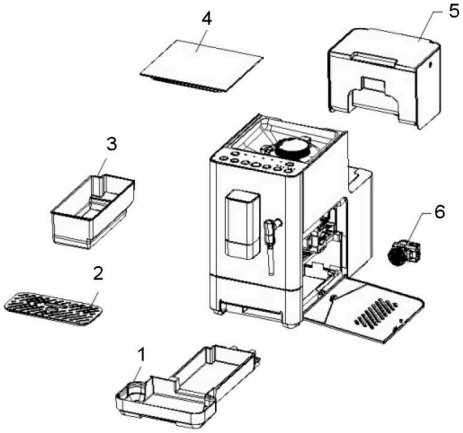

Onderdeel	Beschrijving
1	Lekbakje
2	Lekrooster
3	Koffiediklade
4	Deksel van de koffiebonenhouder
5	Watertank
6	Zetgroep

3.2 Bedieningspaneel

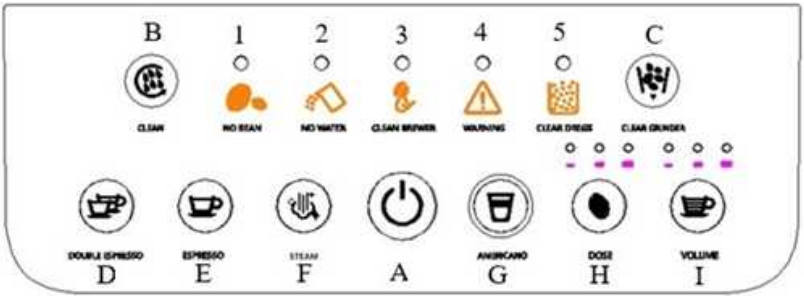

Onderdeel	Beschrijving
	Knoppen
A	Aan/uit-knop
B	Knop voor zelfreiniging
C	Knop voor reiniging koffiemolen
D	Knop voor dubbele espresso
E	Knop voor espresso
F	Knop voor stoom
G	Knop voor gewone koffie
H	Knop om de hoeveelheid afgegeven gemalen koffie in te stellen

Onderdeel	Beschrijving
I	Knop om de hoeveelheid afgegeven water in te stellen
	Controlelampjes
1	Controlelampje te weinig koffiebonen
2	Controlelampje te weinig water
3	Controlelampje reiniging zetgroep
4	Controlelampje algemene waarschuwing
5	Controlelampje reiniging koffiedik

4. Werking

4.1 De machine voorbereiden voor gebruik

De watertank wassen en plaatsen

1. Verwijder de watertank en de zetgroep en was ze met water.
2. Verwijder de afsluitdop aan de onderkant van de watertank.
3. Vul de watertank tot het aangegeven maximumniveau en plaats hem terug.
4. Plaats de zetgroep terug.

De maalgraad instellen

1. Verwijder het deksel van de koffiebonenhouder.
2. Draai aan de maalgraadknop en stel hem in op een maalgraad van minstens 8.

   KENNISGEVING
   Pas de maalgraad steeds met één stand tegelijk aan om schade aan de machine te voorkomen.
3. Vul de koffiebonenhouder tot het aangegeven maximumniveau.
4. Sluit de koffiebonenhouder met het deksel.

Het stoompijpje aanbrengen

1. Steek het stoompijpje in de daarvoor bestemde opening en duw hem omhoog.
2. Draai hem tegen de klok in om hem vast te zetten.
3. Zet hem in de gewenste stand.

De hoogte van de koffie-uitloop instellen

- Stel de hoogte van de koffie-uitloop in op basis van het kopje dat je gebruikt.

De zetgroep wassen en plaatsen

1. Open het zijpaneel en verwijder de zetgroep. Was deze daarna met water.
2. Plaats hem terug in zijn vak. Zorg ervoor dat de pijl op de zetgroep tegenover de pijl boven in het vak staat.

✓ Een ‘klik’ geeft aan dat de vergrendeling correct is.

3. Sluit het zijpaneel.

De uitneembare onderdelen controleren

1. Controleer of het lekbakje, het lekrooster en de koffiediklade correct zijn geplaatst.

4.2 Koffie zetten

1. Steek de stekker in het stopcontact.
   ✓ De knoppen knipperen. De machine voert een controle uit en voert een automatische zelfreiniging van alle interne onderdelen uit. Wanneer de knoppen uitgaan, is de controle afgerond.
2. Druk op de aan/uit-knop.
   ✓ De knop knippert om aan te geven dat de machine bezig is met opwarmen. Wanneer de aan/uit-knop uitgaat en alle andere knoppen gaan branden, is de machine klaar.
3. Druk zo nodig op de knop **Dose** om de afgegeven hoeveelheid gemalen koffie in te stellen.
4. Druk zo nodig op de knop **Volume** om de afgegeven hoeveelheid water in te stellen.
5. Plaats een kopje onder de koffie-uitloop.
6. Bereid de gewenste drank.

   Opmerking: Aan het begin en aan het einde van de uitgifte komt er minder koffie uit. Dit is normaal.

7. Om de uitgifte voortijdig te stoppen, druk je opnieuw op de knop van de geselecteerde drank.
8. Om de machine uit te schakelen, druk je opnieuw op de aan/uit-knop.
   ✓ De machine voert de zelfreiniging van alle interne onderdelen uit en schakelt daarna uit.

   Opmerking: Na 28 minuten inactiviteit schakelt de machine automatisch uit.

4.3 Melk opschuimen

⚠ LET OP

Brandwonden.

Richt het stoompijpje tijdens gebruik NIET op jezelf of op anderen.

TIP

Om een goed schuim te krijgen, wordt aanbevolen om koude volle melk te gebruiken.

1. Vul de roestvrijstalen kan met de benodigde hoeveelheid melk.

   Opmerking: De melk neemt in volume toe tijdens het opschuimen.

2. Om overtollige stoom uit het circuit te verwijderen, druk je op de knop **Steam** en druk je hem na enkele seconden uitgifte opnieuw in.

3. Steek het stoompijpje in de kan met melk en zorg dat de melk de kleine openingen in het stoompijpje niet bedekt.
4. Druk op de knop **Steam.**
5. Als het opschuimen klaar is, stopt de stoomfunctie automatisch. Om dit handmatig te stoppen, druk je opnieuw op de knop **Steam**.
6. Verwijder de melkkan en reinig het stoompijpje met een vochtige doek.

4.4 Fabrieksinstellingen herstellen

- Houd de knoppen **Double Espresso** en **Espresso** tegelijk twee seconden ingedrukt.

✓ Alle parameters worden teruggezet naar de fabrieksinstellingen.

5. Schoonmaken

5.1 Algemene reinigingsinstructies

⚠ WAARSCHUWING

Dompel niet onder in water en voorkom spatten van water of andere vloeistoffen.

- Trek vóór het reinigen de stekker uit het stopcontact en wacht tot alle onderdelen volledig zijn afgekoeld.
- Reinig het apparaat regelmatig om een goede werking te garanderen.
- Voer regelmatig de ontkalkingsprocedure uit om kalkresten uit de leidingen te verwijderen.
- Reinig de buitenkant van het apparaat met een vochtige, niet-schurende doek.

5.2 Reiniging van uitneembare onderdelen

KENNISGEVING

Was de uitneembare onderdelen met de hand; wassen in de vaatwasser kan ze beschadigen.

Onderdeel	Wanneer reinigen	Hoe reinigen
Koffie-uitloop	Na elk gebruik	Vochtige doek
Lekrooster	Een keer per week	Warm water, afwasmiddel en een niet-schurende spons
Lekbakje	Een keer per week	1. Verwijder het lekbakje en maak het leeg. 2. Was het met warm water, afwasmiddel en een niet-schurende spons.

Onderdeel	Wanneer reinigen	Hoe reinigen
Stoompijpje	Na elk gebruik	1. Reinig de buitenkant van het stoompijpje met een vochtige doek. Of draai het met de klok mee en trek het omlaag om het te verwijderen. Was het stoompijpje vervolgens onder stromend water. 2. Om overtollige stoom uit het circuit te verwijderen, druk je op de knop **Steam** en druk je hem na enkele seconden uitgifte opnieuw in.
Watertank	Een keer per week	Stromend water
Koffiediklade	Na 8 koffie-uitgiftes	1. Verwijder de koffiediklade en maak hem leeg. 2. Wassen met warm water, afwasmiddel en een niet-schurende spons.
Zetgroep	Na 32 koffie-uitgiftes	1. Open het zijpaneel en verwijder de zetgroep. 2. Wassen onder stromend water.
Koffiemolen	Een keer per week	1. Verwijder het deksel van de koffiebonenhouder. 2. Draai de maalgraadknop tegen de klok in en verwijder deze. 3. Draai de interne maalschijf tegen de klok in en verwijder deze. 4. Reinig de maalschijf en de koffiebonenhouder met het bijgeleverde borsteltje. 5. Plaats de maalgraadknop terug door hem met de klok mee te draaien. 6. Leeg de koffiebonenhouder zoals aangegeven in "Reiniging van niet-uitneembare onderdelen". 7. Verwijder de maalgraadknop, plaats de interne maalschijf terug door hem met de klok mee te draaien en plaats de maalgraadknop terug.

5.3 Reiniging van niet-uitneembare onderdelen

Onderdeel	Wanneer reinigen	Hoe reinigen
Koffiebonenhouder	Een keer per week	**Met deze procedure kun je achtergebleven koffiebonen uit de houder verwijderen om hem te reinigen.** 1. Houd de knop **CLEAR GRINDER** minstens één seconde ingedrukt. ✓ De knop blijft branden terwijl alle andere uitgaan. Het malen van de koffiebonen start en duurt 15 seconden. 2. Verwijder de koffiediklade en maak hem leeg. 3. Als er nog koffiebonen in de houder zitten, herhaal je de procedure meerdere keren. 4. Om het malen handmatig te stoppen, druk je op de knop **CLEAR GRINDER**. 5. Reinig na het legen de binnenkant van de houder met een vochtige doek.
Uitgiftekanaal voor gemalen koffie	Een keer per week	1. Druk de knoppen **CLEAR GRINDER** en **ESPRESSO** tegelijk twee seconden in. ✓ De knoppen knipperen. De machine start de reiniging. 2. Aan het einde van de procedure druk je opnieuw de knoppen **CLEAR GRINDER** en **ESPRESSO** tegelijk twee seconden in. ✓ De knoppen gaan uit.
Externe steun van de zetgroep	Een keer per week	Verwijder de resten rond de steun met het bijgeleverde borsteltje.
Interne steun van de zetgroep	Wanneer nodig	1. Druk de knoppen **CLEAN** en **DOUBLE ESPRESSO** tegelijk één seconde in. ✓ De zetgroep beweegt omlaag. 2. Druk het toegangspaneel van de zetgroep in om het te openen. 3. Smeer de steunschroef. 4. Sluit het paneel weer. 5. Druk opnieuw de knoppen **CLEAN** en **DOUBLE ESPRESSO** tegelijk één seconde in.

5.4 Zelfreiniging van de interne onderdelen

Het is aan te raden om de zelfreiniging van de interne onderdelen regelmatig uit te voeren om een goede werking van de machine te garanderen.

1. Plaats een houder onder de koffie-uitloop en onder het stoompijpje. Verwijder zo nodig het lekbakje.
2. Druk op de knop **CLEAN**.
   ✓ De machine geeft gedurende ongeveer één minuut water af.

6. Ontkalken

6.1 Inleiding

De ontkalkingsprocedure dient om de kalkresten te verwijderen die zich in de loop der tijd hebben opgehoopt. Deze procedure moet één keer per maand of na een specifiek aantal gebruiksbeurten worden uitgevoerd.

De machine telt automatisch het aantal afgegeven dranken. Wanneer de teller 500 bereikt, knipperen na elke uitgifte de knoppen **Double Espresso** en **Americano** 5 keer om aan te geven dat ontkalken nodig is. De ontkalkingsmelding en de teller worden automatisch gereset nadat je de procedure hebt uitgevoerd.

6.2 Procedure

1. Vul de watertank tot het aangegeven maximumniveau.
2. Voeg het ontkalkingsmiddel toe volgens de hoeveelheden op de verpakking.

   Opmerking: Doorgaans is de verhouding water/ontkalkingsmiddel 4:1. Je kunt in plaats daarvan ook citroenzuur gebruiken: voeg 3 ml citroenzuur toe per 100 ml water.

3. Plaats een houder van minstens 1,2 liter onder de koffie-uitloop en onder het stoompijpje. Verwijder zo nodig het lekbakje.
4. Steek de stekker in het stopcontact en zet de machine aan.
   ✓ De knoppen knipperen. De machine voert een controle uit en voert een automatische zelfreiniging van alle interne onderdelen uit. Wanneer de knoppen uitgaan, is de controle afgerond.
5. Druk op de aan/uit-knop.
   ✓ De knop knippert om aan te geven dat de machine bezig is met opwarmen. Wanneer de aan/uit-knop uitgaat en alle andere knoppen gaan branden, is de machine klaar.
6. Druk de knoppen **Double Espresso** en **Americano** één seconde tegelijk in.
   ✓ De ontkalkingsprocedure start.
7. Wacht tot alle ontkalkingsoplossing is uitgelopen. De procedure duurt ongeveer 10 minuten.
   ✓ Aan het einde van de procedure gaat de machine automatisch terug naar stand-by.

7. Problemen oplossen

Probleem	Mogelijke oorzaak	Oplossing
Controlelampje **NO WATER** brandt	Waterniveau in de tank is te laag	Vul de tank.
Controlelampje **NO BEAN** brandt	Te weinig koffiebonen	1. Vul de koffiebonenhouder. 2. Start een uitgifte om de melding te resetten.
Controlelampje **CLEAN BREWER** brandt	Reiniging van de zetgroep nodig	Verwijder de zetgroep en reinig deze.
Controlelampje **WARNING** brandt	Onderdeel niet correct geplaatst	Breng het betreffende onderdeel correct aan (zetgroep, zijpaneel, lekbakje, maalgraadknop)
Controlelampje **CLEAR DREGS** brandt	Koffiediklade vol	Leeg en reinig de lade.
	Koffiediklade leeg, maar teller niet gereset	Wacht na het legen van de lade enkele seconden voordat je hem terugplaatst.
Controlelampje **WARNING** en knop **ESPRESSO** knipperen	Storing in het uitgiftekanaal voor gemalen koffie	Schakel de machine uit en start hem opnieuw op.
Controlelampje **NO BEAN** en controlelampje **WARNING** knipperen	Maalsysteem oververhit	Wacht 5 minuten voordat je een nieuwe uitgifte start, of schakel de machine uit en start hem opnieuw op.
Controlelampje **WARNING** en knop **CLEAN** knipperen	Geen signaal van de debietmeter/ afwijkende waterafgifte	Vul de watertank.
Controlelampje **WARNING**, knop **CLEAN** en knop **ESPRESSO** knipperen	Fout Hall-sensor of motor van de zetgroep	Schakel de machine uit en start hem opnieuw op.
Controlelampjes **CLEAR DREGS** en **CLEAN BREWER** branden	Reiniging uitgevoerd terwijl de machine uit stond	Reinig de zetgroep terwijl de machine aan staat.
Er komt geen koffie uit	Koffie-uitloop verstopt	Reinig de uitloop met een tandenstoker.
De koffiemolen werkt, maar er komt geen koffie uit	Koffie-uitgiftekanaal verstopt (vochtige of te olieachtige bonen)	Reinig het koffie-uitgiftekanaal.
De koffie komt er langzaam uit	Te fijne maling	Stel de maalgraad in door de maalgraadknop tegen de klok in te draaien.

Probleem	Mogelijke oorzaak	Oplossing
Het schuimlaagje van de koffie is niet stevig genoeg	Te grove maling	Stel de maalgraad in door de maalgraadknop met de klok mee te draaien.
De machine schakelt niet in	Stekker niet goed ingestoken	Sluit de machine aan op het stopcontact.
	Geen stroom	Controleer de stroomvoorziening.
De machine maakt een ongewoon geluid tijdens de uitgifte	-	Neem contact op met de servicedienst.

8. Technische gegevens

8.1 Eigenschappen van het product

Kenmerk	Beschrijving
Model	G10235

8.2 Elektrische kenmerken

Kenmerk	Beschrijving
Beschermingsklasse	⏚ I
Voeding	AC 220-240V~50/60Hz
Vermogen	1350 W
Verbruik in stand-by	0,48 W Het apparaat schakelt na 28 minuten inactiviteit uit.

9. Service

9.1 Servicedienst

Neem bij een storing of defect, of voor informatie, contact op met de dichtstbijzijnde technische servicedienst.

Om het dichtstbijzijnde servicecentrum te vinden, neem je contact op met de verantwoordelijke voor de servicecentra via telefoonnummer +39 0541 694246 of via het e-mailadres service@trevidea.it.

10. Afvoer



Zoals voorgeschreven door de Europese richtlijn 2012/19/EU mag het product niet worden afgevoerd met het ongesorteerde huishoudelijk afval.
De eigenaar is verantwoordelijk voor het afvoeren van zowel deze producten als andere elektrische en elektronische apparatuur via de specifieke inzamelpunten die door de overheid of de lokale overheidsinstanties zijn aangewezen.
Correcte afvalverwerking en recycling helpen mogelijke negatieve gevolgen voor het milieu en de gezondheid van de mens te voorkomen.
Neem voor uitgebreidere informatie over de afvalverwerking contact op met de bevoegde overheidsinstanties, de afvalinzameldienst of de verkoper bij wie je het product hebt gekocht.
Als het product klein is (buitenafmetingen kleiner dan 25 cm), kun je het bij de verkoper terugbrengen zonder dat je verplicht bent een nieuw product te kopen of je kunt het inleveren op het moment van aankoop van een gelijkwaardig product.

Innehåll | sv

1	MEDDELANDEN OCH SYMBOLER I HANDBOKEN	104
2	SÄKERHETSANVISNINGAR	105
3	KAFFEMASKINENS UTFORMNING	107
4	FUNKTION	108
5	RENGÖRING	110
6	AVKALKNING	113
7	FELSÖKNING	114
8	TEKNISKA DATA	115
9	SERVICE	115
10	AVFALLSHANTERING	116

1. Meddelanden och symboler i handboken

1.1 Säkerhetsmeddelanden

⚠ VARNING

Varnar för en farlig situation som kan leda till dödsfall eller allvarliga skador om den inte undviks.

⚠ FÖRSIKTIGHET

Varnar för en farlig situation som kan orsaka lindriga skador om den inte undviks.

1.2 Andra meddelanden

OBSERVERA

Anger skyldigheter som kan orsaka skador på maskinen om de inte uppfylls.

1.3 Skyddsklassymboler

Symbol	Beskrivning
⏚	Skyddsklass I: Apparaten har en kontakt med jordpol och får endast användas i jordatuttag.
⧈	Skyddsklass II: Apparaten är dubbelisolerad och kräver ingen jordad kontakt.

2. Säkerhetsanvisningar

2.1 Allmänna varningar



Läs bruksanvisningen noggrant innan du installerar och använder apparaten. Spara hänvisningen till den digitala handboken för eventuell framtida konsultation.

2.2 Varningar för anslutning till elnätet

- Anslut apparaten enligt tillverkarens anvisningar: felaktig installation kan orsaka skador på personer, djur eller egendom.
- Kontrollera att de maximala effektvärdena som anges på apparatens typskylt är kompatibla med elnätet.
- Använd vid behov endast adaptrar, grenuttag och förlängningssladdar som uppfyller gällande säkerhetsnormer utan att överskrida de angivna gränserna för strömförbrukning och effekt.
- Håll elkabeln borta från heta ytor eller vassa föremål.
- Koppla bort apparaten från elnätet när den inte används och före rengöring.
- Dra inte i elkabeln för att dra ur stickkontakten.
- Använd inte apparaten om elkabeln eller kontakten är skadad eller om det föreligger kortslutning.

2.3 Anvisningar för korrekt placering

- Förvara apparaten på en torr plats. Håll apparaten borta från regn, fukt, frost eller andra skadliga väderförhållanden.
- Håll apparaten borta från brandfarliga material (t.ex. gardiner), öppen låga eller värmekällor.
- Placera apparaten på en hållbar, plan och stabil yta.

2.4 Varningar för säker användning av apparaten

⚠ FÖRSIKTIGHET

Apparaten är utrustad med en värmefunktion.

Under användning kan vissa ytor nå höga temperaturer. Använd apparaten försiktigt och rör endast de ytor som är avsedda för detta.

- Rulla ut elkabeln helt före varje användning.
- Den här apparaten är inte en leksak: barn över 8 år får endast använda den och sköta rengöring och underhåll om de har fått lämplig instruktion och övervakning.
- Håll apparaten och elkabeln utom räckhåll för barn under 8 år.
- Låt inte elkabeln hänga över arbetsytor där den kan nås av barn.
- Personer med nedsatt fysisk, sensorisk eller mental förmåga, eller med begränsad erfarenhet, får endast använda apparaten under uppsikt eller efter att ha fått instruktioner om säker användning.
- Rör inte apparaten med våta händer eller barfota.
- Skydda apparaten mot stötar och fall.

- Använd inte apparaten med externa timers eller fjärrkontroller.
- Använd endast originalreservdelar och kompatibla tillbehör.

2.5 Varningar vid första användningen

- Kontrollera före användning att apparaten och alla dess delar är hela. Vid tveksamhet, använd inte apparaten och kontakta en auktoriserad serviceverkstad.
- Förvara förpackningsmaterial (plastpåsar, polystyren, gem etc.) utom räckhåll för barn. Skaffa bort dem enligt gällande regler för avfallssortering.

2.6 Varningar vid användning

⚠ FÖRSIKTIGHET

Brännskador.

Rikta INTE strålen mot dig själv eller andra när varmvatten eller ånga strömmar ut.

- Fyll på vatten i behållaren före varje användning. Använd endast vanligt vatten vid rumstemperatur. Använd inte kolsyrat vatten, kallt eller varmt vatten eller andra vätskor som kan skada apparaten.
- Lämna aldrig apparaten utan uppsikt när den är i drift.
- Använd endast apparaten inomhus.
- Lämna inte apparaten i utrymmen där temperaturen är lägre än 0 °C: vattenrester i apparaten kan frysa och skada de inre delarna.
- Montera inte ner apparaten.
- Stäng av apparaten när den inte används.

2.7 Varningar vid rengöring

- Före rengöring ska du dra ur stickkontakten och vänta tills alla delar har svalnat helt.
- Sänk inte ner apparaten i vatten eller andra vätskor.
- Maskindiska inte delar av apparaten.
- Skydda apparaten mot stänk av vatten eller andra vätskor.

2.8 Varningar vid fel och reparationer

- Vid fel, funktionsstörningar eller skadad elkabel ska du inte öppna eller göra otillåtna ändringar på apparaten.
- Endast tillverkaren, auktoriserad service eller kvalificerad personal får öppna och reparera apparaten.
- Om apparaten är trasig och du inte tänker reparera den ska du göra den obrukbar. Gör detta genom att klippa av elkabeln.
- Underlåtenhet att följa dessa anvisningar kan äventyra säkerheten och ogiltigförklara garantin.

3. Kaffemaskinens utformning

3.1 Kaffemaskin

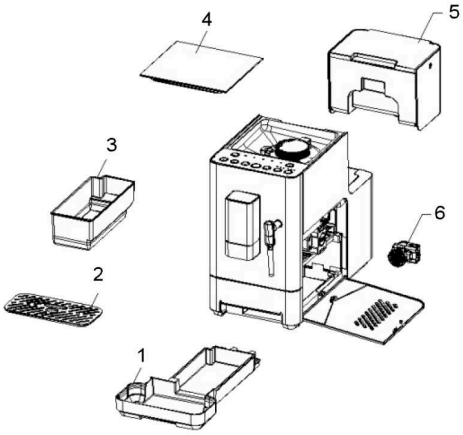

Del	Beskrivning
1	Droppbricka
2	Droppgaller
3	Sumplåda
4	Bönbehållarens lock
5	Vattentank
6	Bryggenhet

3.2 Kontrollpanel

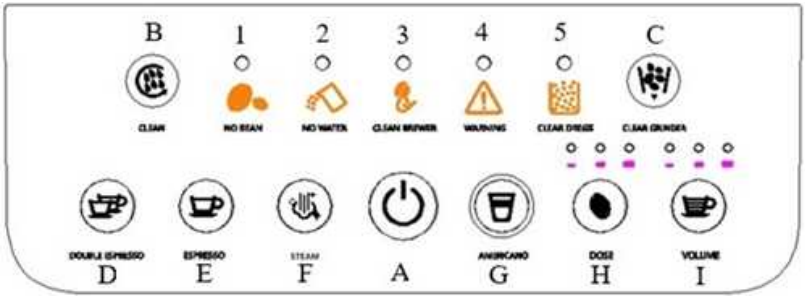

Del	Beskrivning
	Knappar
A	Strömknapp
B	Självrengöringsknapp
C	Knapp för rengöring av kaffekvarn
D	Knapp dubbel espresso
E	Espresso-knapp
F	Ångknapp
G	Knapp för caffè americano (espresso utspädd med vatten)
H	Knapp för att justera mängden doserat malet kaffe

Del	Beskrivning
I	Knapp för att justera vattenmängden
	Indikatorlampor
1	Indikator för otillräckligt mängd kaffebönor
2	Indikator för otillräckligt med vatten
3	Indikator för rengöring av bryggenheten
4	Allmän varningsindikator
5	Indikator för rengöring av kaffesump

4. Funktion

4.1 Förbered maskinen för användning

Skölj och montera vattentanken

1. Ta bort vattentanken och bryggenheten och skölj dem med vatten.
2. Ta bort proppen på undersidan av vattentanken.
3. Fyll vattentanken upp till den maxnivå som anges på tanken och sätt tillbaka den.
4. Sätt tillbaka bryggenheten.

Justera malningsgraden

1. Ta bort locket till bönbehållaren.
2. Vrid ratten för malningsinställning och ställ in malningsgraden på minst 8.

   OBSERVERA
   Ställ in en nivå i taget för att undvika skador på maskinen.
3. Fyll bönbehållaren upp till den angivna maxnivån.
4. Sätt på locket på bönbehållaren.

Montera ångstaven

1. För in ångstaven i det avsedda fästet och tryck det uppåt.
2. Vrid det moturs för att fästa det.
3. Justera läget.

Justera höjden på kaffemunstycket

- Justera höjden på malningsinställnings efter den kopp som ska användas.

Skölj och montera bryggenheten

1. Öppna sidoluckan, ta bort bryggenheten och skölj den sedan med vatten.
2. Sätt tillbaka den på sin plats. Kontrollera att pilen på bryggenheten är i linje med pilen längst upp i facket.

✓ Ett ”klick” visar att den har låsts på plats.

3. Stäng sidoluckan.

Kontrollera de avtagbara delarna

1. Kontrollera att droppbrickan, droppgallret och kaffesumpsbehållaren är korrekt monterade.

4.2 Brygga kaffe

1. Sätt i stickkontakten i vägguttaget.
   ✓ Knapparna blinkar. Maskinen gör en kontroll och utför en självrengöring av alla interna komponenter. När knapparna slocknar är kontrollen klar.
2. Tryck på strömknappen.
   ✓ Knappen blinkar för att visa att maskinen värms upp. När strömknappen slocknar och alla andra knappar tänds är maskinen redo.
3. Tryck vid behov på knappen **Dose** för att justera mängden malet kaffe som doseras.
4. Tryck vid behov på knappen **Volume** för att justera mängden vatten som doseras.
5. Placera en kopp under kaffemunstycket.
6. Tillred den dryck du vill ha.

   Obs: I början och i slutet av doseringen är kaffeflödet lägre. Detta är ett normal funktion för maskinen.

7. För att avbryta doseringen innan den är klar, tryck igen på knappen för den valda drycken.
8. Tryck igen på strömknappen för att stänga av maskinen.
   ✓ Maskinen utför en självrengöring av alla interna komponenter och stängs sedan av.

   Obs: Om maskinen inte används stängs den av automatiskt efter 28 minuter.

4.3 Skumma mjölken

⚠ FÖRSIKTIGHET

Brännskador.

Under bryggningen ska du INTE rikta ångstaven mot dig själv eller andra personer.

TIPS

För att få ett bra skum rekommenderas att du använder kall helmjölk.

1. Fyll kannan i rostfritt stål med den mängd mjölk som behövs.

   Obs: Mjölken ökar i volym när den skummas.

2. Tryck på knappen **Steam** och tryck på den igen efter några sekunders dosering för att avlägsna överflödig ånga i kretsen.
3. För in ångstaven i kannan med mjölk och se till att mjölken inte täcker de små hålen på ångstaven.

4. Tryck på knappen **Steam.**
5. När skumningen är klar stannar ångfunktionen automatiskt. Tryck igen på knappen **Steam** för att avbryta den manuellt.
6. Ta bort kannan och rengör ångmunstycket med en fuktig trasa.

4.4 Återställ fabriksinställningarna

▸ Håll knapparna **Double Espresso** och **Espresso** intryckta samtidigt i två sekunder.
✓ Alla parametrar återställs till fabriksinställningarna.

5. Rengöring

5.1 Allmänna rengöringsanvisningar

⚠ VARNING

Lägg inte apparaten i vatten och undvik stänk av vatten eller andra vätskor.

- Före rengöring ska du dra ur stickkontakten och vänta tills alla delar har svalnat helt.
- Rengör maskinen regelbundet för att säkerställa att den fungerar korrekt.
- Avkalka regelbundet för att ta bort kalkrester i det interna kretsloppet.
- Rengör apparatens utsida med en fuktig, icke-slipande trasa.

5.2 Rengöring av avtagbara delar

OBSERVERA

Diska de avtagbara delarna för hand: diskning i diskmaskin kan skada dem.

Komponent	När den ska rengöras	Hur den rengörs
Kaffemunstycke	Efter varje användning	Fuktig trasa
Droppgaller	En gång i veckan	Varmt vatten, diskmedel och en icke-slipande svamp
Droppbricka	En gång i veckan	1. Ta bort droppbrickan och töm den. 2. Diska med varmt vatten, diskmedel och en icke-slipande svamp.

Komponent	När den ska rengöras	Hur den rengörs
Ångmunstycke	Efter varje användning	1. Rengör rörets utsida med en fuktig trasa. Alternativt kan du vrida den medurs och dra den nedåt för att ta bort den och sedan skölja den under rinnande vatten. 2. Tryck på knappen **Steam** och tryck på den igen efter några sekunders dosering för att avlägsna överflödig ånga i kretsen.
Vattentank	En gång i veckan	Rinnande vatten
Sumplåda	Efter åtta doseringar	1. Ta ut lådan och töm den. 2. Diska med varmt vatten, diskmedel och en icke-slipande svamp.
Bryggenhet	Efter 32 utdoseringar	1. Öppna sidoluckan och ta bort bryggenheten, 2. Skölj den under rinnande vatten.
Kaffekvarn	En gång i veckan	1. Ta bort locket till bönbehållaren. 2. Vrid malningsinställningsratten moturs och ta bort den. 3. Vrid den inre kvarnen moturs och ta bort den. 4. Rengör kvarnen och bönbehållaren med den medföljande borsten. 5. Montera tillbaka malningsinställningsratten genom att vrida den medurs. 6. Töm bönbehållaren enligt anvisningarna i "Rengöring av komponenter som inte kan tas bort". 7. Ta bort malningsinställningsratten, montera den inre kvarnen genom att vrida den medurs och sätt tillbaka malningsinställningsratten.

5.3 Rengöring av komponenter som inte kan tas bort

Komponent	När den ska rengöras	Hur den rengörs
Bönbehållare	En gång i veckan	**Den här proceduren gör att du kan tömma bönbehållaren på kvarvarande bönor för att rengöra den.** 1. Håll knappen **CLEAR GRINDER** intryckt i minst en sekund. ✓ Knappen förblir tänd medan alla andra slocknar. Malningen av bönorna startar och pågår i 15 sekunder. 2. Ta ut sumplådan och töm den. 3. Om det fortfarande finns bönor i behållaren, upprepa proceduren flera gånger. 4. För att avbryta malningen manuellt, tryck på knappen **CLEAR GRINDER**. 5. När du har tömt den, rengör behållarens insida med en fuktig trasa.
Doseringskanal för malet kaffe	En gång i veckan	1. Tryck på knapparna **CLEAR GRINDER** och **ESPRESSO** samtidigt i två sekunder. ✓ Knapparna blinkar. Maskinen startar rengöringen. 2. När proceduren är klar, tryck samtidigt på knapparna **CLEAR GRINDER** och **ESPRESSO** i två sekunder. ✓ Knapparna slocknar.
Externt fäste för bryggenheten	En gång i veckan	Ta bort rester runt fästet med den avsedda penseln.
Internt fäste för bryggenheten	Vid behov	1. Tryck samtidigt på knapparna **CLEAN** och **DOUBLE ESPRESSO** i en sekund. ✓ Bryggenheten rör sig nedåt. 2. Tryck på luckan till bryggenheten för att öppna den. 3. Smörj stödskruven. 4. Stäng luckan. 5. Tryck samtidigt igen på knapparna **CLEAN** och **DOUBLE ESPRESSO** i en sekund.

5.4 Självrengöring av interna komponenter

Det rekommenderas att regelbundet utföra en självrengöring av de inre komponenterna för att säkerställa att maskinen fungerar som den ska.

1. Placera en behållare under kaffemunstycket och ångstaven. Ta vid behov bort droppbrickan.
2. Tryck på knappen **CLEAN**.
   ✓ Maskinen doserar vatten i cirka en minut.

6. Avkalkning

6.1 Introduktion

Avkalkningsproceduren syftar till att avlägsna kalkavlagringar som samlats över tid. Den ska utföras en gång i månaden eller efter ett visst antal användningar.

Maskinen räknar automatiskt antalet doserade drycker. När 500 har uppnåtts blinkar knapparna **Double Espresso** och **Americano** fem gånger efter varje dosering, vilket signalerar att en avkalkning är nödvändig. Avkalkningspåminnelsen och räknaren återställs automatiskt när proceduren har utförts.

6.2 Procedur

1. Fyll vattentanken upp till den angivna maxnivån.
2. Tillsätt avkalkningsmedlet enligt de mängder som anges på förpackningen.

   Obs: Vanligtvis är förhållandet vatten/avkalkningsmedel 4:1. Alternativt kan du använda citronsyra genom att tillsätta 3 ml citronsyra per 100 ml vatten.

3. Placera en behållare på minst 1,2 liter under kaffemunstycket och ångstaven. Ta vid behov bort droppbrickan.
4. Anslut stickkontakten till eluttaget och slå på maskinen.
   ✓ Knapparna blinkar. Maskinen gör en kontroll och utför en självrengöring av alla interna komponenter. När knapparna slocknar är kontrollen klar.
5. Tryck på strömknappen.
   ✓ Knappen blinkar för att visa att maskinen värms upp. När strömknappen slocknar och alla andra knappar tänds är maskinen redo.
6. Tryck samtidigt på knapparna **Double Espresso** och **Americano** i 1 sekund.
   ✓ Avkalkningsproceduren startar.
7. Vänta tills all avkalkningslösning rinner ut. Proceduren tar cirka 10 minuter.
   ✓ När proceduren är klar går maskinen automatiskt tillbaka till standby-läge.

7. Felsökning

Problem	Möjlig orsak	Lösning
Indikatorn **NO WATER** lyser	För låg vattennivå i vattentanken	Fyll vattentanken.
Indikatorn **NO BEAN** lyser	För lite kaffebönor	1. Fyll bönbehållaren. 2. Starta en bryggning för att återställa varningen.
Indikatorn **CLEAN BREWER** lyser	Bryggenheten måste rengöras	Ta ut och rengör bryggenheten.
Indikatorn **WARNING** lyser	En komponent är inte korrekt monterad	Montera den berörda komponenten på rätt sätt (bryggenheten, sidoluckan, droppbrickan, malningsreglaget)
Indikatorn **CLEAR DREGS** lyser	Kaffesumpsbehållaren är full	Töm och rengör lådan.
	Sumplådan är tom men räknaren har inte återställts	När du har tömt sumplådan, vänta några sekunder innan du sätter tillbaka den.
Indikatorn **WARNING** och knappen **ESPRESSO** blinkar	Fel i doseringskanalen för malet kaffe	Stäng av och starta om maskinen.
Indikatorerna **NO BEAN** och **WARNING** blinkar	Malningssystemet är överhettat	Vänta 5 minuter innan du startar en ny bryggning eller stäng av och starta om maskinen.
Indikatorn **WARNING** och knappen **CLEAN** blinkar	Ingen signal från flödesmätaren/ onormal vattentillförsel	Fyll vattentanken.
Indikatorn **WARNING** och knappen **ESPRESSO** blinkar	Fel på Hall-sensor eller bryggenhetens motor	Stäng av och starta om maskinen.
Indikatorerna **CLEAR DREGS** och **CLEAN BREWER** lyser	Rengöring utförd med maskinen avstängd	Rengör bryggenheten medan maskinen är påslagen.
Kaffet kommer inte ut	Kaffemunstycket är igensatt	Rengör kaffemunstycket med en tandpetare.
Kaffekvarnen fungerar men inget kaffe kommer ut	Kaffedoseringskanalen är igensatt (fuktiga eller för oljiga bönor)	Rengör kaffedoseringskanalen.
Kaffet kommer ut långsamt	För fin malning	Justera malningsgraden genom att vrida ratten moturs.
Kaffekrämen är för tunn	För grov malning	Justera malningsgraden genom att vrida ratten medurs.

Problem	Möjlig orsak	Lösning
Maskinen startar inte	Kontakten är inte ordentligt isatt	Anslut maskinen till eluttaget.
	Ingen ström	Kontrollera strömkällan.
Maskinen ger ifrån sig ett onormalt ljud under doseringen	-	Kontakta kundtjänsten.

8. Tekniska data

8.1 Produktens egenskaper

Egenskap	Beskrivning
Modell	G10235

8.2 Elektriska egenskaper

Egenskap	Beskrivning
Skyddsklass	⏚ I
Strömförsörjning	AC 220-240V~50/60Hz
Effekt	1350 W
Förbrukning i standby	0,48 W Apparaten stängs av efter 28 minuter om den inte används.

9. Service

9.1 Kundtjänst

Kontakta närmaste tekniska servicecenter vid funktionsstörning eller fel, eller om du behöver information.

För att få reda på var närmaste servicecenter finns, kontakta servicecenteransvarig på telefonnummer +39 0541 694246 eller på e-postadressen service@trevidea.it.

10. Avfallshantering



Enligt EU-direktivet 2012/19/EU får produkten inte skaffas bort tillsammans med osorterat hushållsavfall.
Det är ägarens ansvar att skaffa bort både dessa produkter och annan elektrisk och elektronisk utrustning via de särskilda insamlingsställen som anvisas av staten eller lokala myndigheter.
Korrekt avfallshantering och återvinning bidrar till att förebygga potentiellt negativa konsekvenser för miljön och människors hälsa.
För mer detaljerad information om avfallshantering, kontakta behöriga myndigheter, avfallshanteringsföretag eller återförsäljaren där du köpte produkten.
Om produkten är liten (yttermått under 25 cm) kan du lämna tillbaka den till återförsäljaren utan att behöva köpa en ny, eller lämna tillbaka den i samband med att du köper en motsvarande produkt.

Spis treści | pl

1	KOMUNIKATY I SYMBOLE ZNAJDUJĄCE SIĘ W INSTRUKCJI	118
2	OSTRZEŻENIA DOTYCZĄCE BEZPIECZEŃSTWA	119
3	BUDOWA EKSPRESU DO KAWY	121
4	DZIAŁANIE	122
5	CZYSZCZENIE	124
6	ODKAMIENIANIE	126
7	ROZWIĄZYWANIE PROBLEMÓW	127
8	DANE TECHNICZNE	128
9	SERWIS	129
10	UTYLIZACJA	129

1. Komunikaty i symbole znajdujące się w instrukcji

1.1 Komunikaty dotyczące bezpieczeństwa

⚠ OSTRZEŻENIE

Oznacza niebezpieczną sytuację, która, jeśli się jej nie uniknie, może spowodować śmierć lub poważne obrażenia.

⚠ UWAGA

Oznacza niebezpieczną sytuację, która, jeśli się jej nie uniknie, może spowodować lekkie obrażenia.

1.2 Inne komunikaty

POWIADOMIENIE

Oznacza zobowiązania, których niespełnienie może spowodować uszkodzenie maszyny.

1.3 Symbole klas ochronności

Symbol	Opis
⏚	Klasa ochronności I: urządzenie jest wyposażone we wtyczkę z bolcem uziemiającym i jest przeznaczone do użytku wyłącznie w gniazdkach z uziemieniem.
⧈	Klasa ochronności II: urządzenie jest wyposażone w podwójną izolację, nie ma potrzeby stosowania wtyczki z uziemieniem.

2. Ostrzeżenia dotyczące bezpieczeństwa

2.1 Ostrzeżenia ogólne



Przeczytać uważnie instrukcję obsługi przed zainstalowaniem i użyciem urządzenia. Zachować odnośnik do instrukcji w wersji cyfrowej, aby móc z niej skorzystać w przyszłości.

2.2 Ostrzeżenia dotyczące podłączenia do sieci elektrycznej

- Podłączyć urządzenie zgodnie z instrukcjami producenta: nieprawidłowa instalacja może spowodować obrażenia u ludzi i zwierząt lub uszkodzenie mienia.
- Sprawdzić, czy dane dotyczące mocy maksymalnej podane na tabliczce znamionowej urządzenia są zgodne z parametrami sieci elektrycznej.
- Jeśli to konieczne, używać wyłącznie adapterów, gniazd wielokrotnych i przedłużaczy zgodnych z obowiązującymi normami bezpieczeństwa, nie przekraczając podanych limitów poboru prądu i mocy.
- Trzymać przewód zasilający z dala od gorących powierzchni lub ostrych przedmiotów.
- Odłączyć urządzenie od sieci elektrycznej, gdy nie jest używane, oraz przed każdym czyszczeniem.
- Nie ciągnąć za przewód zasilający, aby odłączyć wtyczkę.
- Nie używać urządzenia, jeśli przewód zasilający lub wtyczka są uszkodzone albo w przypadku zwarcia.

2.3 Ostrzeżenia dotyczące prawidłowego ustawienia

- Przechowywać urządzenie w suchym miejscu. Trzymać urządzenie z dala od deszczu, wilgoci, mrozu i innych szkodliwych warunków atmosferycznych.
- Trzymać urządzenie z dala od materiałów łatwopalnych (np. zasłon), otwartego ognia lub źródeł ciepła.
- Ustawić urządzenie na solidnej, równej i stabilnej powierzchni.

2.4 Ostrzeżenia dotyczące bezpiecznego użytkowania urządzenia

⚠ UWAGA

Urządzenie jest wyposażone w funkcję grzania.

Podczas używania niektóre powierzchnie mogą osiągać wysokie temperatury. Używać urządzenia ostrożnie i dotykać tylko powierzchni do tego przeznaczonych.

- Przed każdym użyciem całkowicie rozwinąć przewód zasilający.
- To urządzenie nie jest zabawką: dzieci w wieku powyżej 8 lat mogą go używać oraz czyścić i konserwować tylko wtedy, gdy zostały odpowiednio poinstruowane i są nadzorowane.
- Trzymać urządzenie i przewód zasilający poza zasięgiem dzieci poniżej 8 lat.
- Nie pozostawiać przewodu zasilającego zwisającego z powierzchni roboczej, gdzie dziecko może go chwycić.
- Osoby o ograniczonych zdolnościach fizycznych, sensorycznych lub umysłowych albo z niewielkim doświadczeniem mogą używać urządzenia wyłącznie pod nadzorem lub po otrzymaniu instrukcji dotyczących bezpiecznego użytkowania.
- Nie dotykać urządzenia mokrymi rękami ani stojąc boso.
- Chronić urządzenie przed uderzeniami i upadkami.

- Nie używać urządzenia z zewnętrznymi timerami ani pilotami zdalnego sterowania.
- Używać wyłącznie oryginalnych i kompatybilnych części zamiennych oraz akcesoriów.

2.5 Ostrzeżenia dotyczące pierwszego użycia

- Przed użyciem sprawdzić, czy urządzenie i wszystkie jego części są w nienaruszonym stanie. W razie wątpliwości nie używać go i skontaktować się z autoryzowanym centrum serwisowym.
- Trzymać materiały opakowaniowe (worki plastikowe, styropian, zszywki itp.) poza zasięgiem dzieci. Utylizować je zgodnie z zasadami segregacji odpadów.

2.6 Ostrzeżenia dotyczące użytkowania

⚠ UWAGA

Oparzenia.

Podczas wypływu gorącej wody lub pary NIE kierować strumienia w swoją stronę ani w stronę innych osób.

- Przed każdym użyciem napełnić zbiornik wodą. Używać wyłącznie wody niegazowanej o temperaturze pokojowej. Nie używać wody gazowanej, zimnej ani gorącej wody ani innych płynów, które mogłyby uszkodzić urządzenie.
- Nigdy nie zostawiać urządzenia bez nadzoru, gdy pracuje.
- Należy używać urządzenia wyłącznie w pomieszczeniach zamkniętych.
- Nie pozostawiać urządzenia w pomieszczeniach, w których panuje temperatura poniżej 0°C: pozostałości wody mogą zamarznąć i uszkodzić elementy wewnętrzne.
- Nie demontować urządzenia.
- Należy wyłączać urządzenie, gdy nie jest używane.

2.7 Ostrzeżenia dotyczące czyszczenia

- Przed czyszczeniem odłączyć wtyczkę od gniazdka i poczekać, aż wszystkie części całkowicie ostygną.
- Nie zanurzać urządzenia w wodzie ani w innych płynach.
- Nie myć części urządzenia w zmywarce.
- Chronić urządzenie przed zachlapaniem wodą lub innymi płynami.

2.8 Ostrzeżenia w przypadku usterek i napraw

- W przypadku usterki, nieprawidłowego działania lub uszkodzonego przewodu nie otwierać urządzenia ani nim nie manipulować.
- Tylko producent, autoryzowany serwis lub wykwalifikowany personel mogą otwierać i naprawiać urządzenie.
- Jeśli urządzenie jest uszkodzone i nie zamierza się go naprawiać, należy uniemożliwić jego dalsze użytkowanie. W tym celu przeciąć przewód zasilający.
- Nieprzestrzeganie tych wskazówek może zagrozić bezpieczeństwu i unieważnić gwarancję.

3. Budowa ekspresu do kawy

3.1 Ekspres do kawy

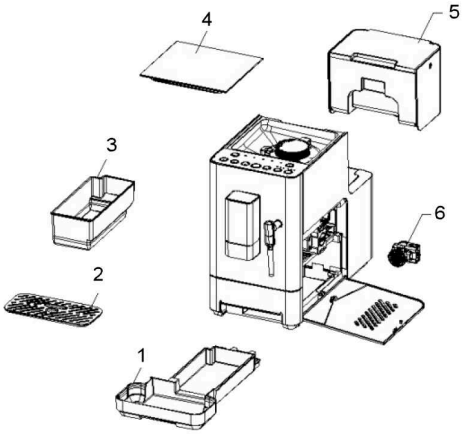

Część	Opis
1	Tacka ociekowa
2	Kratka ociekowa
3	Szuflada na fusy
4	Pokrywa pojemnika na ziarna
5	Zbiornik na wodę
6	Zespół zaparzacza

3.2 Panel sterowania

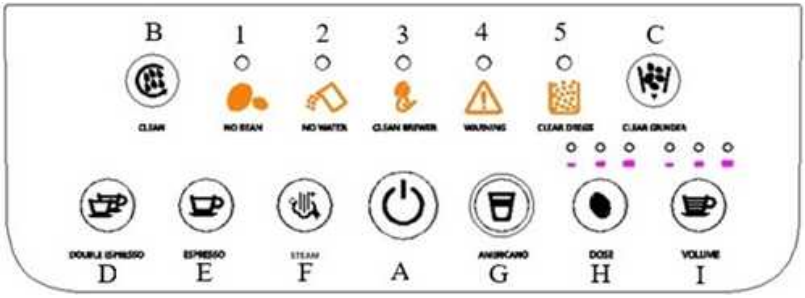

Element	Opis
Przyciski	
A	Przycisk włączania/wyłączania
B	Przycisk samoczyszczenia
C	Przycisk czyszczenia młynka do kawy
D	Przycisk kawy podwójne espresso
E	Przycisk kawy espresso
F	Przycisk pary
G	Przycisk kawy americano
H	Przycisk do regulacji ilości dozowanej kawy mielonej

Element	Opis
I	Przycisk do regulacji ilości dozowanej wody
	Kontrolki
1	Kontrolka niewystarczającej ilości ziaren kawy
2	Kontrolka niewystarczającej ilości wody
3	Kontrolka czyszczenia zespołu zaparzacza
4	Kontrolka ogólnego ostrzeżenia
5	Kontrolka czyszczenia fusów z kawy

4. Działanie

4.1 Przygotowanie ekspresu do użycia

Umyć i zamontować zbiornik na wodę

1. Wyjąć zbiornik na wodę i zespół zaparzacza, a następnie umyć je wodą.
2. Usunąć korek zamykający na spodzie zbiornika.
3. Napełnić zbiornik na wodę do maksymalnego poziomu wskazanego na zbiorniku i ponownie go zamontować.
4. Zamontować ponownie zespół zaparzacza.

Regulowanie stopnia mielenia

1. Zdjąć pokrywę pojemnika na ziarna.
2. Przekręcić pokrętło regulacji mielenia i ustawić je na stopień mielenia co najmniej osiem.

   POWIADOMIENIE
   Ustawiać po jednym stopniu naraz, aby uniknąć uszkodzenia ekspresu.
3. Napełnić pojemnik na ziarna do wskazanego poziomu maksymalnego.
4. Zamknąć pojemnik pokrywą.

Montaż dyszy pary

1. Włożyć dyszę do odpowiedniego gniazda i wsunąć ją do góry.
2. Przekręcić ją przeciwnie do ruchu wskazówek zegara, aby ją zamocować.
3. Wyregulować jej położenie.

Wyregulować wysokość wylotu kawy

- Wyregulować wysokość wylotu kawy w zależności od używanej filiżanki.

Mycie i montaż zespołu zaparzacza

1. Otworzyć boczne drzwiczki i wyjąć zespół zaparzacza, a następnie umyć go wodą.
2. Zamontować go ponownie w jego komorze. Upewnić się, że strzałka na zespole zaparzacza jest wyrównana ze strzałką znajdującą się w górnej części komory.

✓ Dźwięk „klik” oznacza, że mocowanie jest prawidłowe.

3. Zamknąć boczne drzwiczki.

Sprawdzanie wyjmowanych części

1. Sprawdzić, czy tacka ociekowa, kratka ociekowa i szuflada na fusy są prawidłowo zamontowane.

4.2 Przygotowanie kawy

1. Podłączyć wtyczkę do gniazdka elektrycznego.
   ✓ Przyciski migają. Ekspres przeprowadza kontrolę i wykonuje autoczyszczenie wszystkich wewnętrznych elementów. Gdy przyciski zgasną, kontrola jest zakończona.
2. Nacisnąć przycisk włączania.
   ✓ Przycisk miga, wskazując, że ekspres się nagrzewa. Gdy przycisk włączania zgaśnie, a wszystkie pozostałe się zapalą, ekspres jest gotowy.
3. W razie potrzeby, aby wyregulować ilość dozowanej kawy mielonej, nacisnąć przycisk **Dose**.
4. W razie potrzeby, aby wyregulować ilość dozowanej wody, nacisnąć przycisk **Volume**.
5. Umieścić filiżankę pod wylotem kawy.
6. Przygotować wybrany napój.

   Adnotacja: W początkowej i końcowej fazie dozowania strumień kawy jest mniejszy. To normalne zachowanie ekspresu.

7. Aby przerwać podawanie przed zakończeniem, ponownie nacisnąć przycisk wybranego napoju.
8. Aby wyłączyć ekspres, nacisnąć ponownie przycisk włączania.
   ✓ Ekspres wykonuje autoczyszczenie wszystkich wewnętrznych elementów, a następnie się wyłącza.

   Adnotacja: Po 28 minutach braku aktywności ekspres wyłącza się automatycznie.

4.3 Spienianie mleka

⚠ UWAGA

Oparzenia.

Podczas podawania NIE kierować dyszy pary w swoją stronę ani w stronę innych osób.

WSKAZÓWKA

Aby uzyskać dobrą piankę, używać zimnego mleka pełnotłustego.

1. Napełnić dzbanek ze stali potrzebną ilością mleka.

   Adnotacja: Mleko zwiększa swoją objętość podczas spieniania.

2. Aby usunąć nadmiar pary z układu, nacisnąć przycisk **Steam** i nacisnąć go ponownie po kilku sekundach podawania.
3. Włożyć dyszę pary do dzbanka z mlekiem, upewniając się, że mleko nie zakrywa małych otworów na dyszy.
4. Nacisnąć przycisk **Steam.**

5. Po zakończeniu spieniania funkcja pary zatrzymuje się automatycznie. Aby przerwać ją ręcznie, nacisnąć ponownie przycisk **Steam**.
6. Wyjąć dzbanek i wyczyścić dyszę wilgotną ściereczką.

4.4 Przywracanie ustawień fabrycznych

▸ Nacisnąć jednocześnie przyciski **Double Espresso** i **Espresso** przez 2 sekundy.

✓ Wszystkie parametry zostają przywrócone do ustawień fabrycznych.

5. Czyszczenie

5.1 Ogólne wskazówki dotyczące czyszczenia

⚠ OSTRZEŻENIE

Nie zanurzać w wodzie i unikać zachlapania wodą lub innymi płynami.

- Przed czyszczeniem odłączyć wtyczkę od gniazdka i poczekać, aż wszystkie części całkowicie ostygną.
- Czyścić urządzenie regularnie, aby zapewnić jego prawidłowe działanie.
- Regularnie wykonywać procedurę odkamieniania, aby usunąć osady z kamienia z wewnętrznego systemu.
- Czyścić zewnętrzną część urządzenia wilgotną, miękką ściereczką.

5.2 Czyszczenie wyjmowanych elementów

POWIADOMIENIE

Myć wyjmowane elementy ręcznie: mycie w zmywarce może je uszkodzić.

Komponent	Kiedy czyścić	Jak czyścić
Wylot kawy	Po każdym użyciu	Wilgotna ściereczka
Kratka ociekowa	Jeden raz w tygodniu	Gorąca woda, płyn do mycia naczyń i miękka gąbka
Tacka ociekowa	Jeden raz w tygodniu	1. Wyjąć tackę i opróżnić ją. 2. Umyć gorącą wodą, płynem do mycia naczyń i miękką gąbką.
Dysza pary	Po każdym użyciu	1. Wyczyścić z zewnątrz lancę wilgotną ściereczką. Albo obrócić ją zgodnie z ruchem wskazówek zegara i pociągnąć w dół, aby ją wyjąć, a następnie umyć pod bieżącą wodą. 2. Aby usunąć nadmiar pary z układu, nacisnąć przycisk **Steam** i nacisnąć go ponownie po kilku sekundach podawania.
Zbiornik na wodę	Jeden raz w tygodniu	Bieżąca woda

Komponent	Kiedy czyścić	Jak czyścić
Szuflada na fusy	Po 8 dozowaniach	1. Wyjąć szufladę i opróżnić ją. 2. Umyć gorącą wodą, płynem do mycia naczyń i miękką gąbką.
Zespół zaparzacza	Po 32 dozowaniach	1. Otworzyć boczne drzwiczki i wyjąć zespół zaparzacza. 2. Umyć go pod bieżącą wodą.
Młynek do kawy	Jeden raz w tygodniu	1. Zdjąć pokrywę pojemnika na ziarna. 2. Obrócić pokrętło regulacji mielenia przeciwnie do ruchu wskazówek zegara i wyjąć je. 3. Obrócić wewnętrzne żarno przeciwnie do ruchu wskazówek zegara i wyjąć je. 4. Wyczyścić żarno i pojemnik na ziarna dołączonym pędzelkiem. 5. Zamontować ponownie pokrętło regulacji mielenia, obracając je zgodnie z ruchem wskazówek zegara. 6. Opróżnić pojemnik na ziarna zgodnie z instrukcją w **"Czyszczenie niewyjmowanych elementów"**. 7. Wyjąć pokrętło regulacji mielenia, zamontować wewnętrzne żarno, obracając je zgodnie z ruchem wskazówek zegara oraz zamontować ponownie pokrętło regulacji.

5.3 Czyszczenie niewyjmowanych elementów

Komponent	Kiedy czyścić	Jak czyścić
Pojemnik na ziarna	Jeden raz w tygodniu	**Ta procedura pozwala opróżnić pojemnik z pozostałych ziaren, aby go wyczyścić.** 1. Przytrzymać wciśnięty przycisk **CLEAR GRINDER** przez co najmniej jedną sekundę. ✓ Przycisk pozostaje podświetlony, a wszystkie pozostałe gasną. Rozpoczyna się mielenie ziaren i trwa 15 sekund. 2. Wyjąć szufladę na fusy i opróżnić ją. 3. Jeśli w pojemniku nadal są ziarna, powtórzyć procedurę kilka razy. 4. Aby ręcznie przerwać mielenie, nacisnąć przycisk **CLEAR GRINDER**. 5. Po opróżnieniu pojemnika wyczyść jego wnętrze wilgotną ściereczką.

Komponent	Kiedy czyścić	Jak czyścić
Kanał dozowania kawy mielonej	Jeden raz w tygodniu	1. Nacisnąć jednocześnie przyciski **CLEAR GRINDER** i **ESPRESSO** przez dwie sekundy. ✓ Przyciski migają. Ekspres rozpoczyna czyszczenie. 2. Na koniec procedury ponownie nacisnąć jednocześnie przyciski **CLEAR GRINDER** i **ESPRESSO** przez dwie sekundy. ✓ Przyciski gasną.
Zewnętrzny wspornik zespołu zaparzacza	Jeden raz w tygodniu	Usunąć pozostałości wokół wspornika za pomocą dołączonego pędzelka.
Wewnętrzny wspornik zespołu zaparzacza	W razie potrzeby	1. Nacisnąć jednocześnie przyciski **CLEAN** i **DOUBLE ESPRESSO** przez jedną sekundę. ✓ Zespół zaparzacza przesuwa się w dół. 2. Nacisnąć drzwiczki dostępu do zespołu zaparzacza, aby je otworzyć. 3. Nasmarować śrubę wspornika. 4. Zamknąć drzwiczki. 5. Ponownie nacisnąć jednocześnie przyciski **CLEAN** i **DOUBLE ESPRESSO** przez jedną sekundę.

5.4 Autoczyszczenie elementów wewnętrznych

Aby zapewnić prawidłowe działanie ekspresu, należy regularnie wykonywać autoczyszczenie elementów wewnętrznych.

1. Ustawić pojemnik pod wylotem kawy i pod dyszą pary. W razie potrzeby wyjąć tackę ociekową.
2. Nacisnąć przycisk **CLEAN**.
   ✓ Ekspres podaje wodę przez około minutę.

6. Odkamienianie

6.1 Wprowadzenie

Procedura odkamieniania służy do usuwania osadów z kamienia nagromadzonych z upływem czasu. Należy wykonywać ją raz w miesiącu lub po określonej liczbie użyć.

Ekspres automatycznie zlicza wydane napoje. Gdy licznik osiągnie 500, po każdym wydaniu przyciski **Double Espresso** i **Americano** migają pięć razy, sygnalizując konieczność odkamieniania. Przypomnienie o odkamienianiu i licznik resetują się automatycznie po wykonaniu procedury.

6.2 Procedura

1. Napełnić zbiornik na wodę do maksymalnego wskazanego poziomu.
2. Dodać preparat odkamieniający zgodnie z ilościami podanymi na opakowaniu.

   Adnotacja: Zazwyczaj stosunek wody do preparatu odkamieniającego wynosi 4:1. Alternatywnie można użyć kwasu cytrynowego, dodając 3 ml kwasu cytrynowego na każde 100 ml wody.

3. Ustawić pojemnik o pojemności co najmniej 1,2 litra pod wylotem kawy i pod dyszą pary. W razie potrzeby wyjąć tackę ociekową.
4. Podłączyć wtyczkę do gniazdka elektrycznego i włączyć ekspres.
   ✓ Przyciski migają. Ekspres przeprowadza kontrolę i wykonuje autoczyszczenie wszystkich wewnętrznych elementów. Gdy przyciski zgasną, kontrola jest zakończona.
5. Nacisnąć przycisk włączania.
   ✓ Przycisk miga, wskazując, że ekspres się nagrzewa. Gdy przycisk włączania zgaśnie, a wszystkie pozostałe się zapalą, ekspres jest gotowy.
6. Nacisnąć jednocześnie przyciski **Double Espresso** i **Americano** przez jedną sekundę.
   ✓ Rozpoczyna się procedura odkamieniania.
7. Poczekać, aż cały roztwór odkamieniający wypłynie. Procedura trwa około 10 minut.
   ✓ Po zakończeniu procedury ekspres automatycznie przechodzi w tryb czuwania.

7. Rozwiązywanie problemów

Problem	Możliwa przyczyna	Rozwiązanie
Kontrolka **NO WATER** świeci się.	Niewystarczający poziom wody w zbiorniku	Napełnić zbiornik na wodę.
Kontrolka **NO BEAN** świeci się.	Niewystarczająca ilość ziaren kawy	1. Napełnić pojemnik na ziarna. 2. Uruchomić dozowanie, aby zresetować powiadomienie.
Kontrolka **CLEAN BREWER** świeci się.	Wymagane czyszczenie zespołu zaparzacza	Wyjąć i wyczyścić zespół zaparzacza.
Kontrolka **WARNING** świeci się.	Element nie jest prawidłowo zamontowany	Zamontować prawidłowo odpowiedni element (zespół zaparzacza, boczne drzwiczki, tackę ociekową, pokrętło regulacji mielenia)
Kontrolka **CLEAR DREGS** świeci się.	Szuflada na fusy jest pełna	Opróżnić i wyczyścić szufladę.
	Szuflada na fusy jest pusta, ale licznik nie został zresetowany	Po opróżnieniu szuflady odczekać kilka sekund przed ponownym zamontowaniem.
Kontrolka **WARNING** i przycisk **ESPRESSO** migają	Usterka kanału dozowania kawy mielonej	Wyłączyć i uruchomić ponownie ekspres.

Problem	Możliwa przyczyna	Rozwiązanie
Kontrolki **NO BEAN** i **WARNING** migają	Układ mielenia jest przegrzany	Odczekać 5 minut przed uruchomieniem kolejnego dozowania albo wyłączyć i uruchomić ponownie ekspres.
Kontrolka **WARNING** i przycisk **CLEAN** migają	Brak sygnału z przepływomierza/ nieprawidłowe dozowanie wody	Napełnić zbiornik wodą.
Kontrolka **WARNING**, przycisk **CLEAN** i przycisk **ESPRESSO** migają	Błąd czujnika Halla lub silnika zespołu zaparzacza	Wyłączyć i uruchomić ponownie ekspres.
Kontrolki **CLEAR DREGS** i **CLEAN BREWER** świecą	Czyszczenie wykonano przy wyłączonym ekspresie	Wyczyścić zespół zaparzacza przy włączonym ekspresie.
Kawa nie wypływa	Wylot kawy jest zatkany	Wyczyścić wylot wykałaczką.
Młynek do kawy działa, ale kawa nie wypływa	Kanał dozowania kawy jest zatkany (wilgotne lub zbyt oleiste ziarna)	Wyczyścić kanał dozowania kawy.
Kawa wypływa powoli	Zbyt drobne mielenie	Wyregulować mielenie, obracając pokrętło przeciwnie do ruchu wskazówek zegara.
Crema kawowa jest mało gęsta	Zbyt grube mielenie	Wyregulować mielenie, obracając pokrętło zgodnie z ruchem wskazówek zegara.
Ekspres nie włącza się	Wtyczka nie została prawidłowo włożona.	Podłączyć ekspres do gniazdka.
	Brak zasilania	Sprawdzić źródło zasilania.
Ekspres wydaje nietypowy dźwięk podczas dozowania	-	Skontaktować się z serwisem.

8. Dane techniczne

8.1 Parametry produktu

Parametr	Opis
Model	G10235

8.2 Parametry elektryczne

Parametr	Opis
Klasa ochronności	⏚ I
Zasilanie	AC 220-240V~50/60Hz

Parametr	Opis
Moc	1350 W
Pobór mocy w trybie czuwania	0,48 W Urządzenie wyłącza się po 28 minut bezczynności.

9. Serwis

9.1 Serwis techniczny

W razie nieprawidłowego działania, awarii lub w celu uzyskania informacji skontaktować się z najbliższym serwisem technicznym.

Aby znaleźć najbliższy punkt serwisowy, skontaktować się z koordynatorem Centrów Serwisowych pod numerem telefonu +39 0541 694246 lub pod adresem e-mail service@trevidea.it.

10. Utylizacja



Zgodnie z Dyrektywą Europejską 2012/19/UE nie wyrzucać produktu wraz z niesegregowanymi odpadami komunalnymi.
Do odpowiedzialności użytkownika należy przekazanie zarówno tych produktów, jak i innych urządzeń elektrycznych i elektronicznych do odpowiednich punktów zbiórki wskazanych przez rząd lub lokalne organy publiczne.
Prawidłowa utylizacja i recykling pomogą zapobiec potencjalnie negatywnym skutkom dla środowiska oraz zdrowia człowieka.
Aby uzyskać bardziej szczegółowe informacje na temat utylizacji, skontaktować się z właściwymi instytucjami publicznymi, służbą wywozu odpadów lub sprzedawcą, u którego zakupiono produkt.
Jeśli produkt jest małych rozmiarów (wymiary zewnętrzne mniejsze niż 25 cm), można oddać go sprzedawcy bez obowiązku dokonania nowego zakupu lub zwrócić do momentu zakupu równoważnego produktu.

Tartalom | hu

1	A KÉZIKÖNYVBEN SZEREPLŐ ÜZENETEK ÉS SZIMBÓLUMOK	131
2	BIZTONSÁGI FIGYELMEZTETÉSEK	132
3	A KÁVÉFŐZŐ FELÉPÍTÉSE	134
4	MŰKÖDÉS	135
5	TISZTÍTÁS	137
6	VÍZKŐMENTESÍTÉS	140
7	HIBAELHÁRÍTÁS	140
8	MŰSZAKI ADATOK	142
9	SZERVIZ	142
10	ÁRTALMATLANÍTÁS	143

1. A kézikönyvben szereplő üzenetek és szimbólumok

1.1 Biztonsági üzenetek

⚠ FIGYELMEZTETÉS

Olyan veszélyes helyzetet jelöl, amely, ha nem kerülik el, halált vagy súlyos sérüléseket okozhat.

⚠ VIGYÁZAT

Olyan veszélyes helyzetet jelöl, amely, ha nem kerülik el, könnyebb sérüléseket okozhat.

1.2 Egyéb üzenetek

TÁJÉKOZTATÁS

Olyan kötelező előírásokat jelöl, amelyek megszegése károkat okozhat a gépen.

1.3 A védelmi osztályok jelölései

Szimbólum	Leírás
⏚	I-es védelmi osztály: a készülék földelt csatlakozóval van ellátva, és csak földelt konnektorokba csatlakoztatható.
⧈	II-es védelmi osztály: kettős szigetelésű készülék, nincs szükség földelt csatlakozóra.

2. Biztonsági figyelmeztetések

2.1 Általános figyelmeztetések



A készülék telepítése és használata előtt olvassa el figyelmesen a használati útmutatót. Őrizze meg a digitális használati útmutatóra mutató hivatkozást az esetleges későbbi használatra.

2.2 Figyelmeztetések az elektromos hálózatra történő csatlakoztatáshoz

- Csatlakoztassa a készüléket a gyártó utasításainak megfelelően: a helytelen telepítés dologi károkat, illetve sérüléseket okozhat személyeknek vagy állatoknak.
- Ellenőrizze, hogy a készülék adattábláján feltüntetett maximális teljesítményre vonatkozó adatok kompatibilisek-e az elektromos hálózattal.
- Szükség esetén csak a hatályos biztonsági előírásoknak megfelelő adaptereket, elosztókat és hosszabbítókat használjon, és ne lépje túl a megadott áramfelvételi és teljesítményhatárokat.
- Tartsa a tápvezetéket forró felületektől vagy éles tárgyaktól távol.
- A készülék tisztításakor vagy amikor a készüléket nem használja, húzza ki a csatlakozót a konnektorból.
- A csatlakozódugó kihúzásához ne a tápvezetéket húzza.
- Ne használja a készüléket, ha a tápvezeték vagy a csatlakozódugó sérült vagy zárlatos.

2.3 Figyelmeztetések a helyes elhelyezéshez

- Tárolja a készüléket száraz helyen. Tartsa a készüléket eső, nedvesség vagy fagy hatásaitól, illetve más káros időjárási hatásoktól távol.
- Tartsa távol a készüléket gyúlékony anyagoktól (pl. függönyöktől), nyílt lángtól vagy hőforrásoktól.
- Helyezze a készüléket szilárd, sík és stabil felületre.

2.4 Figyelmeztetések a készülék biztonságos használatához

⚠ VIGYÁZAT

A készülék melegítőfunkcióval rendelkezik.

Használat közben a készülék bizonyos felületei átforrósodhatnak. A készülék használata közben legyen körültekintő, és csak az erre kijelölt felületeket érintse meg.

- Minden használat előtt tekerje le teljesen a tápvezetéket.
- A készülék nem játékszer: 8 évesnél idősebb gyermekek csak akkor használhatják, és csak akkor végezhetik el a tisztítását és a karbantartását, ha megfelelően betanították őket, és a műveletek közben felügyelet alatt állnak.
- Tartsa a készüléket és a tápvezetéket 8 évesnél fiatalabb gyermekek számára nem elérhető helyen.
- Ne hagyja, hogy a tápvezeték lelógjon a munkafelületről, mert egy gyermek megránthatja.
- A csökkent fizikai, érzékszervi vagy mentális képességű, illetve elégtelen tapasztalattal rendelkező személyek csak felügyelet mellett, vagy a biztonságos használatra vonatkozó utasítások megismerése után használhatják a készüléket.
- Ne érintse meg a készüléket vizes kézzel vagy mezítláb.

- Óvja a készüléket a sérülésektől (leesés, ütések stb.).
- Ne használja a készüléket külső időzítővel vagy távirányítóval.
- Csak eredeti és kompatibilis pótalkatrészeket és tartozékokat használjon.

2.5 Figyelmeztetések az első használathoz

- A használat előtt ellenőrizze, hogy a készülék és annak minden része sértetlen-e. Ha kétsége merül fel, ne használja, hanem forduljon hivatalos márkaszervizhez.
- A csomagolóanyagokat (műanyag zacskók, polisztirol, kapcsok stb.) tartsa a gyermekektől távol. Ártalmatlanítsa őket a szelektív gyűjtésre vonatkozó előírások szerint.

2.6 Figyelmeztetések a használathoz

⚠ VIGYÁZAT

Égési sérülések.

Meleg víz vagy gőz kibocsátása közben NE irányítsa a víz- vagy gőzsugarat magára vagy másokra.

- Minden használat előtt töltse fel a víztartályt. Kizárólag szobahőmérsékletű, szénsavmentes vizet használjon. Ne használjon szénsavas vizet, hideg vagy meleg vizet, illetve más folyadékot, amely károsíthatja a készüléket.
- Működő készüléket soha ne hagyjon felügyelet nélkül.
- A készüléket kizárólag zárt térben használja.
- Ne hagyja a készüléket 0 °C alatti hőmérsékletű helyiségekben: a benne maradt víz megfagyhat, és károsíthatja a belső alkatrészeket.
- Ne szerelje szét a készüléket.
- Ha a készülék nincs működésben, kapcsolja ki.

2.7 Figyelmeztetések a tisztításhoz

- Tisztítás előtt húzza ki a csatlakozódugót, és várja meg, amíg minden alkatrész teljesen kihűl.
- Ne merítse a készüléket vízbe vagy más folyadékba.
- A készülék alkatrészeit ne mossa mosogatógépben.
- Óvja a készüléket a kifröccsenő víztől és folyadékoktól.

2.8 Figyelmeztetések meghibásodás és javítás esetére

- Meghibásodás, rendellenes működés vagy a tápvezeték sérülése esetén ne nyissa fel, és ne próbálja megjavítani a készüléket.
- A készüléket csak a gyártó, a márkaszerviz vagy szakképzett személy nyithatja fel és javíthatja.
- Ha a készülék meghibásodott, és nem kívánja megjavíttatni, tegye használhatatlanná. Ehhez vágja el a tápvezetéket.
- Az utasítások megszegése veszélyeztetheti a biztonságot, és érvényteleníthet a garanciát.

3. A kávéfőző felépítése

3.1 Kávéfőző

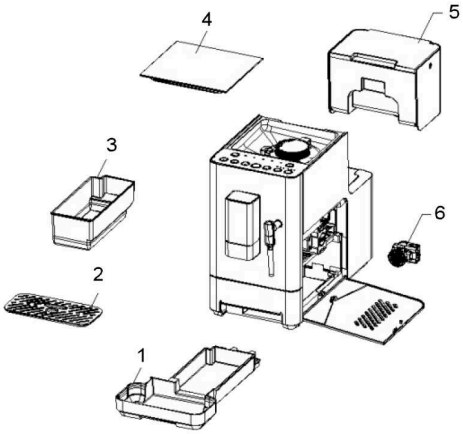

Rész	Leírás
1	Csepptálca
2	Csepptálca rács
3	Zaccfiók
4	Kávébab tartály fedele
5	Víztartály
6	Forrázó egység

3.2 Kezelőfelület

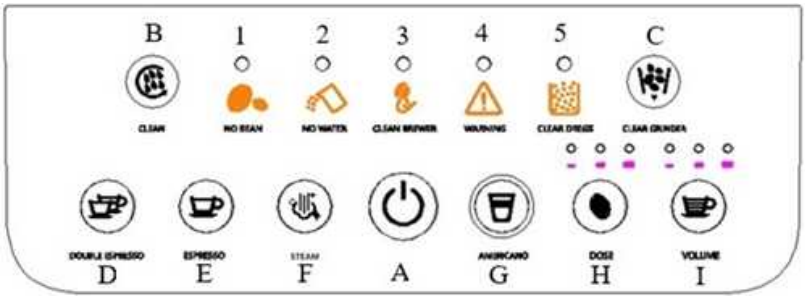

Elem	Leírás
Gombok	
A	Be-/kikapcsoló gomb
B	Öntisztítás gomb
C	Kávédaráló tisztító gomb
D	Dupla eszpresszó gomb
E	Eszpresszó gomb
F	Gőz gomb
G	Amerikai kávé gomb
H	Az adagolt őrölt kávé mennyiségének beállítására szolgáló gomb

Elem	Leírás
I	A használandó vízmennyiség beállítására szolgáló gomb
Jelzőfények	
1	Kevés kávébab jelzőfény
2	Kevés víz jelzőfény
3	Forrázó egység tisztítása jelzőfény
4	Általános figyelmeztető jelzőfény
5	Kávézacc-tisztítás jelzőfény

4. Működés

4.1 A készülék előkészítése a használathoz

A víztartály elmosása és behelyezése

1. Vegye ki a víztartályt és a forrázó egységet, és mossa el őket vízzel.
2. Távolítsa el a tartály alján lévő záródugót.
3. Töltse fel a víztartályt a tartályon jelzett maximális szintig, és helyezze vissza a készülékbe.
4. Szerelje vissza a forrázó egységet.

Állítsa be az őrlési finomságot.

1. Vegye le a kávébab tartály fedelét.
2. Forgassa el az őrlésszabályozó gombot, és állítsa legalább 8-as fokozatra.

   TÁJÉKOZTATÁS
   A készülék károsodásának elkerülése érdekében egyszerre csak egy fokozattal változtassa a beállítást.
3. Töltse fel a kávébab tartályt a jelzett maximális szintig.
4. Tegye fel a kávébab tartály fedelét.

A gőzfúvóka felszerelése

1. Helyezze a gőzfúvókát a kijelölt helyére, és tolja felfelé.
2. Forgassa el az óramutató járásával ellentétes irányba a rögzítéshez.
3. Állítsa be a helyzetét.

A kávékifolyó magasságának beállítása

- Állítsa be a kávékifolyó magasságát a használni kívánt csészének megfelelően.

A forrázó egység elmosása és behelyezése

1. Nyissa ki az oldalsó ajtót, vegye ki a forrázó egységet, majd mossa el vízzel.
2. Tegye vissza a helyére. Győződjön meg arról, hogy a forrázó egységen lévő nyíl egy vonalban van a rekesz felső részén található nyíllal.

✓ Egy kattanás jelzi a megfelelő rögzítést.

3. Csukja be az oldalsó ajtót.

A kivehető alkatrészek ellenőrzése

1. Ellenőrizze, hogy a csepptálca, a csepptálca rács és a zaccfiók megfelelően van-e behelyezve.

4.2 A kávéfőzés

1. Csatlakoztassa a csatlakozódugót a konnektorba.
   ✓ A gombok villognak. A készülék ellenőrzést végez, és elvégzi az összes belső alkatrész automatikus tisztítását. Az ellenőrzés akkor fejeződik be, amikor a gombok kialszanak.
2. Nyomja meg a bekapcsológombot.
   ✓ A gomb villog, jelezve, hogy a készülék melegszik. Amikor a bekapcsológomb kialszik, és az összes többi gomb világít, a készülék készen áll.
3. Szükség esetén az adagolt őrölt kávé mennyiségének beállításához nyomja meg a **Dose** (Adag) gombot.
4. Szükség esetén az adagolt víz mennyiségének beállításához nyomja meg a **Volume** (Térfogat) gombot.
5. Helyezzen egy csészét a kávékifolyó alá.
6. Készítse el a kívánt italt.

   Megjegyzés: Az adagolás kezdeti és végső szakaszában a kávé lassabban folyik le. Ez a készülék normális működésének a része.

7. Ha az ital adagolását még a program befejezése előtt meg kívánja szakítani, nyomja meg ismét a kiválasztott ital gombját.
8. A készülék kikapcsolásához nyomja meg ismét a bekapcsológombot.
   ✓ A készülék elvégzi az összes belső alkatrész automatikus tisztítását, majd kikapcsol.

   Megjegyzés: Ha a készüléket 28 percig nem használja, automatikusan kikapcsol.

4.3 A tej habosítása

⚠ VIGYÁZAT

Égési sérülés.

Adagolás közben NE irányítsa a gőzfúvókát saját maga vagy más személyek felé.

TIPP

A megfelelő állagú tejhab elérése érdekében célszerű hideg, teljes tejet használni.

1. Töltse meg a rozsdamentes acél kancsót a szükséges mennyiségű tejjel.

   Megjegyzés: A habosítás közben a tej térfogata megnő.

2. A rendszerben lévő felesleges gőz eltávolításához nyomja meg a **Steam** (Gőz) gombot, majd néhány másodpercnyi gőzadagolás után nyomja meg ismét.

3. Helyezze a gőzfúvókát a tejet tartalmazó kancsóba, ügyelve arra, hogy a tej ne lepje el a gőzfúvóka kis nyílásait.
4. Nyomja meg a **Steam** (Gőz) gombot.
5. A habosítás végén a gőzfunkció automatikusan leáll. A kézi leállításhoz nyomja meg ismét a **Steam** (Gőz) gombot.
6. Vegye el a kancsót, és tisztítsa meg a gőzfúvókát egy nedves ruhával.

4.4 A gyári beállítások visszaállítása

▸ Nyomja meg egyszerre a **Double Espresso** (Dupla eszpresszó) és az **Espresso** gombot 2 másodpercig.

✓ Minden paraméter visszaáll a gyári beállításokra.

5. Tisztítás

5.1 Általános tisztítási útmutató

⚠ FIGYELMEZTETÉS

Ne merítse a készüléket vízbe, és kerülje, hogy kifröccsenő víz vagy egyéb folyadék érje.

- Tisztítás előtt húzza ki a csatlakozódugót, és várja meg, amíg minden alkatrész teljesen kihűl.
- A megfelelő működés érdekében rendszeresen tisztítsa meg a készüléket.
- A belső csőrendszerben lévő vízkőlerakódások eltávolításához rendszeresen végezze el a vízkőmentesítési eljárást.
- A készülék külső felületét nem dörzsölő hatású, nedves ruhával tisztítsa meg.

5.2 A kivehető alkatrészek tisztítása

TÁJÉKOZTATÁS

A kivehető alkatrészeket kézzel mossa el: a mosogatógépben történő mosás károsíthatja őket.

Alkatrész	A tisztítás gyakorisága	A tisztítás módja
Kávékifolyó	Minden használat után	Nedves ruha
Csepptálca rács	Hetente egyszer	Forró víz, mosogatószer és nem dörzsölő hatású szivacs
Csepptálca	Hetente egyszer	1. Vegye ki a tálcát és ürítse ki. 2. Mossa el forró vízzel, mosogatószerrel és nem dörzsölő hatású szivaccsal.

Alkatrész	A tisztítás gyakorisága	A tisztítás módja
Gőzfúvóka	Minden használat után	1. Tisztítsa meg a gőzfúvókát kívülről egy nedves ruhával. Vagy forgassa el az óramutató járásával megegyező irányba, húzza lefelé az eltávolításhoz, majd mossa el folyó víz alatt. 2. A rendszerben lévő felesleges gőz eltávolításához nyomja meg a **Steam** (Gőz) gombot, majd néhány másodpercnyi gőzadagolás után nyomja meg ismét.
Víztartály	Hetente egyszer	Folyó víz
Zaccfiók	8 adagolás után	1. Távolítsa el a fiókot, és ürítse ki. 2. Mossa el forró vízzel, mosogatószerrel és nem dörzsölő hatású szivaccsal.
Forrázó egység	32 adagolás után	1. Nyissa ki az oldalsó ajtót, és vegye ki a forrázó egységet. 2. Mossa el folyó víz alatt.
Kávédaráló	Hetente egyszer	1. Vegye le a kávébab tartály fedelét. 2. Forgassa el az őrlésszabályozó gombot az óramutató járásával ellentétes irányba, majd vegye le. 3. Forgassa el a belső darálót az óramutató járásával ellentétes irányba, majd vegye le. 4. Tisztítsa meg a darálót és a kávébab tartályt a mellékelt ecsettel. 5. Szerelje vissza az őrlésszabályozó gombot az óramutató járásával megegyező irányba forgatva. 6. Ürítse ki a kávébab tartályt az **"A nem kivehető alkatrészek tisztítása"** pontban leírtak szerint. 7. Távolítsa el az őrlésszabályozó gombot, szerelje be a belső darálót az óramutató járásával megegyező irányba elforgatva, majd szerelje vissza az őrlésszabályozó gombot.

5.3 A nem kivehető alkatrészek tisztítása

Alkatrész	A tisztítás gyakorisága	A tisztítás módja
Kávébab tartály	Hetente egyszer	**Ezzel eltávolíthatja a kávébab tartályból a benne maradt kávészemeket a tisztításhoz.** 1. Tartsa lenyomva a **CLEAR GRINDER** (Daráló tisztítás) gombot legalább 1 másodpercig. ✓ A gomb világít, míg az összes többi kialszik. Megkezdődik a darálás, amely 15 másodpercig tart. 2. Távolítsa el a zaccfiókot, és ürítse ki. 3. Ha a tartályban még vannak kávészemek, ismételje meg többször az eljárást. 4. Az őrlés kézi leállításához nyomja meg a **CLEAR GRINDER** (Daráló tisztítás) gombot. 5. A tartály kiürítése után tisztítsa meg a belsejét egy nedves ruhával.
Őrölt kávé adagolócsatornája	Hetente egyszer	1. Nyomja meg egyszerre a **CLEAR GRINDER** (Daráló tisztítás) és az **ESPRESSO** gombot 2 másodperc hosszan. ✓ A gombok villognak. A készülék elindítja a tisztítást. 2. A művelet végén ismét nyomja meg egyszerre a **CLEAR GRINDER** (Daráló tisztítás) és az **ESPRESSO** gombot 2 másodperc hosszan. ✓ A gombok kialszanak.
Forrázó egység külső tartója	Hetente egyszer	Távolítsa el a tartóelem körüli maradványokat a mellékelt ecsettel.
Forrázó egység belső tartója	Szükség esetén	1. Nyomja meg egyszerre a **CLEAN** (Tisztítás) és a **DOUBLE ESPRESSO** (Dupla eszpresszó) gombot 2 másodperc hosszan. ✓ A forrázó egység lefelé mozog. 2. Nyomja meg a forrázó egység ajtaját a kinyitásához. 3. Kenje meg a tartócsavart. 4. Zárja vissza az ajtót. 5. Nyomja meg újra egyszerre a **CLEAN** (Tisztítás) és a **DOUBLE ESPRESSO** (Dupla eszpresszó) gombot 1 másodperc hosszan.

5.4 A belső alkatrészek öntisztítása

A készülék megfelelő működésének biztosítása érdekében ajánlott rendszeresen elvégezni a belső alkatrészek öntisztítását.

1. Helyezzen egy edényt a kávékifolyó és a gőzfúvóka alá. Szükség esetén távolítsa el a csepptálcát.

2. Nyomja meg a **CLEAN** gombot.
   ✓ A készülék kb. 1 percig vizet adagol.

6. Vízkőmentesítés

6.1 Bevezetés

A vízkőmentesítési eljárás a használat során lerakódott vízkőmaradványok eltávolítására szolgál. Havonta egyszer vagy meghatározott számú használat után van rá szükség.

A készülék automatikusan számolja az elkészített italokat. Az 500 ital elkészítése után minden adagolást követően a **Double Espresso** (Dupla eszpresszó) és az **Americano** gombok ötször felvillannak, jelezve a vízkőmentesítés szükségességét. Az emlékeztető és a számláló a vízkőmentesítési eljárás elvégzése után automatikusan visszaállnak.

6.2 Művelet

1. Töltse fel a víztartályt a jelzett maximális szintig.
2. Adja hozzá a vízkőoldó szert a csomagoláson feltüntetett mennyiségek szerint.

   Megjegyzés: Általában a víz/vízkőoldó aránya 4:1. Alternatív megoldásként citromsavat is használhat: adjon 3 ml citromsavat minden 100 ml vízhez.

3. Helyezzen egy legalább 1,2 literes edényt a kávékifolyó és a gőzfúvóka alá. Szükség esetén távolítsa el a csepptálcát.
4. Csatlakoztassa a csatlakozódugót a konnektorba, és kapcsolja be a készüléket.
   ✓ A gombok villognak. A készülék ellenőrzést végez, és elvégzi az összes belső alkatrész automatikus tisztítását. Az ellenőrzés akkor fejeződik be, amikor a gombok kialszanak.
5. Nyomja meg a bekapcsológombot.
   ✓ A gomb villog, jelezve, hogy a készülék melegszik. Amikor a bekapcsológomb kialszik, és az összes többi gomb világít, a készülék készen áll.
6. Nyomja meg egyszerre a **Double Espresso** (Dupla eszpresszó) és az **Americano** gombot 1 másodperc hosszan.
   ✓ Elindul a vízkőmentesítési eljárás.
7. Várja meg, amíg az összes vízkőoldós víz lefolyik. Az eljárás körülbelül 10 percig tart.
   ✓ Az eljárás végén a készülék automatikusan visszatér készenléti állapotba.

7. Hibaelhárítás

Probléma	Lehetséges ok	Megoldás
A **NO WATER** (Nincs víz) jelzőfény világít	Túl alacsony a vízszint a víztartályban	Töltse fel a tartályt.

Probléma	Lehetséges ok	Megoldás
A **NO BEAN** (Nincs kávé) jelzőfény világít	Nem elegendő a szemes kávé mennyisége	1. Töltse fel a kávébab tartályt. 2. A jelzés törléséhez indítson el egy adagolást.
A **CLEAN BREWER** (Forrázó egység tisztítása) jelzőfény világít	Szükség van a forrázó egység tisztítására	Vegye ki és tisztítsa meg a forrázó egységet.
A **WARNING** (Figyelmeztetés) jelzőfény világít	Egy alkatrész nincs megfelelően felszerelve	Szerelje fel megfelelően az érintett alkatrészt (a forrázó egységet, az oldalsó ajtót, a csepptálcát, őrlésszabályozó gombot)
A **CLEAR DREGS** (Zaccfiók tisztítása) jelzőfény világít	A zaccfiók megtelt	Ürítse ki és tisztítsa meg a zaccfiókot.
	A zaccfiók üres, de a számláló nincs lenullázva	A zaccfiók kiürítése után várjon néhány másodpercet, mielőtt visszahelyezné a készülékbe.
A **WARNING** (Figyelmeztetés) jelzőfény és az **ESPRESSO** gomb villognak	Őrölt kávé adagolócsatornája hibásan működik	Kapcsolja ki, majd indítsa újra a készüléket.
A **NO BEAN** (Nincs kávé) jelzőfény és a **WARNING** (Figyelmeztetés) jelzőfény villognak	A darálórendszer túlmelegedett	Várjon 5 percet, mielőtt új adagolást indít, vagy kapcsolja ki és kapcsolja vissza a készüléket.
A **WARNING** (Figyelmeztetés) jelzőfény és az **CLEAN** (Tisztítás) gomb villognak	Az átfolyásmérő jelének hiánya/Rendellenes vízadagolás	Töltse fel a víztartályt.
A **WARNING** (Figyelmeztetés) jelzőfény, a **CLEAN** (Tisztítás) gomb és az **ESPRESSO** gomb villognak	Hall-érzékelő vagy a forrázó egység motorjának hibája	Kapcsolja ki, majd indítsa újra a készüléket.
A **CLEAR DREGS** (Zaccfiók tisztítása) és a **CLEAN BREWER** (Forrázó egység tisztítása) jelzőfények világítanak	A tisztítás a készülék kikapcsolt állapotában lett elvégezve	A készülék bekapcsolt állapotában tisztítsa meg a forrázó egységet.
A kávé nem folyik le	A kávékifolyó el van tömődve	Tisztítsa meg a kávékifolyót egy fogpiszkálóval.
A kávédaráló működik, de nem jön ki kávé	A kávéadagoló csatorna eltömődött (nedves vagy túl olajos kávészemek)	Tisztítsa meg a kéváadagoló csatornát.
A kávé lassan folyik ki	Túl finom őrlés	Állítsa be az őrlést a gomb óramutató járásával ellentétes irányba történő elforgatásával.
A kávékrém nem elég sűrű	Túl durva őrlés	Állítsa be az őrlést a gomb óramutató járásával megegyező irányba történő elforgatásával.

Probléma	Lehetséges ok	Megoldás
A készülék nem kapcsol be	A csatlakozódugó nincs megfelelően bedugva	Csatlakoztassa a készüléket a konnektorba.
	Nincs áramellátás	Ellenőrizze az áramforrást.
A készülék rendellenes zajt ad adagolás közben	-	Forduljon a szervizhez.

8. Műszaki adatok

8.1 A termék jellemzői

Jellemző	Leírás
Modell	G10235

8.2 Elektromos jellemzők

Jellemző	Leírás
Védelmi osztály	⏚ I
Tápellátás	AC 220-240V~50/60Hz
Teljesítmény	1350 W
Fogyasztás készenléti állapotban	0,48 W A készülék 28 perc inaktivitás után készenléti állapotba kapcsol.

9. Szerviz

9.1 Szervizszolgálat

Rendellenes működés, meghibásodás vagy információkérés esetén forduljon az Önhöz legközelebbi márkaszervizhez.

A legközelebbi szervizközpont címéért vegye fel a kapcsolatot az ügyfélszolgálati munkatársunkkal a +39 0541 694246 telefonszámon vagy a következő e-mail-címen: service@trevidea.it.

10. Ártalmatlanítás



A 2012/19/EU irányelv előírásai értelmében a termék nem kezelhető a vegyes háztartási hulladékkal együtt.
A tulajdonos felelőssége, hogy leadja ezeket a termékeket, valamint az egyéb elektromos és elektronikus berendezéseket a kormány vagy a helyi hatóságok által kijelölt speciális gyűjtőhelyeken.
A megfelelő ártalmatlanítás és az újrahasznosítás segít megelőzni a környezetre és az emberi egészségre gyakorolt esetleges negatív következményeket.
Az ártalmatlanítással kapcsolatos további részletekért forduljon az illetékes hatóságokhoz, a hulladékkezelő művekhez vagy ahhoz a kereskedőhöz, akitől a terméket vásárolta.
Ha a termék kisméretű (külső méretei nem haladják meg a 25 cm-t), a terméket új termék vásárlási kötelezettség nélkül leadhatja a kereskedőnél is, vagy egyenértékű termék vásárlásakor visszaadhatja a kereskedőnek.

Obsah | cs

1	HLÁŠENÍ A SYMBOLY V TOMTO NÁVODU	145
2	BEZPEČNOSTNÍ VAROVÁNÍ	146
3	STRUKTURA KÁVOVARU	148
4	JAK SPOTŘEBIČ FUNGUJE	149
5	ČIŠTĚNÍ	151
6	ODVÁPNĚNÍ	153
7	ODSTRAŇOVÁNÍ PROBLÉMŮ	154
8	TECHNICKÉ ÚDAJE	155
9	SERVIS	156
10	LIKVIDACE	156

1. Hlášení a symboly v tomto návodu

1.1 Bezpečnostní hlášení

⚠ VAROVÁNÍ

Označuje nebezpečnou situaci, která, pokud se jí nezabrání, může mít za následek úmrtí nebo vážné zranění.

⚠ UPOZORNĚNÍ

Označuje potenciálně nebezpečnou situaci, která, pokud se jí nezabrání, může mít za následek lehké zranění.

1.2 Ostatní hlášení:

OZNÁMENÍ

Označuje pokyny, jejichž nedodržení by mohlo mít za následek poškození spotřebiče.

1.3 Symboly třídy ochrany

Symbol	Popis
⏚	Třída ochrany I: Spotřebič je vybaven zástrčkou s ochranným vodičem, která smí být zapojena pouze do uzemněné zásuvky.
⧈	Třída ochrany II: Spotřebič má dvojitou izolaci a nevyžaduje uzemněnou zástrčku.

2. Bezpečnostní varování

2.1 Obecná varování



Před instalací nebo použitím spotřebiče si pečlivě přečtěte návod k použití. Odkaz na digitální návod mějte po ruce pro budoucí použití.

2.2 Varování ohledně připojení k elektrické síti

- Spotřebič zapojte podle pokynů výrobce: nesprávná instalace může způsobit zranění osob a zvířat nebo škody na majetku.
- Zkontrolujte, zda maximální jmenovitý výkon uvedený na výrobním štítku spotřebiče odpovídá parametrům vaší elektrické sítě.
- V případě potřeby používejte pouze adaptéry, vícenásobné zásuvky a prodlužovací kabely, které splňují platné bezpečnostní předpisy, aniž by došlo k překročení uvedených limitů odběru proudu a výkonu.
- Napájecí kabel udržujte mimo dosah horkých povrchů nebo ostrých předmětů.
- Pokud spotřebič nepoužíváte nebo se jej chystáte jakkoli čistit, odpojte jej od elektrické sítě.
- Při vytahování zástrčky ze zásuvky netahejte za napájecí kabel.
- Spotřebič nepoužívejte, pokud je poškozen napájecí kabel nebo zástrčka, nebo v případě zkratu.

2.3 Varování ohledně správného umístění

- Spotřebič skladujte na suchém místě. Spotřebič uchovávejte mimo dosah deště, vlhkosti, mrazu a jiných nepříznivých povětrnostních podmínek.
- Spotřebič umístěte mimo dosah hořlavých materiálů (např. záclon), otevřeného ohně a zdrojů tepla.
- Spotřebič položte na pevný, rovný a stabilní povrch.

2.4 Varování ohledně bezpečného používání spotřebiče

⚠ UPOZORNĚNÍ

Tento spotřebič má funkci ohřevu.

Během používání mohou některé povrchy dosáhnout vysokých teplot. Spotřebič používejte opatrně a dotýkejte se pouze určených povrchů.

- Před každým použitím zcela rozviňte napájecí kabel.
- Tento spotřebič není hračka: děti ve věku 8 let a starší jej mohou používat a provádět čištění a údržbu pouze tehdy, pokud byly řádně poučeny a jsou pod dohledem dospělé osoby.
- Spotřebič a napájecí kabel uchovávejte mimo dosah dětí mladších 8 let.
- Nenechávejte napájecí kabel viset přes pracovní plochu, kde by jej mohlo zachytit dítě.
- Osoby se sníženými fyzickými, smyslovými nebo duševními schopnostmi nebo s omezenými zkušenostmi mohou spotřebič používat pouze pod dohledem nebo po poučení o bezpečném používání.
- Nedotýkejte se spotřebiče mokrýma rukama nebo bosýma nohama.
- Chraňte spotřebič před náhodným nárazem a pádem.

- Nepoužívejte spotřebič s externími časovači nebo dálkovým ovladačem.
- Používejte pouze originální a kompatibilní díly a příslušenství.

2.5 Varování ohledně prvního použití

- Před použitím zkontrolujte, zda je spotřebič i všechny jeho části neporušené. V případě pochybností spotřebič nepoužívejte a kontaktujte autorizované servisní středisko.
- Obalové materiály (plastové sáčky, polystyren, svorky atd.) uchovávejte mimo dosah dětí. Zlikvidujte je v souladu s předpisy o tříděném sběru odpadu.

2.6 Varování ohledně používání

⚠ UPOZORNĚNÍ

Popálení.

Při pouštění horké vody nebo páry NESMĚŘUJTE proud na sebe ani na jiné osoby.

- Před každým použitím naplňte nádržku na vodu. Používejte pouze neperlivou vodu o pokojové teplotě. Nepoužívejte perlivou, studenou ani horkou vodu, ani žádné tekutiny, které by mohly spotřebič poškodit.
- Nikdy nenechávejte spotřebič bez dozoru, pokud je v provozu.
- Spotřebič by se měl používat pouze ve vnitřních prostorách.
- Nenechávejte spotřebič v teplotách pod 0 °C: zbylá voda by mohla zmrznout a poškodit vnitřní součásti.
- Spotřebič nerozebírejte.
- Pokud spotřebič nepoužíváte, vypněte jej.

2.7 Varování ohledně čištění

- Před čištěním odpojte spotřebič ze zásuvky a počkejte, dokud všechny součásti zcela nevychladnou.
- Neponořujte spotřebič do vody ani jiných kapalin.
- Části spotřebiče nemyjte v myčce na nádobí.
- Chraňte spotřebič před postříkáním vodou nebo jinými kapalinami.

2.8 Varování v případě poruch a oprav

- V případě poruchy, nesprávné funkce nebo poškození napájecího kabelu spotřebič neotevírejte ani do něj nezasahujte.
- Spotřebič smí otevřít a opravit pouze výrobce, autorizované servisní středisko nebo kvalifikovaný personál.
- Pokud je spotřebič vadný a nehodláte jej nechat opravit, znemožněte jeho další používání přeříznutím napájecího kabelu.
- Nedodržení těchto pokynů může ohrozit bezpečnost a vést ke zneplatnění záruky.

3. Struktura kávovaru

3.1 Kávovar

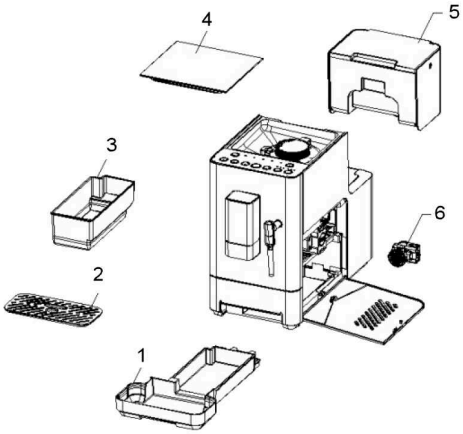

Díl	Popis
1	Sběrná nádobka na odpadní vodu
2	Sběrný rošt odpadní vody
3	Zásobník na zrnkovou kávu
4	Víko zásobníku zrnkové kávy
5	Zásobník na vodu
6	Spařovací jednotka

3.2 Ovládací panel

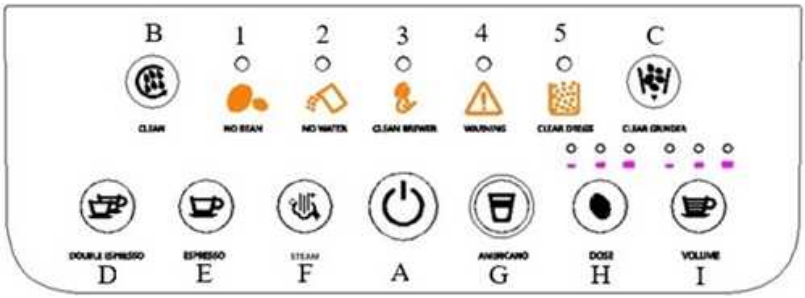

Prvek	Popis
	Tlačítka
A	Tlačítko napájení
B	Tlačítko samovolného čištění
C	Tlačítko pro čištění mlýnku na kávu
D	Tlačítko na dvojité espresso
E	Tlačítko na espresso
F	Tlačítko na páru
G	Tlačítko na americkou kávu
H	Tlačítko pro nastavení množství vydávané mleté kávy

Prvek	Popis
I	Tlačítko pro nastavení množství vydávané vody
	Kontrolky
1	Kontrolka nízké hladiny kávových zrn
2	Kontrolka nedostatečného množství vody
3	Kontrolka čištění spařovací jednotky
4	Kontrolka obecné výstrahy
5	Kontrolka čištění kávové sedliny

4. Jak spotřebič funguje

4.1 Příprava přístroje k použití

Mytí a sestavení nádržky na vodu

1. Vyjměte nádržku na vodu a spařovací jednotku a omyjte je vodou.
2. Vyjměte gumovou zátku na dně nádržky.
3. Naplňte nádržku na vodu po maximální hladinu vyznačenou na nádržce a namontujte zpět.
4. Znovu sestavte spařovací jednotku.

Upravte stupeň mletí

1. Sejměte víko ze zásobníku kávy.
2. Otočte knoflíkem pro regulaci mletí a nastavte jej na stupeň mletí alespoň osm.

   OZNÁMENÍ
   Nastavujte postupně o jeden stupeň, abyste předešli poškození stroje.
3. Naplňte konvici po maximální vyznačenou hladinu.
4. Uzavřete nádobu víkem.

Nasaďte parní trysku

1. Vložte trysku do příslušného sedla a zatlačte ji nahoru.
2. Otočte jí proti směru hodinových ručiček, abyste ji zajistili.
3. Upravte polohu trysky.

Nastavení výšky dávkovače kávy

- Upravte výšku dávkovače kávy podle šálku, který budete používat.

Umyjte a sestavte spařovací jednotku

1. Otevřete boční dvířka a vyjměte spařovací jednotku a poté ji omyjte vodou.
2. Znovu jej nainstalujte do zásobníku. Ujistěte se, že šipka na spařovací jednotce je zarovnána se šipkou na horní straně přihrádky.

✓ „Kliknutí“ znamená, že připojení je správné.

3. Zavřete boční dvířka.

Zkontrolujte odnímatelné části.

1. Zkontrolujte, zda jsou odkapávací miska, mřížka odkapávací misky a nádoba na sedlinu správně nasazeny.

4.2 Příprava kávy

1. Zapojte spotřebič do síťové zásuvky.
   ✓ Tlačítka blikají Stroj provede kontrolu a samočištění všech vnitřních součástí. Jakmile tlačítka zhasnou, kontrola je dokončena.
2. Stiskněte tlačítko zapnutí.
   ✓ Tlačítka blikají, což signalizuje, že se přístroj zahřívá. Když tlačítko napájení zhasne a všechna ostatní se rozsvítí, je zařízení připraveno.
3. V případě potřeby upravit množství vydávané mleté kávy stiskněte tlačítko **Dose**.
4. V případě potřeby upravit množství vody stiskněte tlačítko olume.
5. Umístěte šálek pod dávkovač kávy.
6. Napusťte požadovaný nápoj.

   Poznámka: Během počáteční a závěrečné fáze přípravy je tok kávy menší. Toto je normální chování přístroje.

7. Chcete-li předčasně zastavit dávkování, stiskněte znovu tlačítko vybraného nápoje.
8. Chcete-li přístroj vypnout, znovu stiskněte tlačítko napájení.
   ✓ Přístroj provede samočisticí cyklus všech vnitřních součásti a poté se vypne.

   Poznámka: Po 28 minutách nečinnosti se stroj automaticky vypne.

4.3 Šlehání mléka

⚠ UPOZORNĚNÍ

Popálení.

Během výdeje páry NESMĚRUJTE parní trysku proti sobě ani jiným osobám.

TIP

Pro dosažení kvalitní pěny se doporučuje použít studené plnotučné mléko.

1. Naplňte napěňovač mléka požadovaným množstvím mléka.

   Poznámka: Naplňte ocelovou konvičku požadovaným množstvím mléka.

2. Pro odstranění přebytečné páry z okruhu stiskněte tlačítko **Steam** a po několika sekundách jej znovu stiskněte.
3. Vložte parní trysku do konvice s mlékem a ujistěte se, že mléko nezakrývá malé otvory na trysce.
4. Stiskněte tlačítko **Steam.**

5. Jakmile je proces šlehání dokončen, funkce páry se automaticky vypne. Chcete-li jej ručně zastavit, stiskněte znovu tlačítko **Steam**.
6. Sejměte konvičku a očistěte trysku vlhkým hadříkem.

4.4 Obnovení továrního nastavení

▸ Stiskněte tlačítka **Double Espresso** a **Espresso** současně na dvě sekundy.

✓ Všechny parametry se resetují na tovární nastavení.

5. Čištění

5.1 Obecné pokyny k čištění

⚠ VAROVÁNÍ

Spotřebič neponořujte do vody a zabraňte postříkání vodou nebo jinými kapalinami.

- Před čištěním odpojte spotřebič ze zásuvky a počkejte, dokud všechny součásti zcela nevychladnou.
- Spotřebič pravidelně čistěte, aby správně fungoval.
- Pravidelně provádějte odvápňování, abyste odstranili zbytky vodního kamene ve vnitřním okruhu.
- Vnější část spotřebiče otřete vlhkým neabrazivním hadříkem.

5.2 Čištění odnímatelných součástí

OZNÁMENÍ

Vyjímatelné součásti myjte ručně: mytí v myčce nádobí je může poškodit.

Součást	Kdy ji vyčistit	Jak ji vyčistit
Dávkovač kávy	Po každém použití	Vlhký hadřík
Sběrný rošt odpadní vody	Jednou týdně	Teplá voda, prostředek na mytí nádobí a neabrazivní houbička
Sběrná nádobka na odpadní vodu	Jednou týdně	1. Vyjměte nádobku a vyprázdněte ji. 2. Umyjte ji teplou vodou, prostředkem na mytí nádobí a neabrazivní houbičkou.
Parní tryska	Po každém použití	1. Vnější část parní trysky očistěte vlhkým hadříkem. Nebo jej otočte ve směru hodinových ručiček a zatáhněte dolů, abyste jej vyjmuli, a poté jej omyjte pod tekoucí vodou. 2. Pro odstranění přebytečné páry z okruhu stiskněte tlačítko **Steam** a po několika sekundách jej znovu stiskněte.
Zásobník na vodu	Jednou týdně	Tekoucí voda

Součást	Kdy ji vyčistit	Jak ji vyčistit
Zásobník na zrnkovou kávu	Po 8 cyklech dávkování	1. Vyjměte zásobník a vyprázdněte jej. 2. Umyjte jej teplou vodou, prostředkem na mytí nádobí a neabrazivní houbičkou.
Spařovací jednotka	Po 32 cyklech dávkování	1. Otevřete boční dvířka a vyjměte spařovací jednotku. 2. Omyjte ji pod tekoucí vodou.
Mlýnek na kávu	Jednou týdně	1. Sejměte víko ze zásobníku kávy. 2. Pootočte regulátor mletí proti směru hodinových ručiček a vyjměte jej. 3. Pootočte mlecí segment proti směru hodinových ručiček a vyjměte jej. 4. Mlýnek a zásobník na zrnkovou kávu vyčistěte speciálním kartáčem. 5. Namontujte zpět regulátor pro nastavení mletí otočením ve směru hodinových ručiček. 6. Vyprázdněte zásobník na zrnkovou kávu podle pokynů **"Čištění neodnímatelných součástí"**. 7. Sejměte regulátor mletí, nasaďte vnitřní segmant mlýnku otočením ve směru hodinových ručiček a znovu nasaďte regulátor mletí.

5.3 Čištění neodnímatelných součástí

Součást	Kdy ji vyčistit	Jak ji vyčistit
Zásobník na zrnkovou kávu	Jednou týdně	**Tento postup vám umožní vyprázdnit nádobu od zbývajících kávových zrn pro vyčištění.** 1. Podržte stisknuté tlačítko **CLEAR GRINDER** po dobu alespoň jedné sekundy. ✓ Tlačítko svítí, zatímco všechna ostatní zhasnou. Mletí zrn začíná a trvá 15 sekund. 2. Vyjměte zásobník a vyprázdněte jej. 3. Pokud je v zásobníku ještě zrnková káva, opakujte postup několikrát. 4. Pro manuální přerušení mletí stiskněte tlačítko **CLEAR GRINDER**. 5. Po vyprázdnění očistěte vnitřek nádoby vlhkým hadříkem.

Součást	Kdy ji vyčistit	Jak ji vyčistit
Kanál pro dávkování mleté kávy	Jednou týdně	1. Podržte tlačítka **CLEAR GRINDER** a **ESPRESSO** současně po dobu dvou sekund. ✓ Tlačítka blikají Přístroj spustí čištění. 2. Po skončení procesu znovu podržte tlačítka **CLEAR GRINDER** a **ESPRESSO** současně po dobu dvou sekund. ✓ Tlačítka zhasnou.
Podpěra vnější infuzní soustava	Jednou týdně	Zbytky kolem podpěry odstraňte vhodným kartáčem.
Podpěra vnitřní infuzní soustavy	Dle potřeby	1. Podržte tlačítka **CLEAN** a **ESPRESSO** současně po dobu jedné sekundy. ✓ Infuzní soustava se posune směrem dolů. 2. Zatlačte na přístupová dvířka jednotky a otevřete je. 3. Namažte podpěrný šroub. 4. Zavřete dvířka. 5. Stiskněte znovu tlačítka **CLEAN** a **DOUBLE ESPRESSO** současně po dobu jendé sekundy.

5.4 Samočištění vnitřních součástí

Doporučuje se pravidelně provádět samočištění vnitřních součástí, aby byla zajištěna správná funkce stroje.

1. Umístěte nádobu pod výpust kávy a parní trysku. V případě potřeby vyjměte odkapávací misku.
2. Stiskněte tlačítko **CLEAN**.
   ✓ Stroj bude vydávat vodu přibližně minutu.

6. Odvápnění

6.1 Úvod

Proces odvápňování slouží k odstranění zbytků vodního kamene, které se časem nahromadily. Mělo by se provádět jednou měsíčně nebo po určitém počtu použití.

Stroj automaticky počítá vydané nápoje. Jakmile je dosaženo 500 nápojů, po každém dávkování tlačítka **Double Espresso** a **Americano** zablikají pětkrát, čímž budou signalizovat, že je nutno provést odvápnění. Připomenutí a počítadlo odvápnění se po provedení postupu automaticky vynulují.

6.2 Postup

1. Naplňte nádržku na vodu po maximální hladinu vyznačenou na nádržce.
2. Přidejte odvápňovací přípravek podle množství uvedeného na obalu.

Poznámka: Poměr vody a odvápňovače je obvykle 4:1. Alternativně můžete použít kyselinu citronovou, a to přidáním tří ml kyseliny citronové na každých 100 ml vody.

3. Umístěte nádobu o obsahu alespoň 1,2l pod výpust kávy a parní trysku. V případě potřeby vyjměte odkapávací misku.
4. Zapojte zástrčku do elektrické zásuvky a zapněte kávovar.
   ✓ Tlačítka blikají Stroj provede kontrolu a samočištění všech vnitřních součástí. Jakmile tlačítka zhasnou, kontrola je dokončena.
5. Stiskněte tlačítko zapnutí.
   ✓ Tlačítka blikají, což signalizuje, že se přístroj zahřívá. Když tlačítko napájení zhasne a všechna ostatní se rozsvítí, je zařízení připraveno.
6. Podržte současně tlačítka **Double Espresso** a **Americano** po dobu jedné sekundy.
   ✓ Spustí se proces odvápňování.
7. Počkejte, až veškerý odvápňovací roztok vyteče. Procedura trvá asi 10 minut.
   ✓ Na konci procedury se stroj automaticky vrátí do pohotovostního režimu.

7. Odstraňování problémů

Problém	Možná příčina	Řešení
Kontrolka **NO WATER** svítí	Nedostatečná hladina vody v nádržce	Naplnit nádržku.
Kontrolka **NO BEAN** svítí	Nedostatečné množství kávy	1. Naplňte zásobník na zrnkovou kávu. 2. Spusťte výdej vody pro resetování výstrahy.
Kontrolka **CLEAN BREWER** svítí	Čištění spařovací jednotky je nutné	Vyjměte a vyčistěte spařovací jednotku.
Kontrolka **WARNING** svítí	Komponent není správně nainstalován	Správně nainstalujte příslušné komponenty (spařovací jednotku, boční dvířka, odkapávací misku, regulátor pro nastavení mletí)
Kontrolka **CLEAR DREGS** svítí	Zásobník na kávovou sedlinu je plný	Vyjměte a vyčistěte zásobník.
	Zásobník na sedlinu je prázdný, ale počítadlo nebylo vynulováno	Po vyprázdnění zásobníku počkejte několik sekund, než jej znovu sestavíte.
Kontrolka **WARNING** a tlačítko **ESPRESSO** blikají	Porucha kanálu pro výdej mleté kávy	Vypněte a znovu zapněte zařízení.
Kontrolka **NO BEAN** a kontrolka **WARNING** blikají	Mlecí systém je přehřátý	Před spuštěním nového procesu dávkování počkejte 5 minut nebo přístroj vypněte a znovu zapněte.

Problém	Možná příčina	Řešení
Kontrolka **WARNING** a tlačítko **CLEAN** blikají	Žádný signál průtokoměru/ Abnormální dodávka vody	Naplňte nádržku na vodu.
Kontrolka **WARNING**, tlačítko **CLEAN** a tlačítko **ESPRESSO** blikají	Chyba Hallova snímače nebo motoru spařovací jednotky	Vypněte a znovu zapněte zařízení.
Kontrolka **CLEAR DREGS** a **CLEAN BREWER** svítí	Čištění provedené s vypnutým přístrojem	Čistěte spařovací jednotku, když je kávovar zapnutý.
Káva neteče	Ucpaný dávkovač kávy	Vyčistěte dávkovač párátkem.
Mlýnek na kávu funguje, ale káva neteče	Ucpaný výpustný kanál kávy (mokrá nebo příliš mastná zrna)	Porucha kanálu pro výdej kávy.
Káva teče pomalu	Příliš jemné mletí	Mletí upravte otáčením regulátoru proti směru hodinových ručiček.
Kávový krém nedostatečně konzistentní	Příliš hrubé mletí	Mletí upravte otáčením regulátoru proti směru hodinových ručiček.
Přístroj se nespouští	Zástrčka není správně zasunuta	Zapojte přístroj do zásuvky.
	Chybí napájení	Zkontrolujte zdroj napájení.
Stroj vydává během dávkování neobvyklý zvuk	-	Kontaktujte servisní středisko.

8. Technické údaje

8.1 Vlastnosti produktu

Vlastnost	Popis
Model	G10235

8.2 Elektrické vlastnosti

Vlastnost	Popis
Třída ochrany	⏚ I
Napájení	AC 220-240V~50/60Hz
Příkon	1350 W
Spotřeba v pohotovostním režimu	0,48 W Spotřebič se vypne po 28 minut nečinnosti.

9. Servis

9.1 Zákaznický servis

V případě poruchy nebo závady, nebo pokud požadujete informace, kontaktujte své nejbližší servisní středisko.

Nejbližší servisní středisko pro vás vyhledá vedoucí servisních středisek. Obraťte se na něj na čísle +39 0541 694246 nebo e-mailem na service@trevidea.it.

10. Likvidace



Dle požadavků evropské směrnice 2012/19/EU nelikvidujte tento výrobek společně s netříděným domovním odpadem.
Je odpovědností vlastníka zlikvidovat tyto výrobky a další elektrická a elektronická zařízení prostřednictvím určených sběrných míst zřízených vládou nebo místními úřady.
Správná likvidace a recyklace pomohou předejít potenciálním negativním dopadům na životní prostředí a lidské zdraví.
Podrobnější informace o likvidaci získáte u příslušných místních úřadů, u služby pro odvoz odpadu nebo u prodejce, u kterého jste výrobek zakoupili.
Pokud je výrobek malý (vnější rozměry menší než 25 cm), můžete jej vrátit prodejci, aniž byste museli kupovat nový výrobek, nebo jej můžete vyměnit při nákupu ekvivalentního výrobku.

Obsah | sk

1	HLÁSENIA A SYMBOLY V TEJTO PRÍRUČKE	158
2	BEZPEČNOSTNÉ VAROVANIA	159
3	ŠTRUKTÚRA KÁVOVARU	161
4	OPERÁCIA	162
5	ČISTENIE	164
6	ODSTRAŇOVANIE VODNÉHO KAMEŇA	167
7	RIEŠENIE PROBLÉMOV	167
8	TECHNICKÉ ÚDAJE	169
9	SERVIS	169
10	LIKVIDÁCIA	170

1. Hlásenia a symboly v tejto príručke

1.1 Bezpečnostné hlásenia

⚠ VAROVANIE

Označuje nebezpečnú situáciu, ktorá by mohla mať za následok smrť alebo vážne zranenie, ak sa jej nezabráni.

⚠ UPOZORNENIE

Označuje nebezpečnú situáciu, ktorá by mohla mať za následok ľahké poranenia, ak sa jej nezabráni.

1.2 Ďalšie hlásenia

POZNÁMKA

Označuje pokyny, ktorých nedodržanie môže spôsobiť poškodenie spotrebiča.

1.3 Symboly triedy ochrany

Symbol	Popis
⏚	Trieda ochrany I: spotrebič má uzemňovaciu zástrčku, ktorú je možné zapojiť iba do uzemnenej zásuvky.
⧈	Trieda ochrany II: spotrebič má dvojitú izoláciu a nevyžaduje uzemnenú zástrčku.

2. Bezpečnostné varovania

2.1 Všeobecné varovania



Pred inštaláciou alebo používaním spotrebiča si pozorne prečítajte používateľskú príručku. Uchovajte si odkaz s digitálnou príručkou pre budúce použitie.

2.2 Varovania pre pripojenie k elektrickej sieti

- Pripojte spotrebič podľa pokynov výrobcu: nesprávna inštalácia môže spôsobiť zranenie osôb a zvierat alebo škody na majetku.
- Skontrolujte, či je maximálny výkon uvedený na typovom štítku spotrebiča kompatibilný s napájaním zo siete.
- V prípade potreby používajte iba adaptéry, viacnásobné zásuvky a predlžovacie káble, ktoré spĺňajú platné bezpečnostné predpisy a ktoré zároveň neprekračujú uvedený odber prúdu a výkonové limity.
- Uchovávajte napájací kábel mimo dosahu horúcich povrchov alebo ostrých predmetov.
- Odpojte spotrebič od elektrickej siete, keď ho nepoužívate, a tiež pred akýmkoľvek čistením.
- Pri vyťahovaní zástrčky zo zásuvky neťahajte za napájací kábel.
- Nepoužívajte spotrebič, ak je poškodený napájací kábel alebo zástrčka, alebo v prípade skratu.

2.3 Varovania pre správne umiestnenie

- Spotrebič umiestnite na suché miesto. Spotrebič chráňte pred dažďom, vlhkosťou, mrazom a inými škodlivými poveternostnými podmienkami.
- Spotrebič uchovávajte mimo dosahu horľavých materiálov (napr. záclon), otvorených ohňov alebo zdrojov tepla.
- Spotrebič umiestnite na pevný, rovný a stabilný povrch.

2.4 Varovania pre bezpečné používanie spotrebiča

⚠ UPOZORNENIE

Tento spotrebič má funkciu ohrevu.

Počas používania sa niektoré povrchy môžu silno zahriať. Spotrebič používajte opatrne a dotýkajte sa iba určených povrchov.

- Pred každým použitím úplne rozviňte napájací kábel.
- Tento spotrebič nie je hračka: deti vo veku 8 a viac rokov ho môžu používať a vykonávať čistenie a údržbu iba vtedy, ak boli riadne poučené a sú pod dohľadom dospelej osoby.
- Spotrebič a napájací kábel uchovávajte mimo dosahu detí mladších ako 8 rokov.
- Nenechávajte napájací kábel visieť nad pracovnými plochami, kde by ho dieťa mohlo chytiť.
- Osoby so zníženými fyzickými, zmyslovými alebo duševnými schopnosťami alebo s obmedzenými skúsenosťami môžu používať spotrebič iba pod dohľadom alebo po obdržaní pokynov o bezpečnom používaní.
- Nedotýkajte sa spotrebiča mokrými rukami alebo bosými nohami.
- Chráňte spotrebič pred náhodnými nárazmi a pádmi.

- Spotrebič nepoužívajte s externými časovačmi ani diaľkovými ovládačmi.
- Používajte iba originálne a kompatibilné náhradné diely a príslušenstvo.

2.5 Varovania pre prvé použitie

- Pred použitím skontrolujte, či sú spotrebič a všetky jeho diely neporušené. V prípade pochybností ho nepoužívajte a kontaktujte autorizované servisné stredisko.
- Obalové materiály (plastové vrecká, polystyrén, sponky atď.) uchovávajte mimo dosahu detí. Zlikvidujte ich v súlade s predpismi o separovanom zbere odpadu.

2.6 Varovania pri používaní

⚠ UPOZORNENIE

Popáleniny.

Pri vypúšťaní horúcej vody alebo pary NESMERUJTE jej prúd na seba ani na iné osoby.

- Naplňte zásobník na vodu pred každým použitím. Používajte iba neperlivú vodu izbovej teploty. Nepoužívajte perlivú vodu, studenú alebo teplú vodu ani iné tekutiny, ktoré by mohli poškodiť spotrebič.
- Počas používania spotrebič nikdy nenechávajte bez dozoru.
- Spotrebič sa má používať iba v interiéri.
- Spotrebič nevystavujte teplote nižšej ako 0 °C. Zvyšná voda by mohla zamrznúť a poškodiť vnútorné komponenty.
- Spotrebič nerozoberajte.
- Ak spotrebič nepoužívate, vypnite ho.

2.7 Varovania týkajúce sa čistenia

- Pred čistením odpojte spotrebič zo siete a počkajte, kým všetky časti úplne vychladnú.
- Spotrebič neponárajte do vody alebo iných tekutín.
- Diely spotrebiča neumývajte v umývačke riadu.
- Chráňte spotrebič pred striekajúcou vodou alebo inými tekutinami.

2.8 Varovania v prípade porúch a opráv

- V prípade chyby, poruchy alebo poškodenia napájacieho kábla spotrebič neotvárajte ani s ním nemanipulujte.
- Spotrebič môže otvárať a opravovať iba výrobca, autorizované servisné stredisko alebo kvalifikovaný personál.
- Ak je spotrebič pokazený a nemáte v úmysle ho dať opraviť, znefunkčnite ho. Ak tak chcete urobiť, rozstrihnite napájací kábel.
- Nedodržanie týchto pokynov môže ohroziť bezpečnosť a viesť k zániku záruky.

3. Štruktúra kávovaru

3.1 Kávovar

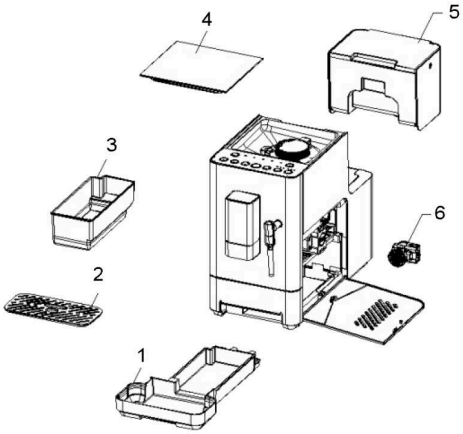

Diel	Popis
1	Miska odkvapkávača
2	Mriežka odkvapkávača
3	Priečinok na kávovú usadeninu
4	Kryt zásobníka kávových zŕn
5	Zásobník vody
6	Sparovacia jednotka

3.2 Ovládací panel

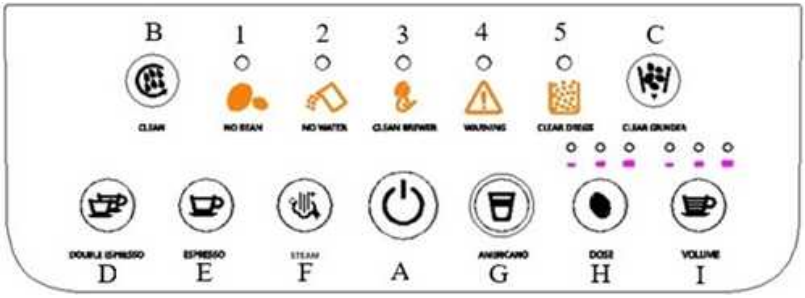

Prvok	Popis
Tlačidlá	
A	Tlačidlo zapnutia/vypnutia
B	Tlačidlo samočinné čistenie
C	Tlačidlo čistenia mlynčeka kávy
D	Tlačidlo dvojitého espressa
E	Tlačidlo espressa
F	Tlačidlo pary
G	Tlačidlo veľkej kávy
H	Tlačidlo nastavenia množstva dodávanej mletej kávy

Prvok	Popis
I	Tlačidlo nastavenia množstva vody pripravovanej kávy
	Kontrolky
1	Kontrolka nedostatočné množstvo kávových zŕn
2	Kontrolka nedostatočné množstvo vody
3	Kontrolka čistenia sparovacej jednotky
4	Kontrolka všeobecného upozornenia
5	Kontrolka čistenia kávových usadenín

4. Operácia

4.1 Príprava stroja na používanie

Umývanie a inštalácia nádržky vody

1. Odoberte nádržku vody a sparovaciu jednotku a umyte ich vodou.
2. Odoberte uzatvárajúcu zátku z dna nádržky.
3. Naplňte nádržku vodou až po rysku na nádržke a nainštalujte ju späť
4. Nainštalujte späť sparovaciu jednotku.

Nastavte hrúbku mletia

1. Odoberte kryt zásobníka na kávové zrná.
2. Pomocou gombíka nastavenia hrúbky mletia nastavte hrúbku mletia aspoň na hodnotu 8.

   POZNÁMKA
   Hrúbku mletia meňte naraz iba o jeden stupeň, aby ste predišli poškodeniu stroja.
3. Naplňte zásobník na kávové zrná až po značku maximálneho naplnenia.
4. Prikryte zásobník krytom.

Nainštalujte parnú trysku

1. Nasuňte trysku na príslušné miesto a potlačte ju smerom nahor.
2. Upevnite ju otočením proti smeru pohybu hodinových ručičiek.
3. Nastavte je polohu.

Nastavte výšku trysky vydávajúcej kávu

- Nastavte výšku trysky vydávajúcej kávu v závislosti od šálky, ktorá sa bude používať.

Umývanie a inštalácia sparovacej jednotky

1. Otvorte postranné dvierka a odoberte sparovaciu jednotku a potom ju umyte vodou.
2. Nainštalujte ju späť na miesto. Ubezpečte sa, že je šípka sparovacej jednotky zarovnaná so šípkou uvedenou v spodnej časti oddielu.

✓ Ak sa ozve klik, znamená to, že je zasunutý správne.

3. Zatvorte postranné dvierka.

Umyte odoberateľné časti

1. Skontrolujte, či sú vanička odkvapkávača, mriežka vaničky a priečinok na kávovú usadeninu nainštalované správne.

4.2 Príprava kávy

1. Zapojte spotrebič do zásuvky.
   ✓ Tlačidlá začnú blikať. Stroj vykoná kontrolu a vykoná automatické čistenie všetkých vnútorných súčastí. Keď tlačidlá zhasnú, kontrola sa skončila.
2. Stlačte tlačidlo zapnutia.
   ✓ Blikanie tlačidla hlási, že sa stroj nahrieva. Keď tlačidlo zapnutia prestane blikať a zažnú sa všetky ostatné tlačidlá, stroj je pripravený.
3. Ak je to potrebné, na nastavenie množstva použitej mletej kávy, stlačte tlačidlo **Dose**.
4. Ak je to potrebné, na nastavenie množstva použitej vody, stlačte tlačidlo **Volume**.
5. Pod trysku vydávajúcu kávu položte šálku.
6. Pripravte požadovaný nápoj.

   Poznámka: Počas prvotnej a záverečnej fázy prípravy je výtok kávy slabší. Jedná sa o normálne správanie sa stroja.

7. Ak chcete ukončiť vydávanie nápoja pred koncom programu, stlačte opätovne tlačidlo zvoleného nápoja.
8. Ak chcete stroj vypnúť, stlačte tlačidlo zapnutia.
   ✓ Stroj vykoná čistenie všetkých vnútorných súčastí, potom sa vypne.

   Poznámka: Po 28 minútach nečinnosti sa stroj automaticky vypne.

4.3 Napeňte mlieko

⚠ UPOZORNENIE

Popáleniny.

Počas výdaja pary NEsmerujte parnú trysku na seba ani na iné osoby.

TIP

Na prípravu dobrej peny sa odporúča použiť studené plnotučné mlieko.

1. Naplňte oceľovú kanvicu potrebným množstvom mlieka.

   Poznámka: Počas napeňovania mlieko zväčšuje svoj objem.

2. Prebytočné množstvo pary z obvodu odstránite stlačením tlačidla **Steam** a jeho opätovným stlačením po niekoľkých sekundách vydávania pary.
3. Trysku pary vložte do kanvičky s mliekom a ubezpečte sa, že mlieko nezakrýva malé otvory na tryske.

4. Stlačte tlačidlo **Steam.**
5. Po ukončení napeňovania sa funkcia pary automaticky zastaví. Ak ju chcete zastaviť manuálne, opäť stlačte tlačidlo **Steam**.
6. Odoberte kanvičku a trysku vyčistite vlhkou handričkou

4.4 Obnovenie výrobných nastavení

▸ Súčasne stlačte tlačidlá **Double Espresso** a **Espresso** približne na dve sekundy.

✓ Obnovia sa výrobné nastavenia hodnôt všetkých parametrov.

5. Čistenie

5.1 Všeobecné pokyny na čistenie

⚠ VAROVANIE

Spotrebič neponárajte do vody a chráňte ho pred postriekaním vodou alebo inými tekutinami.

- Pred čistením odpojte spotrebič zo siete a počkajte, kým všetky časti úplne vychladnú.
- Spotrebič pravidelne čistite, aby ste zaistili jeho správne fungovanie.
- Vykonávajte pravidelne procedúru odstraňovania vodného kameňa, aby ste odstránili zvyšky vápenca z interného rozvodu.
- Vonkajšiu stranu spotrebiča čistite neabrazívnou vlhkou handričkou.

5.2 Čistenie odnímateľných súčastí

POZNÁMKA

Odnímateľné súčasti umyte ručne: umývanie v umývačke riadu by ich mohlo poškodiť.

Súčasť	Kedy ju vyčistiť	Ako ju vyčistiť
Kávová tryska	Po každom použití	Vlhká handrička
Mriežka odkvapkávača	Raz za týždeň	Teplá voda, čistiaci prostriedok na riad a jemná hubka
Miska odkvapkávača	Raz za týždeň	1. Odoberte misku a vyprázdnite ju. 2. Umyte ju teplou vodou, čistiacim prostriedkom na riad a jemnou hubkou.

Súčasť	Kedy ju vyčistiť	Ako ju vyčistiť
Parná tryska	Po každom použití	1. Vonkajšiu časť parnej trysky vyčistite vlhkou handričkou. Alebo ju po otočení v smere pohybu hodinových ručičiek a potiahnutí smerom nadol odoberte, potom ju umyte pod tečúcou vodou. 2. Prebytočné množstvo pary z obvodu odstránite stlačením tlačidla **Steam** a jeho opätovným stlačením po niekoľkých sekundách vydávania pary.
Zásobník vody	Raz za týždeň	Pod tečúcou vodou
Priečinok na kávovú usadeninu	Po príprave 8 káv	1. Vytiahnite priečinok a vyprázdnite ho. 2. Umyte ho teplou vodou, čistiacim prostriedkom na riad a jemnou hubkou.
Sparovacia jednotka	Po príprave 32 káv	1. Otvorte postranné dvierka a odoberte sparovaciu jednotku. 2. Umyte ju pod tečúcou vodou.
Mlynček na kávu	Raz za týždeň	1. Odoberte kryt zásobníka na kávové zrná. 2. Rukoväť nastavenia hrúbky mletia otáčajte proti smeru pohybu hodinových ručičiek a odoberte ju. 3. Vnútorným mlynčekom otáčajte proti smeru pohybu hodinových ručičiek a vyberte ho. 4. Pomocou určeného štetca vyčistite mlynček a zásobník kávových zŕn. 5. Rukoväť nastavenia hrúbky mletia nainštalujte späť otáčaním v smere pohybu hodinových ručičiek. 6. Vyprázdnite zásobník kávových zŕn ako je to uvedené na **"Čistenie neodnímateľných súčastí"**. 7. Odoberte rukoväť nastavenia hrúbky mletia, nainštalujte vnútorný mlynček otáčaním v smere pohybu hodinových ručičiek a namontujte nastavovaciu rukoväť.

5.3 Čistenie neodnímateľných súčastí

Súčasť	Kedy ju vyčistiť	Ako ju vyčistiť
Zásobník na kávové zrná	Raz za týždeň	**Táto procedúra umožní odstrániť zo zásobníka zostávajúce kávové zrná, aby ho bolo možné vyčistiť.** 1. Podržte stlačené tlačidlo **CLEAR GRINDER** aspoň sekundu. ✓ Tlačidlo ostáva zapnuté, zatiaľ čo všetky ostatné zhasnú. Spustí sa proces mletia kávy, ktorý trvá 15 sekúnd. 2. Odoberte priečinok na kávovú usadeninu a vyprázdnite ho. 3. Ak sa v zásobníku stále nachádzajú nejaké kávové zrná, opakujte procedúru viackrát. 4. Ak chcete manuálne prerušiť mletie, stlačte tlačidlo **CLEAR GRINDER**. 5. Po jeho vyprázdnení, vyčistite vnútro zásobníka vlhkou handričkou.
Kanálik prísunu mletej kávy	Raz za týždeň	1. Súčasne stlačte tlačidlá **CLEAR GRINDER** a **ESPRESSO** na dve sekundy. ✓ Tlačidlá začnú blikať. Stroj spustí čistenie. 2. Po ukončení procedúry, opätovne súčasne stlačte tlačidlá **CLEAR GRINDER** a **ESPRESSO** na dve sekundy. ✓ Tlačidlá zhasnú.
Externý suport sparovacej jednotky	Raz za týždeň	Pomocou určeného štetca odstráňte zvyšky okolo suportu.
Interný suport sparovacej jednotky	Kedy je to potrebné	1. Súčasne stlačte tlačidlá **CLEAN** a **DOBLE ESPRESSO** na jednu sekundu. ✓ Sparovacia jednotka sa presunie smerom nadol. 2. Potlačte vstupné dvierka jednotky a otvorte ich. 3. Namažte skrutku suportu. 4. Opäť zatvorte vstupné dvierka. 5. Súčasne stlačte tlačidlá **CLEAN** a **DOBLE ESPRESSO** na jednu sekundu.

5.4 Samočistenie vnútorných súčastí

Odporúča sa pravidelne vykonávať samočistenie vnútorných súčastí, aby sa zaručilo dobré fungovanie stroja.

1. Zásobník umiestnite pod trysku vydávajúcu kávu a pod parnú trysku. Ak je to potrebné, odoberte misku odkvapkávača.

2. Stlačte tlačidlo **CLEAN**.
   ✓ Stroj vypúšťa vodu približne jedu minútu.

6. Odstraňovanie vodného kameňa

6.1 Úvod

Procedúra odstraňovania vodného kameňa slúži na odstránenie zvyškov vápenca nahromadených v čase. Je potrebné ju vykonať raz za mesiac alebo po príprave určitého počtu nápojov.

Stroj počíta automaticky pripravené nápoje. Po dosiahnutí čísla 500, po každej príprave nápoja zablikajú tlačidlá **Double Espresso** a **Americano** päťkrát, čím signalizujú nevyhnutnosť odstrániť vodný kameň. Pripomienka potreby odstránenia vodného kameňa a počítadlo sa automaticky vynulujú po vykonaní procedúry.

6.2 Procedúra

1. Naplňte nádržku vodou až po rysku na nádržke.
2. Pridajte prostriedok na odstraňovanie vodného kameňa podľa pokynov uvedených na balení.

   Poznámka: Normálne je pomer vody/odvápňovací prostriedok 4:1 Prípadne môžete použiť kyselinu citrónovú tak, že pridáte tri ml kyseliny citrónovej na každých 100 ml vody.

3. Zásobník s objemom aspoň 1,2 l umiestnite pod trysku vydávajúcu kávu a pod parnú trysku. Ak je to potrebné, odoberte misku odkvapkávača.
4. Zapojte spotrebič do zásuvky a zapnite stroj.
   ✓ Tlačidlá začnú blikať. Stroj vykoná kontrolu a vykoná automatické čistenie všetkých vnútorných súčastí. Keď tlačidlá zhasnú, kontrola sa skončila.
5. Stlačte tlačidlo zapnutia.
   ✓ Blikanie tlačidla hlási, že sa stroj nahrieva. Keď tlačidlo zapnutia prestane blikať a zažnú sa všetky ostatné tlačidlá, stroj je pripravený.
6. Stlačte súčasne tlačidlá **Double Espresso** a **Americano** na jednu sekundu.
   ✓ Spustí sa procedúra odstraňovania vodného kameňa.
7. Počkajte, kým celý odvápňovací roztok nevytečie. Procedúra trvá približne 10 minút.
   ✓ Po ukončení procedúry sa stroj automaticky vráti do pohotovostného režimu.

7. Riešenie problémov

Problém	Možná príčina	Riešenie
Svieti kontrolka **NO WATER**	Nedostatočné množstvo vody v nádržke	Naplňte nádržku

Problém	Možná príčina	Riešenie
Svieti kontrolka **NO BEAN**	Nedostatočné množstvo kávy	1. Naplňte zásobník kávových zŕn. 2. Spustite prípravu kávy a resetujte oznam.
Svieti kontrolka **CLEAN BREWER**	Je nutné vykonať procedúru vyčistenia sparovacej jednotky	Vyberte a vyčistite sparovaciu jednotku.
Svieti kontrolka **WARNING**	Súčasť nie je nainštalovaná správne	Nainštalujte príslušnú súčasť správne (hlava sparovacej jednotky, postranné dvierkam miska odkvapkávača, gombík nastavenia hrúbky mletia)
Svieti kontrolka **CLEAR DREGS**	Priečinok na kávovú usadeninu je plný	Vyprázdnite priečinok na kávovú usadeninu.
	Priečinok na kávovú usadeninu je prázdny, ale počítadlo sa nevynulovalo	Po vyprázdnení priečinka počkajte pred jeho opätovnou inštaláciou niekoľko sekúnd.
Kontrolka **WARNING** a tlačidlo **ESPRESSO** blikajú	Chyba vo fungovaní kanálika prísunu mletej kávy	Vypnite a znovu zapnite stroj.
Kontrolka **NO BEAN** a kontrolka **WARNING** blikajú	Prehriaty systém mlynčeka	Pred spustením prípravy ďalšej kávy počkajte 5 minút, alebo vypnite a potom opäť zapnite stroj.
Kontrolka **WARNING** a tlačidlo **CLEAN** blikajú	Chýba signál prietokomeru/nesprávne fungovanie vydávania vody	Naplňte nádržku vodou.
Kontrolka **WARNING**, tlačidlo **CLEAN** a tlačidlo **ESPRESSO** blikajú	Chyba Hallovho senzora alebo motora sparovacej jednotky	Vypnite a znovu zapnite stroj.
Kontrolka **CLEAR DREGS** a **CLEAN BREWER** svietia	Procedúra čistenia pri vypnutom stroji	Pri zapnutom stroji vyčistite sparovaciu jednotku
Káva nevyteká	Zapchatá kávová tryska	Vyčistite trysku špáradlom.
Mlynček na kávu funguje, ale zo stroja nevychádza káva	Kanál vydávania kávy je upchatý (vlhké alebo príliš olejnaté kávové zrná)	Vyčistite kanál vydávania kávy
Káva vyteká pomaly	Príliš jemné mletie	Nastavte hrúbku mletia otočením gombíka proti smeru pohybu hodinových ručičiek.
Príliš riedka pena	Príliš hrubé mletie	Nastavte hrúbku mletia otočením gombíka v smere pohybu hodinových ručičiek.
Stroj sa nezapína	Zástrčka n ie je zasunutá správne do elektrickej zásuvky	Pripojte stroj do elektrickej zásuvky.
	Chýba elektrická energia	Skontrolujte zdroj elektrickej energie

Problém	Možná príčina	Riešenie
Stroj vydáva počas prípravy kávy nezvyčajné zvuky	-	Kontaktujte servisné stredisko.

8. Technické údaje

8.1 Vlastnosti produktu

Vlastnosť	Popis
Model	G10235

8.2 Elektrické vlastnosti

Vlastnosť	Popis
Trieda ochrany	⏚ I
Napájací zdroj	AC 220-240V~50/60Hz
Výkon	1350 W
Spotreba v pohotovostnom režime	0,48 W Spotrebič sa vypne po 28 minúty nečinnosti.

9. Servis

9.1 Zákaznícky servis

V prípade poruchy alebo chyby, alebo v prípade, že chcete získať ďalšie informácie, kontaktujte najbližšie servisné stredisko.

Ak chcete nájsť najbližšie servisné stredisko, kontaktujte manažéra servisných stredísk na čísle +39 0541 694246 alebo e-mailom na adrese service@trevidea.it.

10. Likvidácia



V súlade s požiadavkami Európskej smernice 2012/19/EÚ tento produkt nevyhadzujte do netriedeného domového odpadu.
Je zodpovednosťou vlastníka zlikvidovať tieto produkty a iné elektrické a elektronické zariadenia a odovzdať ich do špeciálnych zberných miest určených vládou alebo miestnymi orgánmi verejnej správy.
Správna likvidácia a recyklácia pomôžu predchádzať potenciálne negatívnym dôsledkom pre životné prostredie a zdravie ľudí.
Podrobnejšie informácie o likvidácii získate u príslušných orgánov verejnej správy, u prevádzkovateľa zberu odpadu alebo u predajcu, u ktorého ste produkt zakúpili.
Ak je produkt malý (vonkajšie rozmery menšie ako 25 cm), môžete ho vrátiť predajcovi bez toho, aby ste si museli kúpiť nový produkt, alebo ho môžete vymeniť pri kúpe rovnocenného výrobku.

Kazalo | sl

1	SPOROČILA IN SIMBOLI V TEH NAVODILIH ZA UPORABO	172
2	VARNOSTNA OPOZORILA	173
3	SESTAVNI DELI KAVNEGA APARATA	175
4	UPORABA	176
5	ČIŠČENJE	178
6	ODSTRANJEVANJE VODNEGA KAMNA	180
7	ODPRAVLJANJE TEŽAV	181
8	TEHNIČNI PODATKI	182
9	SERVISIRANJE	183
10	ODSTRANJEVANJE	183

1. Sporočila in simboli v teh navodilih za uporabo

1.1 Varnostna sporočila

⚠ OPOZORILO

Opozarja na nevarno situacijo, ki lahko privede do smrti ali resnih poškodb, če je ne preprečite.

⚠ POZOR

Opozarja na nevarno situacijo, ki lahko privede do manjših poškodb, če je ne preprečite.

1.2 Druga sporočila

OBVESTILO

Opozarja na zahteve, ki jih morate upoštevati, saj lahko v nasprotnem primeru pride do poškodb aparata.

1.3 Simboli razredov zaščite

Simbol	Opis
⏚	Razred zaščite I: aparat ima vtič z ozemljitvenim kontaktom, ki ga lahko priključite samo v ozemljeno vtičnico.
⧈	Razred zaščite II: aparat ima dvojno izolacijo, zato ozemljeni vtič ni potreben.

2. Varnostna opozorila

2.1 Splošna opozorila



Pred namestitvijo ali uporabo aparata pozorno preberite navodila za uporabo. Shranite povezavo do digitalnih navodil za uporabo za prihodnjo uporabo.

2.2 Opozorila pred priključitvijo na električno omrežje

- Aparat priključite v skladu z navodili proizvajalca: napačna priključitev bi lahko povzročila poškodbe ljudi in živali ali materialno škodo.
- Preverite, ali je največja nazivna moč, prikazana na napisni ploščici aparata, združljiva z električnim omrežjem.
- Po potrebi lahko uporabite le pretvornike, razdelilnike z več vtičnicami in podaljške, ki so skladni z veljavnimi varnostnimi predpisi, pri čemer ne smejo biti presežene navedene omejitve odjema toka in moči.
- Napajalnega kabla ne približujte vročim površinam ali ostrim predmetom.
- Kadar aparata ne uporabljate in preden ga začnete kakor koli čistiti, ga odklopite iz električnega omrežja.
- Pri odstranjevanju vtiča iz vtičnice ne vlecite za napajalni kabel.
- Aparata ne uporabljajte, če sta napajalni kabel ali vtič poškodovana ali če je prišlo do kratkega stika.

2.3 Opozorila za pravilno namestitev

- Aparat shranjujte na suhem mestu. Aparata ne izpostavljajte dežju, vlagi, zmrzali in drugim škodljivim vremenskim pogojem.
- Aparata ne približujte vnetljivim materialom (npr. zavesam), odprtim plamenom ali virom toplote.
- Aparat postavite na trdno, ravno in stabilno površino.

2.4 Opozorila za varno uporabo aparata

⚠ POZOR

Ta aparat ima funkcijo gretja.

Med uporabo se lahko nekatere površine segrejejo na visoko temperaturo. Aparat uporabljajte previdno in se dotikajte le tistih površin, ki so temu namenjene.

- Pred vsako uporabo popolnoma odvijte napajalni kabel.
- Ta aparat ni igrača: otroci, stari 8 let ali več, ga lahko uporabljajo, čistijo in vzdržujejo samo, če so se tega pravilno naučili in so pod nadzorom odrasle osebe.
- Aparat in napajalni kabel shranjujte nedosegljiva otrokom, mlajšim od 8 let.
- Ne pustite, da bi napajalni kabel visel čez delovno površino, kjer bi ga lahko prijel otrok.
- Osebe z zmanjšanimi telesnimi, senzoričnimi ali duševnimi sposobnostmi ali z malo izkušnjami lahko aparat uporabljajo samo pod nadzorom ali potem, ko se naučijo, kako ga varno uporabljati.
- Aparata se ne dotikajte z mokrimi rokami ali bosimi nogami.
- Aparat zaščitite pred nenamernimi udarci in padcem.

- Aparata ne uporabljajte z zunanjimi časovniki ali daljinskimi upravljalniki.
- Uporabljajte samo originalne in združljive nadomestne dele in pripomočke.

2.5 Opozorila pred prvo uporabo

- Pred uporabo preverite, ali so aparat in vsi njegovi deli nepoškodovani. Če ste v dvomih, ga ne uporabljajte in se obrnite na pooblaščeni servisni center.
- Embalaža (plastične vrečke, polistiren, sponke ipd.) naj bo nedosegljiva otrokom. Zavrzite jo v skladu s predpisi o ločenem zbiranju odpadkov.

2.6 Opozorila pri uporabi

⚠ POZOR

Opekline.

Kadar iz aparata teče vroča voda ali se sprošča para, curka NE smete usmeriti proti sebi ali drugim.

- Pred vsako uporabo napolnite zbiralnik za vodo. Uporabite samo negazirano vodo sobne temperature. Ne uporabite gazirane, mrzle ali vroče vode ali drugih tekočin, ki bi lahko poškodovale aparat.
- Aparata med delovanjem nikoli ne puščajte brez nadzora.
- Aparat lahko uporabljate samo v notranjih prostorih.
- Aparata ne izpostavljajte temperaturam pod 0 °C: voda v aparatu lahko zamrzne in poškoduje notranje sestavne dele.
- Aparata ne smete razstaviti.
- Kadar aparata ne uporabljate, ga izklopite.

2.7 Opozorila za čiščenje

- Pred čiščenjem aparat izključite iz elektrike in počakajte, da se vsi deli popolnoma ohladijo.
- Aparata ne potapljajte v vodo ali druge tekočine.
- Delov aparata ne pomivajte v pomivalnem stroju.
- Aparat zaščitite pred pljuski vode ali drugih tekočin.

2.8 Opozorila v primeru okvar ali popravil

- Če pride do okvare, nepravilnega delovanja ali poškodbe napajalnega kabla, aparata ne odpirajte niti vanj kako drugače ne posegajte.
- Aparat lahko odpre in popravi izključno proizvajalec, pooblaščeni servis ali usposobljeno osebje.
- Če je aparat okvarjen, vendar ga ne nameravate popraviti, poskrbite, da ga ne bo več mogoče uporabljati. To storite tako, da prerežete napajalni kabel.
- Neupoštevanje teh navodil lahko vpliva na varnost in privede do razveljavitve garancije.

3. Sestavni deli kavnega aparata

3.1 Kavni aparat

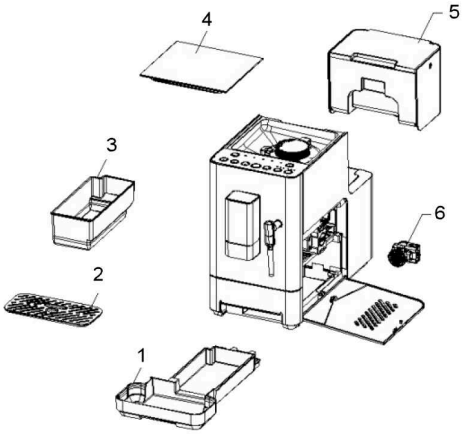

Del	Opis
1	Pladenj za kapljice
2	Rešetka pladnja za kapljice
3	Predal za kavno usedlino
4	Pokrov zbiralnika za kavna zrna
5	Posoda za vodo
6	Kuhalna enota

3.2 Upravljalna plošča

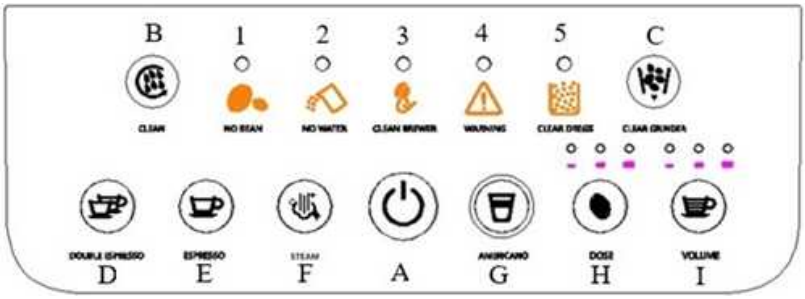

Element	Opis
	Gumbi
A	Gumb za vklop/izklop
B	Gumb za samodejno čiščenje
C	Gumb za čiščenje kavnega mlinčka
D	Gumb za dvojni espresso
E	Gumb za espresso
F	Gumb za paro
G	Gumb za americano
H	Gumb za nastavitev količine mlete kave

Element	Opis
I	Gumb za nastavitev količine vode
	Lučke
1	Indikatorska lučka za premalo kavnih zrn
2	Indikatorska lučka za premalo vode
3	Indikatorska lučka za čiščenje infuzijske enote
4	Splošna opozorilna lučka
5	Indikatorska lučka za čiščenje kavne usedline

4. Uporaba

4.1 Priprava aparata za uporabo

Operite in namestite posodo za vodo

1. Odstranite posodo za vodo in infuzijsko enoto ter ju operite z vodo.
2. Odstranite zapiralni čep na dnu posode.
3. Posodo za vodo napolnite do označene najvišje ravni in jo ponovno namestite.
4. Ponovno namestite infuzijsko enoto.

Nastavitev stopnje mletja

1. Odstranite pokrov posode za kavna zrna.
2. Obrnite gumb za nastavitev mletja in ga nastavite na stopnjo mletja najmanj osem.

   OBVESTILO
   Naenkrat nastavite le eno stopnjo, da preprečite poškodbe aparata.
3. Posodo za kavna zrna napolnite do označene najvišje ravni.
4. Posodo zaprite s pokrovom.

Namestitev parne šobe

1. Parno šobo vstavite v ustrezno ležišče in jo potisnite navzgor.
2. Obrnite jo v nasprotni smeri urinega kazalca, da jo pritrdite.
3. Prilagodite njen položaj.

Nastavitev višine izliva za kavo

- Višino izliva za kavo prilagodite glede na skodelico, ki jo boste uporabili.

Operite in namestite infuzijsko enoto

1. Odprite stranska vratca, odstranite infuzijsko enoto in jo operite z vodo.
2. Ponovno jo namestite v njeno ležišče. Prepričajte se, da je puščica na infuzijski enoti poravnana s puščico v zgornjem delu ležišča.

✓ »Klik« pomeni, da je pravilno nameščen.

3. Zaprite stranska vratca.

Preverite odstranljive dele

1. Preverite, ali so pladenj za kapljice, rešetka pladnja za kapljice in predal za kavno usedlino pravilno nameščeni.

4.2 Penjenje mleka

1. Priključite aparat v električno vtičnico.
   ✓ Gumbi utripajo. Aparat izvede preverjanje in samodejno očisti vse notranje komponente. Ko gumbi ugasnejo, je preverjanje zaključeno.
2. Pritisnite gumb za vklop.
   ✓ Gumb utripa, kar pomeni, da se aparat segreva. Ko gumb za vklop ugasne in se vsi ostali prižgejo, je aparat pripravljen.
3. Po potrebi za nastavitev količine iztočene mlete kave pritisnite gumb **Dose**.
4. Po potrebi za nastavitev količine iztočene vode pritisnite gumb **Volume**.
5. Pod točilni nastavek za kavo postavite skodelico.
6. Pripravite želeni napitek.

   Opomba: Na začetku in ob koncu točenja je pretok kave manjši. To je običajno delovanje aparata.

7. Če želite pripravo prekiniti pred koncem, znova pritisnite gumb za izbrani napitek.
8. Za izklop aparata ponovno pritisnite gumb za vklop.
   ✓ Aparat izvede samodejno čiščenje vseh notranjih sestavnih delov in se nato izklopi.

   Opomba: Po 28 minutah nedejavnosti se aparat samodejno izklopi.

4.3 Priprava kave

⚠ POZOR

Opekline.

Med točenjem pare parne šobe NE usmerjajte proti sebi ali drugim osebam.

NASVET

Za dobro mlečno peno priporočamo uporabo hladnega polnomastnega mleka.

1. Jekleni vrč napolnite s potrebno količino mleka.

   Opomba: Med spenjanjem se prostornina mleka poveča.

2. Za odstranitev odvečne pare iz sistema pritisnite gumb **Steam** in ga po nekaj sekundah točenja znova pritisnite.
3. Parno šobo potopite v vrč z mlekom, pri čemer pazite, da mleko ne prekrije majhnih odprtin na parni šobi.
4. Pritisnite gumb **Steam.**

5. Po končanem spenjanju se funkcija pare samodejno ustavi. Če jo želite ustaviti ročno, znova pritisnite gumb **Steam**.
6. Odstranite vrč in parno šobo očistite z vlažno krpo.

4.4 Ponastavitev na tovarniške nastavitve

▸ Za dve sekundi hkrati pritisnite gumba **Double Espresso** in **Espresso** .

✓ Vsi parametri se ponastavijo na tovarniške nastavitve.

5. Čiščenje

5.1 Splošna navodila za čiščenje

⚠ OPOZORILO

Aparata ne potapljajte v vodo in preprečite, da bi ga poškropila voda ali druge tekočine.

- Pred čiščenjem aparat izključite iz elektrike in počakajte, da se vsi deli popolnoma ohladijo.
- Aparat redno čistite, da zagotovite njegovo pravilno delovanje.
- Redno izvajajte postopek odstranjevanja vodnega kamna, da odstranite obloge vodnega kamna iz notranjega sistema.
- Zunanjost aparata očistite z vlažno, neabrazivno krpo.

5.2 Čiščenje odstranljivih delov

OBVESTILO

Odstranljive dele pomivajte ročno; pomivanje v pomivalnem stroju jih lahko poškoduje.

Komponenta	Kdaj jo očistiti	Kako jo očistiti
Izliv za kavo	Po vsaki uporabi	Vlažna krpa
Rešetka pladnja za kapljice	Enkrat na teden	Vroča voda, detergent za pomivanje posode in neabrazivna gobica
Pladenj za kapljice	Enkrat na teden	1. Odstranite pladenj za kapljice in ga izpraznite. 2. Operite ga z vročo vodo, detergentom za pomivanje posode in neabrazivno gobico.
Parna palica	Po vsaki uporabi	1. Zunanjost parne šobe očistite z vlažno krpo. Lahko pa jo obrnete v smeri urinega kazalca in povlečete navzdol, da jo odstranite, nato pa jo operete pod tekočo vodo. 2. Za odstranitev odvečne pare iz sistema pritisnite gumb **Steam** in ga po nekaj sekundah točenja znova pritisnite.

Komponenta	Kdaj jo očistiti	Kako jo očistiti
Posoda za vodo	Enkrat na teden	Tekoča voda
Predal za kavno usedlino	Po 8 pripravah	1. Odstranite predal in ga izpraznite. 2. Operite ga z vročo vodo, detergentom za pomivanje posode in neabrazivno gobico.
Kuhalna enota	Po 32 pripravah	1. Odprite stranska vratca in odstranite infuzijsko enoto. 2. Operite jo pod tekočo vodo.
Mlinček za kavo	Enkrat na teden	1. Odstranite pokrov posode za kavna zrna. 2. Gumb za nastavitev mletja obrnite v nasprotni smeri urinega kazalca in ga odstranite. 3. Notranji mlin obrnite v nasprotni smeri urinega kazalca in ga odstranite. 4. Mlin in posodo za kavna zrna očistite s priloženim čopičem. 5. Gumb za nastavitev mletja ponovno namestite tako, da ga obrnete v smeri urinega kazalca. 6. Izpraznite posodo za kavna zrna, kot je opisano v **"Čiščenje neodstranljivih delov"**. 7. Odstranite gumb za nastavitev mletja, namestite notranji mlin tako, da ga obrnete v smeri urinega kazalca, nato ponovno namestite gumb za nastavitev mletja.

5.3 Čiščenje neodstranljivih delov

Komponenta	Kdaj jo očistiti	Kako jo očistiti
Posoda za kavna zrna	Enkrat na teden	**S tem postopkom izpraznite posodo preostalih kavnih zrn, da jo lahko očistite.** 1. Gumb **CLEAR GRINDER** držite pritisnjen najmanj eno sekundo. ✓ Gumb ostane prižgan, vsi ostali pa ugasnejo. Začne se mletje kavnih zrn, ki traja 15 sekund. 2. Odstranite predal za kavno usedlino in ga izpraznite. 3. Če so v posodi še kavna zrna, postopek večkrat ponovite. 4. Če želite mletje ročno prekiniti, pritisnite gumb **CLEAR GRINDER**. 5. Ko posodo izpraznite, njeno notranjost očistite z vlažno krpo.

Komponenta	Kdaj jo očistiti	Kako jo očistiti
Kanal za izliv mlete kave	Enkrat na teden	1. Hkrati za dve sekundi pritisnite gumba**CLEAR GRINDER** in **ESPRESSO** . ✓ Gumbi utripajo. Aparat zažene postopek čiščenja. 2. Po končanem postopku ponovno za dve sekundi hkrati pritisnite gumba **CLEAR GRINDER** in **ESPRESSO** . ✓ Gumba ugasneta.
Zunanji nosilec infuzijske enote	Enkrat na teden	S priloženim čopičem odstranite ostanke okoli nosilca.
Notranji nosilec infuzijske enote	Po potrebi	1. Za eno sekundo hkrati pritisnite gumba **CLEAN** in **DOUBLE ESPRESSO** . ✓ Infuzijska enota se pomakne navzdol. 2. Potisnite vratca za dostop do infuzijske enote, da jih odprete. 3. Namažite podporni vijak. 4. Zaprite vratca. 5. Ponovno za eno sekundo hkrati pritisnite gumba **CLEAN** in **DOUBLE ESPRESSO** .

5.4 Samodejno čiščenje notranjih sestavnih delov

Priporočljivo je, da redno izvajate samodejno čiščenje notranjih sestavnih delov, da zagotovite pravilno delovanje aparata.

1. Pod izliv za kavo in parno šobo postavite posodo. Po potrebi odstranite pladenj za kapljice.
2. Pritisnite gumb **CLEAN**.
   ✓ Aparat približno eno minuto toči vodo.

6. Odstranjevanje vodnega kamna

6.1 Uvod

Postopek odstranjevanja vodnega kamna je namenjen odstranjevanju oblog vodnega kamna, ki se sčasoma naberejo. Izvesti ga je treba enkrat mesečno ali po določenem številu uporab.

Aparat samodejno beleži število pripravljenih napitkov. Po 500 pripravah po vsaki pripravi gumba **Double Espresso** in **Americano** petkrat utripneta ter opozorita na potrebo po odstranjevanju vodnega kamna. Opomnik za odstranjevanje vodnega kamna in števec se po izvedbi postopka samodejno ponastavita.

6.2 Postopek

1. Posodo za vodo napolnite do označene najvišje ravni.
2. Dodajte sredstvo za odstranjevanje vodnega kamna v količini, navedeni na embalaži.

Opomba: Običajno je razmerje med vodo in sredstvom za odstranjevanje vodnega kamna 4 : 1. Lahko uporabite tudi citronsko kislino, tako da na vsakih 100 ml vode dodate 3 ml citronske kisline.

3. Pod točilni nastavek za kavo in parno šobo postavite posodo s prostornino najmanj 1,2 litra. Po potrebi odstranite pladenj za kapljice.
4. Vtič priključite v električno vtičnico in vklopite aparat.
   ✓ Gumbi utripajo. Aparat izvede preverjanje in samodejno očisti vse notranje komponente. Ko gumbi ugasnejo, je preverjanje zaključeno.
5. Pritisnite gumb za vklop.
   ✓ Gumb utripa, kar pomeni, da se aparat segreva. Ko gumb za vklop ugasne in se vsi ostali prižgejo, je aparat pripravljen.
6. Za eno sekundo hkrati pritisnite gumba **Double Espresso** in **Americano**.
   ✓ Začne se postopek odstranjevanja vodnega kamna.
7. Počakajte, da vsa raztopina za odstranjevanje vodnega kamna izteče. Postopek traja približno 10 minut.
   ✓ Po končanem postopku se aparat samodejno vrne v stanje pripravljenosti.

7. Odpravljanje težav

Težava	Možen vzrok	Rešitev
Sveti indikatorska lučka **NO WATER**	Prenizka raven vode v posodi	Napolnite posodo.
Sveti indikatorska lučka **NO BEAN**	Količina kavnih zrn ni zadostna	1. Napolnite posodo za kavna zrna. 2. Zaženite pripravo, da ponastavite opozorilo.
Sveti indikatorska lučka **CLEAN BREWER**	Potrebno je očistiti infuzijsko enoto	Odstranite infuzijsko enoto in jo očistite.
Indikatorska lučka **WARNING** sveti	Sestavni del ni pravilno nameščen	Pravilno namestite ustrezni sestavni del (infuzijsko enoto, stranska vratca, pladenj za kapljice, gumb za nastavitev mletja).
Sveti indikatorska lučka **CLEAR DREGS**	Predal za kavno usedlino je poln	Izpraznite in očistite predal.
	Predal za kavno usedlino je prazen, vendar števec ni ponastavljen	Po izpraznitvi predala počakajte nekaj sekund, preden ga ponovno namestite.
Indikatorska lučka **WARNING** in gumb **ESPRESSO** utripata	Napaka kanala za izliv mlete kave	Izklopite in znova zaženite aparat.
Indikatorski lučki **NO BEAN** in **WARNING** utripata	Sistem za mletje je pregret	Pred naslednjo pripravo počakajte 5 minut ali aparat izklopite in ponovno vklopite.

Težava	Možen vzrok	Rešitev
Indikatorska lučka **WARNING** in gumb **CLEAN** utripata	Ni signala merilnika pretoka/nepravilno točenje vode	Napolnite posodo za vodo.
Indikatorska lučka **WARNING**ter gumba **CLEAN** in **ESPRESSO** utripajo	Napaka Hallovega senzorja ali motorja infuzijske enote	Izklopite in znova zaženite aparat.
Indikatorski lučki **CLEAR DREGS** in **CLEAN BREWER** svetita	Čiščenje je bilo izvedeno, ko je bil aparat izklopljen	Infuzijsko enoto očistite, ko je aparat vklopljen.
Kava ne priteče	Izliv za kavo je zamašen	Izliv očistite z zobotrebcem.
Kavni mlinček deluje, vendar kava ne izteka	Kanal za izliv kave je zamašen (kavna zrna so vlažna ali preveč mastna)	Očistite kanal za izliv kave.
Kava izteka počasi	Mletje je predrobno	Mletje nastavite tako, da gumb obrnete v nasprotni smeri urinega kazalca.
Kavna krema ni dovolj gosta	Mletje je pregrobo	Mletje nastavite tako, da gumb obrnete v smeri urinega kazalca.
Aparat se ne vklopi	Vtič ni pravilno priključen	Priključite aparat v vtičnico.
	Ni električnega napajanja	Preverite vir napajanja.
Aparat med pripravo oddaja nenavaden hrup	-	Obrnite se na servis.

8. Tehnični podatki

8.1 Lastnosti izdelka

Lastnost	Opis
Model	G10235

8.2 Električne lastnosti

Lastnost	Opis
Razred zaščite	⏚ I
Napajanje	AC 220-240V~50/60Hz
Moč	1350 W
Poraba energije v stanju pripravljenosti	0,48 W Aparat se po 28 minut nedejavnosti izklopi.

9. Servisiranje

9.1 Podpora uporabnikom

V primeru nepravilnega delovanja ali okvare ali v primeru, da potrebujete dodatne informacije, se obrnite na najbližji servis.

Za informacije o najbližjem servisu se lahko obrnete na vodjo servisov prek telefonske številke +39 0541 694246 ali e-poštnega naslova service@trevidea.it.

10. Odstranjevanje



V skladu z zahtevami Evropske direktive 2012/19/EU tega izdelka ne smete zavreči med nesortirane gospodinjske odpadke.
Lastnik je odgovoren za to, da te izdelke ter drugo električno in elektronsko opremo odnese v posebne obrate za zbiranje, ki so jih odobrili državni ali lokalni javni organi.
S pravilnim odstranjevanjem in recikliranjem boste pomagali preprečiti morebitne negativne posledice za okolje in zdravje ljudi.
Za podrobnejše informacije o odstranjevanju se obrnite na ustrezne javne organe, službo za odstranjevanje odpadkov ali trgovca, pri katerem ste kupili izdelek.
Če je izdelek majhen (zunanje dimenzije manj kot 25 cm), ga lahko vrnete trgovcu, ne da bi morali kupiti novega, ali pa ga kadar koli zamenjate ob nakupu drugega enakovrednega izdelka.

G3 FERRARI

TREVIDEA S.r.l.

Strada Consolare Rimini-San Marino 62 - 47924 - Rimini (RN) ITALY

www.g3ferrari.it