Girmi

Mod.: MC75

Technical model: SV807

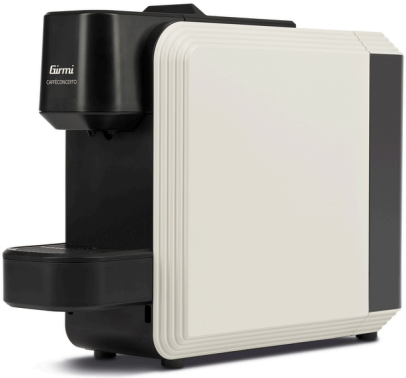

it	Macchina da caffè | Manuale d'uso	2
en	Coffee machine | User manual	12
fr	Machine à café | Manuel d'utilisation	21
de	Kaffeemaschine | Bedienungsanleitung	31
es	Máquina de café | Manual de uso	41
pt	Máquina de café | Manual de utilização	51
nl	Koffiemachine | Gebruikershandleiding	61
sv	Kaffemaskin | Bruksanvisning	71
pl	Ekspres do kawy | Instrukcja obsługi	80
hu	Kávéfőző | Használati útmutató	89
cs	Kávovar | Návod k použití	98
sk	Kávovar | Používateľská príručka	107
sl	Kavni aparat | Navodila za uporabo	116

Contenuti | it

1	MESSAGGI E SIMBOLI PRESENTI NEL MANUALE	3
2	AVVERTENZE DI SICUREZZA	4
3	STRUTTURA DELLA MACCHINA DA CAFFÈ	6
4	FUNZIONAMENTO	6
5	PULIZIA	8
6	DECALCIFICAZIONE	8
7	RISOLUZIONE PROBLEMI	9
8	DATI TECNICI	10
9	ASSISTENZA	10
10	SMALTIMENTO	11

1. Messaggi e simboli presenti nel manuale

1.1 Messaggi di sicurezza

⚠ AVVERTIMENTO

Indica una situazione pericolosa che, se non evitata, può causare morte o ferite gravi.

⚠ ATTENZIONE

Indica una situazione pericolosa che, se non evitata, può causare ferite lievi.

1.2 Altri messaggi

AVVISO

Indica obblighi che se non ottemperati possono causare danni alla macchina.

1.3 Simboli classe di protezione

Simbolo	Descrizione
	Classe di protezione I: l'apparecchio ha una spina che comprende il polo di messa a terra e va usato esclusivamente su prese provviste di messa a terra.
	Classe di protezione II: l'apparecchio è a doppio isolamento, non necessita di spina con messa a terra.

2. Avvertenze di sicurezza

2.1 Avvertenze generali



Leggere attentamente il manuale d'uso prima di installare e usare l'apparecchio. Conservare il riferimento al manuale digitale per eventuali consultazioni future.

2.2 Avvertenze per il collegamento alla rete elettrica

- Collegare l'apparecchio seguendo le istruzioni del costruttore: un'installazione errata può causare danni a persone, animali o cose.
- Verificare che i dati di potenza massima indicati sulla targhetta dell'apparecchio siano compatibili con la rete elettrica.
- Se necessario, usare solo adattatori, prese multiple e prolunghe conformi alle norme di sicurezza vigenti senza superare i limiti di assorbimento e di potenza indicati.
- Tenere il cavo di alimentazione lontano da superfici calde o da oggetti taglienti.
- Scollegare l'apparecchio dalla rete elettrica quando non è in uso e prima di qualsiasi pulizia.
- Non tirare il cavo di alimentazione per scollegare la spina.
- Non usare l'apparecchio se il cavo di alimentazione o la spina sono danneggiati o in caso di cortocircuito.

2.3 Avvertenze per il corretto posizionamento

- Conservare l'apparecchio in un luogo asciutto. Tenere l'apparecchio lontano da pioggia, umidità, gelo o altre condizioni atmosferiche dannose.
- Tenere l'apparecchio lontano da materiali infiammabili (es. tende), da fiamme libere o fonti di calore.
- Posizionare l'apparecchio su superfici solide, piane e stabili.

2.4 Avvertenze per l'uso sicuro dell'apparecchio

⚠ ATTENZIONE

Apparecchio dotato di funzione riscaldante.

Durante l'uso, alcune superfici possono raggiungere temperature elevate. Usare l'apparecchio con cautela e toccare solo le superfici previste.

- Prima di ogni uso, svolgere del tutto il cavo di alimentazione.
- Questo apparecchio non è un giocattolo: i bambini di età superiore agli 8 anni possono usarlo e occuparsi della pulizia e della manutenzione solo se adeguatamente istruiti e sorvegliati.
- Tenere l'apparecchio e il cavo di alimentazione fuori dalla portata dei bambini sotto gli 8 anni.
- Non lasciare il cavo di alimentazione pendere da superfici di lavoro dove può essere afferrato da un bambino.
- Le persone con ridotte capacità fisiche, sensoriali o mentali, o con scarsa esperienza, possono usare l'apparecchio solo sotto sorveglianza o dopo aver ricevuto istruzioni sull'uso sicuro.
- Non toccare l'apparecchio con mani bagnate o a piedi nudi.

- Proteggere l’apparecchio da urti e cadute.
- Non usare l’apparecchio con timer esterni o telecomandi.
- Usare solo ricambi e accessori originali e compatibili.

2.5 Avvertenze per il primo uso

- Prima dell’uso verificare che l’apparecchio e tutte le sue parti siano integre. In caso di dubbio, non usarlo e rivolgersi a un centro di assistenza autorizzato.
- Tenere i materiali di imballaggio (sacchetti in plastica, polistirolo, graffette, ecc.) fuori dalla portata dei bambini. Smaltirli secondo le norme di raccolta differenziata.

2.6 Avvertenze per l'uso

- Prima di ogni uso, riempire il serbatoio d'acqua. Usare solo acqua naturale a temperatura ambiente. Non usare acqua gasata, acqua fredda o calda o altri liquidi che potrebbero danneggiare l'apparecchio.
- Non lasciare mai l'apparecchio incustodito mentre è in funzione.
- Usare l'apparecchio solo in ambienti chiusi.
- Non lasciare l'apparecchio in ambienti con temperatura inferiore a 0°C: i residui d'acqua potrebbero congelare e danneggiare le parti interne.
- Non smontare l'apparecchio.
- Spegnere l'apparecchio quando non è in funzione.

2.7 Avvertenze per la pulizia

- Prima della pulizia, scollegare la spina e attendere il completo raffreddamento di tutte le parti.
- Non immergere l’apparecchio in acqua o altri liquidi.
- Non lavare parti dell'apparecchio in lavastoviglie.
- Proteggere l'apparecchio da schizzi di acqua o altri liquidi.

2.8 Avvertenze in caso di guasti e riparazioni

- In caso di guasto, cattivo funzionamento o cavo danneggiato, non aprire o manomettere l’apparecchio.
- Solo il costruttore, il servizio di assistenza autorizzato o il personale qualificato possono aprire e riparare l’apparecchio.
- Se l’apparecchio è guasto e non si intende ripararlo, renderlo inutilizzabile. Per farlo, tagliare il cavo di alimentazione.
- Il mancato rispetto di queste indicazioni può compromettere la sicurezza e annullare la garanzia.

3. Struttura della macchina da caffè

3.1 Macchina da caffè

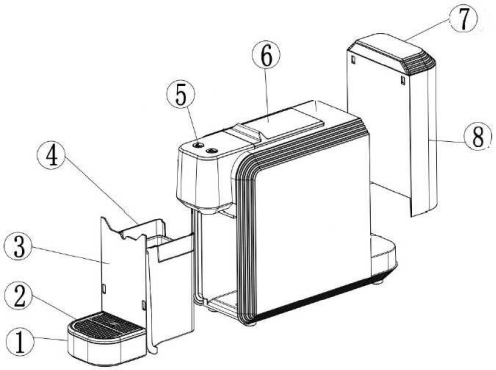

Parte	Descrizione
1	Vaschetta raccogligocce
2	Griglia raccogligocce
3	Serbatoio acque di scarico
4	Contenitore cialde usate
5	Pulsanti
6	Coperchio scorrevole
7	Coperchio serbatoio acqua
8	Serbatoio acqua

3.2 Pannello comandi

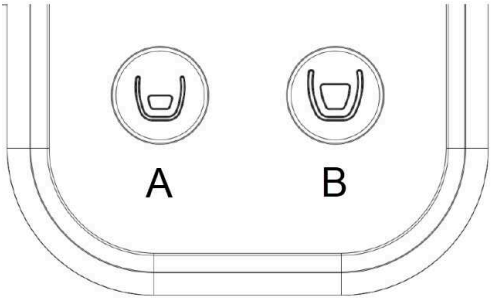

Pulsante	Funzione
A	Pulsante caffè corto
B	Pulsante caffè lungo

4. Funzionamento

4.1 Primo uso

1. Lavare le componenti removibili e rimontarle. Vedere "Pulizia componenti removibili", pagina 8.
2. Riempire il serbatoio fino al livello massimo indicato e rimontarlo nella sua sede.
3. Collegare la spina alla presa elettrica e accendere la macchina premendo un qualsiasi pulsante.
   ✓ I pulsanti lampeggiano. Quando restano accesi, la macchina è pronta.
4. Posizionare un contenitore sulla griglia poggiatazze.
5. Avviare un'erogazione senza caffè.

4.2 Preparare il caffè

1. Collegare la spina alla presa elettrica e accendere la macchina premendo un qualsiasi pulsante.
   ✓ I pulsanti lampeggiano. Quando restano accesi, la macchina è pronta.
2. Riempire il serbatoio fino al livello massimo indicato e rimontarlo nella sua sede.
3. Aprire il coperchio scorrevole, inserire una cialda e richiuderlo.
4. Posizionare una tazza sotto all'erogatore del caffè.
5. Premere ☕ o ☕ per erogare il caffè.

   Nota: Se è stato premuto il pulsante per preparare il caffè corto (☕) ma si vuole preparare un caffè lungo, premere ☕. La preparazione contraria non è possibile.

6. Per interrompere l'erogazione prima della fine, ripremere lo stesso pulsante.

   Alla fine dell'erogazione, la cialda usata viene espulsa automaticamente nel contenitore capsule usate.

7. Per spegnere la macchina, premere ☕ e ☕ contemporaneamente per tre secondi.

4.3 Configurare la quantità di caffè erogata

1. Tenere premuto il pulsante ☕ per erogare il caffè.
2. Quando è stata erogata la quantità desiderata di caffè, rilasciare il pulsante.
   ✓ La macchina erogherà la stessa quantità per tutte le preparazioni successive.
3. Per modificare la quantità configurata, ripetere la procedura o ripristinare le impostazioni di fabbrica.

4.4 Impostare la temperatura del caffè

Sono disponibili cinque livelli di temperatura del caffè (1= più freddo, 5= più caldo). Il livello di default è il tre. Per cambiare il livello di temperatura, fare come segue:

1. A macchina spenta, tenere premuto il pulsante ☕ per tre secondi.
   ✓ La temperatura è incrementata di un livello. Il pulsante ☕ lampeggia per un numero di volte pari al livello di temperatura impostato (es. se il livello impostato è due, il pulsante lampeggia due volte).
2. Per incrementare ancora il livello, ripetere la procedura.

4.5 Ripristinare le impostazioni di fabbrica

- A macchina spenta, premere ☕ e ☕ contemporaneamente per tre secondi.
  ✓ I pulsanti lampeggiano tre volte e poi si spengono.

5. Pulizia

5.1 Indicazioni generali di pulizia

⚠ AVVERTIMENTO

Non immergere in acqua ed evitare schizzi d'acqua o di altri liquidi.

- Prima della pulizia, scollegare la spina e attendere il completo raffreddamento di tutte le parti.
- Pulire l'apparecchio regolarmente per garantire un buon funzionamento.
- Eseguire regolarmente la procedura di decalcificazione per rimuovere i residui di calcare nel circuito interno.
- Pulire l'esterno dell'apparecchio con un panno umido non abrasivo.

5.2 Pulizia componenti removibili

AVVISO

Lavare le componenti removibili a mano: il lavaggio in lavastoviglie può rovinarle.

Componente	Quando pulirla	Come pulirla
Erogatore caffè	Dopo ogni uso	Panno umido
Griglia raccogligocce	Una volta a settimana	Acqua calda, detersivo per piatti e spugna non abrasiva
Vaschetta raccogligocce	Una volta a settimana	1. Rimuovere la vaschetta e svuotarla. 2. Lavarla con acqua calda, detersivo per piatti e spugna non abrasiva.
Serbatoio dell'acqua	Una volta a settimana	Acqua corrente
Contenitore cialde usate	Quando necessario	1. Agganciare la vaschetta raccogligocce al contenitore cialde usate e tirare delicatamente per rimuoverlo. 2. Svuotarlo e lavarlo con acqua calda, detersivo per piatti e spugna non abrasiva.

6. Decalcificazione

6.1 Introduzione

La procedura di decalcificazione serve a rimuovere i residui di calcare accumulati nel tempo. Deve essere eseguita una volta al mese o dopo uno specifico numero di utilizzi.

La macchina conta automaticamente le bevande erogate. Raggiunte le 600, i pulsanti e lampeggiano lentamente, segnalando la necessità di decalcificazione.

6.2 Procedura

1. Riempire il serbatoio dell'acqua fino al livello massimo indicato.
2. Aggiungere il prodotto decalcificante secondo le quantità riportate sulla confezione.
3. Posizionare un contenitore da almeno 1,2 litri sotto all'erogatore del caffè.
4. Collegare la spina alla presa elettrica e accendere la macchina.
5. Per avviare la procedura, premere e contemporaneamente per due volte in rapida successione.
6. Aspettare che tutta la soluzione decalcificante defluisca.

   Nota: La procedura dura circa 5 minuti e non può essere interrotta.

7. Per rimuovere i residui di prodotto decalcificante, riempire nuovamente il serbatoio solo con acqua e premere un pulsante qualsiasi per avviare il risciacquo.

7. Risoluzione problemi

Problema	Possibile causa	Soluzione
La macchina non funziona	Il cavo di alimentazione non è collegato correttamente oppure è difettoso.	Controllare il cavo di alimentazione.
L'erogazione non si avvia	Il coperchio scorrevole non è chiuso correttamente.	Chiudere il coperchio.
Il caffè non esce	Livello acqua nel serbatoio insufficiente	Riempire il serbatoio.
	Non è stata inserita una cialda.	Inserire la cialda.
Il caffè erogato non è caldo.	-	Erogare acqua calda per qualche secondo prima di preparare il caffè.
Il coperchio scorrevole non si apre	La cialda non è stata espulsa correttamente.	Aprire il contenitore cialde usate e rimuovere la cialda manualmente.
	Il contenitore cialde usate è pieno.	Svuotare il contenitore.
La macchina fa un rumore anomalo durante l'erogazione	Livello acqua nel serbatoio insufficiente o serbatoio installato male	Riempire il serbatoio e rimontarlo correttamente.

Problema	Possibile causa	Soluzione
I pulsanti lampeggiano in rosso	-	Spegnere la macchina e riavviarla dopo un minuto.

8. Dati tecnici

8.1 Caratteristiche del prodotto

Caratteristica	Descrizione
Modello	MC75

8.2 Caratteristiche elettriche

Caratteristica	Descrizione
Classe di protezione	⏚ I
Alimentazione	AC 220-240V~50/60Hz
Potenza	1100 W
Consumo da spento	0,3 W L'apparecchio si spegne tramite pulsante.

9. Assistenza

9.1 Servizio assistenza

In caso di malfunzionamento o guasto o per informazioni contattare l'assistenza tecnica più vicina a voi.

Per conoscere il centro di assistenza più vicino, contattare il responsabile Centri Assistenza al numero di telefono +39 0541 694246 o all'indirizzo E-Mail service@trevidea.it .

10. Smaltimento



Come prescritto dalla Direttiva Europea 2012/19/UE, non smaltire il prodotto insieme ai rifiuti urbani non differenziati.
È responsabilità del proprietario smaltire sia questi prodotti sia le altre apparecchiature elettriche ed elettroniche mediante le specifiche strutture di raccolta indicate dal governo o dagli enti pubblici locali.
Il corretto smaltimento e il riciclaggio aiuteranno a prevenire conseguenze potenzialmente negative per l'ambiente e per la salute dell'essere umano.
Per ricevere informazioni più dettagliate circa lo smaltimento contattare gli enti pubblici di competenza, il servizio di smaltimento rifiuti o il rappresentante dal quale avete acquistato il prodotto.
Se il prodotto è di piccole dimensioni (dimensioni esterne inferiori a 25 cm) è possibile riportare il prodotto al rivenditore senza obbligo di nuovo acquisto, oppure restituirlo al momento dell'acquisto di un prodotto equivalente.

Contents | en

1	MESSAGES AND SYMBOLS IN THIS MANUAL	13
2	SAFETY WARNINGS	14
3	COFFEE MACHINE OVERVIEW	16
4	OPERATION	16
5	CLEANING	18
6	DESCALING	18
7	TROUBLESHOOTING	19
8	TECHNICAL SPECIFICATIONS	20
9	SERVICE	20
10	DISPOSAL	20

1. Messages and symbols in this manual

1.1 Safety messages

⚠ WARNING

Indicates a hazardous situation which, if not avoided, could result in death or serious injury.

⚠ CAUTION

Indicates a hazardous situation which, if not avoided, could cause minor injury.

1.2 Other messages

NOTICE

Indicates obligations which, if ignored, could cause damage to the appliance.

1.3 Protection class symbols

Symbol	Description
	Protection class I: the appliance has an earth pin plug to be inserted only in an earthed socket.
	Protection class II: the appliance is double insulated and does not require an earthed plug.

2. Safety warnings

2.1 General warnings



Read the user manual carefully before installing or using the appliance. Keep the reference to the digital manual for future use.

2.2 Warnings for connecting to the mains power

- Connect the appliance following the manufacturer's instructions: incorrect installation could cause harm to people and animals or damage to property.
- Check that the maximum power rating shown on the rating plate of the appliance is compatible with the mains power.
- If necessary, use only adapters, multi-socket outlets and extension leads that comply with current safety regulations, without exceeding the stated current draw and power limits.
- Keep the power cord away from hot surfaces and sharp objects.
- Disconnect the appliance from the mains power when it is not in use and before cleaning it in any way.
- Do not pull the power cord to remove the plug from the socket.
- Do not use the appliance if the power cord or plug is damaged, or in the event of a short circuit.

2.3 Warnings for correct positioning

- Store the appliance in a dry place. Keep the appliance away from rain, moisture, frost and other harmful weather conditions.
- Keep the appliance away from flammable materials (e.g. curtains), open flames or heat sources.
- Place the appliance on a solid, flat and stable surface.

2.4 Warnings for safe use of the appliance

⚠ CAUTION

This appliance has a heating function.

During use, some surfaces may reach high temperatures. Use the appliance with care and touch only the parts intended for handling the appliance.

- Before each use, fully unwind the power cord.
- This appliance is not a toy: children aged 8 years and over may use it and carry out cleaning and maintenance only if they have been properly instructed and are under adult supervision.
- Keep the appliance and the power cord out of the reach of children under 8 years old.
- Do not let the power cord hang over work surfaces where it could be grabbed by a child.
- People with reduced physical, sensory or mental capabilities, or with limited experience, may use the appliance only under supervision or after receiving instructions on safe use.
- Do not touch the appliance with wet hands or bare feet.
- Protect the appliance against accidental impact and falling.

- Do not use the appliance with external timers or remote controls.
- Use only original and compatible spare parts and accessories.

2.5 Warnings for first use

- Before use, check that the appliance and all its parts are intact. If in doubt, do not use it and contact an authorised service centre.
- Keep the packaging materials (plastic bags, polystyrene, staples, etc.) out of the reach of children. Dispose of them in accordance with the regulations on separate collection.

2.6 Warnings for use

- Fill the water tank before each use. Use only still water at room temperature. Do not use sparkling water, cold or hot water, or other liquids that could damage the appliance.
- Never leave the appliance unattended while it is running.
- The appliance should only be used indoors.
- Do not leave the appliance in temperatures below 0°C as any remaining water could freeze and damage the internal parts.
- Do not dismantle the appliance.
- Switch off the appliance when it is not in use.

2.7 Warnings for cleaning

- Before cleaning, unplug the appliance and wait for all the parts to cool completely.
- Do not immerse the appliance in water or other liquids.
- Do not wash appliance parts in the dishwasher.
- Protect the appliance from splashes of water or other liquids.

2.8 Warnings in the event of faults and repairs

- In the event of a fault, malfunction or damaged power cord, do not open or tamper with the appliance.
- Only the manufacturer, an authorised service centre or qualified personnel may open and repair the appliance.
- If the appliance is faulty and you do not intend to have it repaired, make it unusable. To do so, cut the power cord.
- Failure to follow these instructions may compromise safety and invalidate the warranty.

3. Coffee machine overview

3.1 Coffee machine

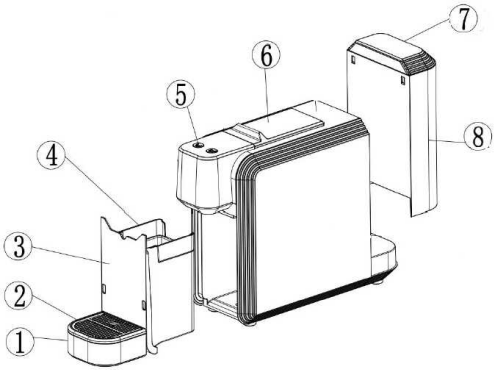

Part	Description
1	Drip tray
2	Drip tray grid
3	Used water tank
4	Used pod container
5	Buttons
6	Sliding cover
7	Water tank lid
8	Water tank

3.2 Control panel

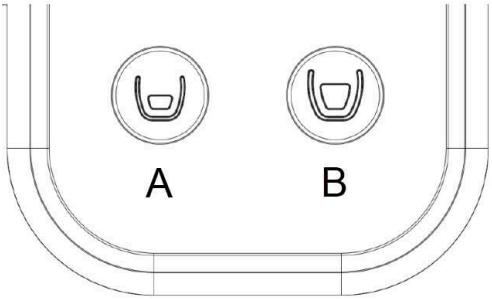

Button	Function
A	Short coffee button
B	Long coffee button

4. Operation

4.1 First use

1. Wash the removable parts and refit them. See "Cleaning the removable parts", page 18.
2. Fill the tank up to the indicated maximum level and refit it in its housing.
3. Plug the appliance into the mains socket and switch it on by pressing any button.
   ✓ The buttons will start flashing. When they remain on, the machine is ready.
4. Place a container on the cup support.
5. Run a dispensing cycle without coffee.

4.2 Coffee preparation

1. Plug the appliance into the mains socket and switch it on by pressing any button.
   ✓ The buttons will start flashing. When they remain on, the machine is ready.
2. Fill the tank up to the indicated maximum level and refit it in its housing.
3. Open the sliding cover, insert a pod and close it again.
4. Place a cup under the coffee spout.
5. Press ☕ or ☕ to dispense coffee.

   Note: If you have pressed the short coffee button (☕) but want to make a long coffee, press ☕. The reverse operation is not possible.

6. To stop dispensing before it finishes, press the same button again.

   At the end of dispensing, the used pod is automatically ejected into the used pod container.

7. To switch off the appliance, press ☕ and ☕ at the same time for three seconds.

4.3 Setting the amount of coffee dispensed

1. Press and hold the ☕ button to dispense coffee.
2. When the desired amount of coffee has been dispensed, release the button.
   ✓ The appliance will dispense the same amount for all subsequent preparations.
3. To change the set amount, repeat the procedure or restore the factory settings.

4.4 Setting the coffee temperature

Five coffee temperature levels are available (1 = coolest, 5 = hottest). The default setting is 3. To change the temperature level, proceed as follows:

1. With the appliance switched off, press and hold the ☕ button for three seconds.
   ✓ The temperature will increase by one level. The ☕ button will flash the number of times equal to the set temperature level (e.g. if the set level is 2, the button will flash twice).
2. To increase the level again, repeat the procedure.

4.5 Factory reset

- With the appliance switched off, press ☕ and ☕ at the same time for three seconds.
  ✓ The buttons will flash three times and then switch off.

5. Cleaning

5.1 General cleaning instructions

⚠ WARNING

Do not immerse the appliance in water and avoid splashes of water or other liquids.

- Before cleaning, unplug the appliance and wait for all the parts to cool completely.
- Clean the appliance regularly to ensure efficient operation.
- Perform the descaling procedure regularly to remove limescale deposits from the internal circuit.
- Clean the outside of the appliance with a damp, non-abrasive cloth.

5.2 Cleaning the removable parts

NOTICE

Wash the removable parts by hand: washing in the dishwasher may damage them.

Part	When to clean it	How to clean it
Coffee spout	After each use	Damp cloth
Drip tray grid	Once a week	Hot water, washing-up liquid and a non-abrasive sponge
Drip tray	Once a week	1. Remove the drip tray and empty it. 2. Wash it with hot water, washing-up liquid and a non-abrasive sponge.
Water tank	Once a week	Running water
Used pod container	As required	1. Attach the drip tray to the used pod container and pull gently to remove it. 2. Empty it and wash it with hot water, washing-up liquid and a non-abrasive sponge.

6. Descaling

6.1 Introduction

The descaling procedure is used to remove limescale deposits that build up over time. It must be carried out once a month or after a specific number of uses.

The machine automatically counts the drinks dispensed. Once 600 cups have been reached, the and buttons will flash slowly, indicating that descaling is required.

6.2 Procedure

1. Fill the water tank up to the indicated maximum level.
2. Add the descaling product according to the quantities stated on the packaging.
3. Place a container of at least 1.2 litres under the coffee spout.
4. Plug the machine into the mains socket and switch it on.
5. To start the procedure, press and at the same time twice in quick succession.
6. Wait for all the descaling solution to come out.

   Note: The procedure takes about 5 minutes and cannot be interrupted.

7. To remove any descaling product residue, fill the tank again with water only and press any button to start rinsing.

7. Troubleshooting

Problem	Possible cause	Solution
Machine not working	The power cord is not connected correctly or is faulty.	Check the power cord.
Dispensing does not start	The sliding cover is not closed correctly.	Close the lid.
Coffee is not dispensing	Water level in the tank is too low	Fill the tank.
	No pod has been inserted.	Insert a pod.
The dispensed coffee is not hot.	-	Dispense hot water for a few seconds before making a coffee.
The sliding cover does not open	The pod was not ejected correctly.	Open the used pod container and remove the pod manually.
	The used pod container is full.	Empty the dust container.
The machine is making an unusual noise during dispensing	Insufficient water in the tank or the tank is fitted incorrectly	Fill the tank and refit it correctly.
The buttons are flashing red	-	Switch off the machine and restart it after one minute.

8. Technical specifications

8.1 Product specifications

Specification	Description
Model	MC75

8.2 Electrical specifications

Specification	Description
Protection class	⏚ I
Power supply	AC 220-240V~50/60Hz
Power	1100 W
Off-mode power consumption	0.3 W The appliance is switched off using a button.

9. Service

9.1 Customer service

In the event of malfunction or fault, or to request information, contact your nearest service centre.

To find your nearest service centre, contact the Service Centres Manager on +39 0541 694246 or by e-mail at service@trevidea.it.

10. Disposal



As required by European directive 2012/19/EU, do not dispose of this product with unsorted household waste.
It is the owner's responsibility to dispose of these products and other electrical and electronic equipment through the specific collection facilities designated by the government or local public authorities.
Correct disposal and recycling will help prevent potentially negative consequences for the environment and human health.
For more detailed information on disposal, contact the relevant public authorities, the waste disposal service or the retailer from whom you purchased the product.
If the product is small (external dimensions less than 25 cm), you can return it to the retailer without having to buy a new product, or you can exchange it at the time of purchase of an equivalent product.

Sommaire | fr

1	MESSAGES ET SYMBOLES PRÉSENTS DANS LE MANUEL	22
2	AVERTISSEMENTS DE SÉCURITÉ	23
3	STRUCTURE DE LA MACHINE À CAFÉ	25
4	FONCTIONNEMENT	25
5	NETTOYAGE	27
6	DÉTARTRAGE	27
7	DÉPANNAGE	28
8	DONNÉES TECHNIQUES	29
9	ASSISTANCE	29
10	ÉLIMINATION	30

1. Messages et symboles présents dans le manuel

1.1 Messages de sécurité

⚠ AVERTISSEMENT

Indique une situation dangereuse susceptible d'entraîner des blessures graves, voire mortelles si elle n'est pas évitée.

⚠ ATTENTION

Indique une situation dangereuse susceptible d'entraîner des blessures légères si elle n'est pas évitée.

1.2 Autres messages

IMPORTANT

Indique les obligations dont le non-respect peut entraîner des dommages à la machine.

1.3 Symboles de classe de protection

Symbole	Description
⏚	Classe de protection I : l'appareil dispose d'une prise mâle qui comprend le pôle de mise à la terre et qui doit être utilisée exclusivement sur les prises équipées d'une mise à la terre.
⧈	Classe de protection II : l'appareil est à double isolation et ne nécessite donc pas de prise avec mise à la terre.

2. Avertissements de sécurité

2.1 Avertissements généraux



Lisez attentivement le manuel d'utilisation avant d'installer et d'utiliser l'appareil. Conservez la référence du manuel numérique pour toute consultation future.

2.2 Avertissements pour le branchement au réseau électrique

- Branchez l'appareil en suivant les instructions du fabricant : une installation incorrecte peut causer des dommages aux personnes, aux animaux ou aux biens.
- Vérifiez que les données de puissance maximale indiquées sur la plaque signalétique de l'appareil sont compatibles avec le réseau électrique.
- Si nécessaire, utilisez uniquement des adaptateurs, des multiprises et des rallonges conformes aux normes de sécurité en vigueur, sans dépasser les limites de courant et de puissance indiquées.
- Tenez le câble d'alimentation éloigné des surfaces chaudes ou des objets tranchants.
- Débranchez l'appareil du réseau électrique lorsqu'il n'est pas utilisé et avant tout nettoyage.
- Ne tirez pas sur le câble d'alimentation pour débrancher la prise.
- N'utilisez pas l'appareil en cas de dommages sur le câble d'alimentation ou la prise ou en cas de court-circuit.

2.3 Avertissements pour placer et ranger l'appareil correctement

- Rangez l'appareil dans un endroit sec. Tenez l'appareil à l'écart de la pluie, de l'humidité, du gel et de toutes autres conditions météorologiques dommageables.
- Tenez l'appareil à l'écart des matériaux inflammables (par exemple, les rideaux), des flammes nues ou des sources de chaleur.
- Placez l'appareil sur des surfaces solides, planes et stables.

2.4 Avertissements pour utiliser l'appareil en toute sécurité

⚠ ATTENTION

Appareil doté d'une fonction chauffante.

Pendant l'utilisation, certaines surfaces peuvent atteindre des températures élevées. Utilisez l'appareil avec précaution et ne touchez que les surfaces prévues à cet effet.

- Avant chaque utilisation, déroulez complètement le câble d'alimentation.
- Cet appareil n'est pas un jouet : les enfants âgés de plus de 8 ans peuvent l'utiliser et effectuer le nettoyage et l'entretien uniquement s'ils ont été correctement instruits et s'ils sont sous surveillance.
- Gardez l'appareil et le câble d'alimentation hors de portée des enfants de moins de 8 ans.
- Ne laissez pas le câble d'alimentation pendre sur le bord des surfaces de travail, d'une manière telle qu'un enfant pourrait l'attraper.

- Les personnes ayant des capacités physiques, sensorielles ou mentales réduites ou manquant d'expérience ne peuvent utiliser l'appareil que sous surveillance ou après avoir reçu des instructions pour une utilisation en toute sécurité.
- Ne touchez pas l'appareil si vous avez les mains mouillées ou si vous êtes pieds nus.
- Protégez l'appareil des chocs et des chutes.
- N'utilisez pas l'appareil avec des minuteurs externes ou des télécommandes.
- Utilisez uniquement des pièces de rechange et des accessoires d'origine et compatibles.

2.5 Avertissements pour la première utilisation

- Avant utilisation, vérifiez que l'appareil et toutes ses pièces sont intactes. En cas de doute, ne l'utilisez pas et contactez un centre d'assistance agréé.
- Gardez le matériel d'emballage (sachets en plastique, polystyrène, agrafes, etc.) hors de portée des enfants. Éliminez-les conformément aux réglementations en matière de tri sélectif.

2.6 Avertissements pour l'utilisation

- Avant chaque utilisation, remplissez le réservoir d'eau. Utilisez uniquement de l'eau plate à température ambiante. N'utilisez pas d'eau gazeuse, d'eau froide ou chaude, ni d'autres liquides susceptibles d'endommager l'appareil.
- Ne laissez jamais l'appareil sans surveillance lorsqu'il est en marche.
- N'utilisez l'appareil que dans des espaces intérieurs.
- Ne laissez pas l'appareil dans des pièces où la température est inférieure à 0 °C : les résidus d'eau pourraient geler et endommager les composants internes.
- Ne démontez pas l'appareil.
- Éteignez l'appareil lorsqu'il n'est pas utilisé.

2.7 Avertissements pour le nettoyage

- Avant le nettoyage, débranchez la prise et attendez que tous les composants aient entièrement refroidi.
- N'immergez pas l'appareil dans l'eau ou dans tout autre liquide.
- Ne mettez pas les pièces de l'appareil au lave-vaisselle.
- Protégez l'appareil des éclaboussures d'eau ou d'autres liquides.

2.8 Avertissements en cas de pannes et de réparations

- En cas de panne, de mauvais fonctionnement ou de câble d'alimentation endommagé, n'ouvrez pas l'appareil et n'y apportez aucune modification.
- Seuls le fabricant, le service d'assistance agréé ou un technicien qualifié peuvent ouvrir et réparer l'appareil.
- Si l'appareil est en panne et que vous ne souhaitez pas le réparer, rendez-le inutilisable. Pour ce faire, coupez le câble d'alimentation.
- Le non-respect de ces instructions peut compromettre la sécurité et annuler la garantie.

3. Structure de la machine à café

3.1 Machine à café

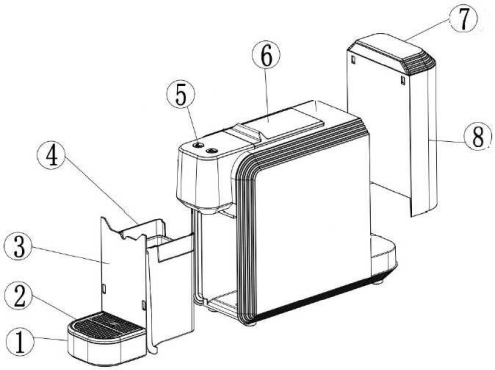

Pièce	Description
1	Bac d'égouttage
2	Grille du bac d'égouttage
3	Réservoir d'eaux usées
4	Bac à dosettes usagées
5	Boutons
6	Couvercle coulissant
7	Couvercle du réservoir d'eau
8	Réservoir d'eau

3.2 Panneau de commande

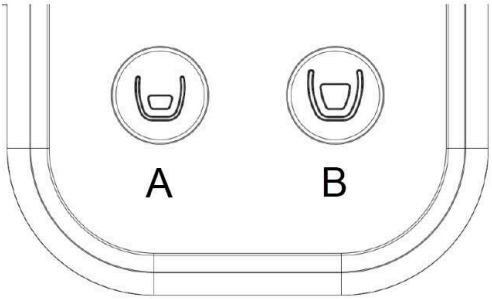

Bouton	Fonction
A	Bouton café court
B	Bouton café long

4. Fonctionnement

4.1 Première utilisation

1. Lavez les pièces amovibles et remontez-les. Voir "Nettoyage des composants amovibles", page 27.
2. Remplissez le réservoir jusqu'au niveau maximum indiqué et remontez-le dans son logement.
3. Branchez la prise d'alimentation et allumez la machine en appuyant sur n'importe quel bouton.
   ✓ Les boutons clignotent. Lorsqu'ils restent allumés, la machine est prête.
4. Placez un récipient sur la grille repose-tasse.
5. Lancez un cycle de distribution sans café.

4.2 Préparer le café

1. Branchez la prise d'alimentation et allumez la machine en appuyant sur n'importe quel bouton.
   ✓ Les boutons clignotent. Lorsqu'ils restent allumés, la machine est prête.
2. Remplissez le réservoir jusqu'au niveau maximum indiqué et remontez-le dans son logement.
3. Ouvrez le couvercle coulissant, insérez une dosette et refermez-le.
4. Placez une tasse sous le bec verseur de café.
5. Appuyez sur ou pour distribuer le café.

   Remarque : Si vous avez appuyé sur le bouton pour préparer un café court ( ) mais que vous souhaitez préparer un café long, appuyez sur . L'inverse n'est pas possible.

6. Pour interrompre la distribution avant la fin, appuyez de nouveau sur le même bouton.

   À la fin de la distribution, la dosette usagée est éjectée automatiquement dans le bac à dosettes usagées.

7. Pour éteindre la machine, appuyez simultanément sur et pendant trois secondes.

4.3 Configurer la quantité de café distribuée

1. Maintenez enfoncé le bouton pour distribuer le café.
2. Lorsque la quantité de café souhaitée a été distribuée, relâchez le bouton.
   ✓ La machine distribuera la même quantité pour toutes les préparations suivantes.
3. Pour modifier la quantité configurée, répétez la procédure ou rétablissez les réglages d'usine.

4.4 Régler la température du café

Cinq niveaux de température du café sont disponibles (1 = plus froid, 5 = plus chaud). Le niveau par défaut est 3. Pour modifier le niveau de température, procédez comme suit :

1. Lorsque la machine est éteinte, maintenez enfoncé le bouton pendant trois secondes.
   ✓ La température augmente alors d'un niveau. Le bouton clignote un nombre de fois égal au niveau de température réglé (p. ex. si le niveau réglé est 2, le bouton clignote deux fois).
2. Pour augmenter encore le niveau, répétez la procédure.

4.5 Rétablir les réglages d'usine

▸ Lorsque la machine est éteinte, appuyez simultanément sur et pendant trois secondes.
✓ Les boutons clignotent trois fois, puis s'éteignent.

5. Nettoyage

5.1 Consignes générales de nettoyage

⚠ AVERTISSEMENT

N'immergez pas l'appareil dans l'eau et évitez les éclaboussures d'eau ou d'autres liquides.

- Avant le nettoyage, débranchez la prise et attendez que tous les composants aient entièrement refroidi.
- Nettoyez régulièrement l'appareil pour garantir son bon fonctionnement.
- Effectuez régulièrement la procédure de détartrage pour éliminer les résidus de calcaire du circuit interne.
- Nettoyez l'extérieur de l'appareil avec un chiffon humide non abrasif.

5.2 Nettoyage des composants amovibles

IMPORTANT

Lavez les composants amovibles à la main : le lavage au lave-vaisselle peut les endommager.

Composant	Quand nettoyer	Comment nettoyer
Bec verseur de café	Après chaque utilisation	Chiffon humide
Grille du bac d'égouttage	Une fois par semaine	Eau chaude, liquide vaisselle et éponge non abrasive
Bac d'égouttage	Une fois par semaine	1. Retirez le bac d'égouttage et videz-le. 2. Lavez-le avec de l'eau chaude, du liquide vaisselle et une éponge non abrasive.
Réservoir d'eau	Une fois par semaine	Eau courante
Bac à dosettes usagées	Lorsque nécessaire	1. Emboîtez le bac d'égouttage sur le bac à dosettes usagées et tirez doucement pour le retirer. 2. Videz-le et lavez-le avec de l'eau chaude, du liquide vaisselle et une éponge non abrasive.

6. Détartrage

6.1 Introduction

La procédure de détartrage sert à éliminer les dépôts de calcaire accumulés au fil du temps. Elle doit être effectuée une fois par mois ou après un nombre d'utilisations précis.

La machine compte automatiquement les boissons distribuées. Une fois les 600 cycles de distribution atteints, les boutons et clignotent lentement pour signaler la nécessité d'effectuer un détartrage.

6.2 Procédure

1. Remplissez le réservoir d'eau jusqu'au niveau maximum indiqué.
2. Ajoutez le produit détartrant selon les quantités indiquées sur l'emballage.
3. Placez un récipient d'au moins 1,2 L sous le bec verseur de café.
4. Branchez la prise d'alimentation et allumez la machine.
5. Pour démarrer la procédure, appuyez simultanément sur et deux fois de suite, rapidement.
6. Attendez que l'intégralité de la solution détartrante s'écoule.

   Remarque : La procédure dure environ 5 minutes et ne peut pas être interrompue.

7. Pour éliminer les résidus de produit détartrant, remplissez à nouveau le réservoir uniquement avec de l'eau et appuyez sur n'importe quel bouton pour démarrer le rinçage.

7. Dépannage

Problème	Cause probable	Solution
La machine ne fonctionne pas	Le câble d'alimentation n'est pas correctement branché ou est défectueux.	Vérifiez le câble d'alimentation.
La distribution ne démarre pas.	Le couvercle coulissant n'est pas fermé correctement.	Fermez le couvercle.
Le café ne s'écoule pas	Niveau d'eau insuffisant dans le réservoir	Remplissez le réservoir.
	Aucune dosette n'a été introduite.	Mettez la dosette en place.
Le café distribué n'est pas chaud.	-	Faites s'écouler de l'eau chaude pendant quelques secondes avant de préparer le café.
Le couvercle coulissant ne s'ouvre pas	La dosette n'a pas été éjectée correctement.	Ouvrez le bac à dosettes usagées et retirez la dosette manuellement.
	Le bac à dosettes usagées est plein.	Videz le bac.

Problème	Cause probable	Solution
La machine émet un bruit anormal pendant l'écoulement du café	Niveau d'eau insuffisant dans le réservoir ou réservoir mal installé	Remplissez le réservoir et réinstallez-le correctement.
Les boutons clignotent en rouge	-	Éteignez la machine et redémarrez-la après une minute.

8. Données techniques

8.1 Caractéristiques du produit

Caractéristique	Description
Modèle	MC75

8.2 Caractéristiques électriques

Caractéristique	Description
Classe de protection	⏚ I
Alimentation	AC 220-240V~50/60Hz
Puissance	1100 W
Consommation appareil éteint	0,3 W L'appareil s'éteint à l'aide d'un bouton.

9. Assistance

9.1 Service d'assistance

En cas de dysfonctionnement, de panne ou pour toute information, contactez le service d'assistance technique le plus proche de chez vous.

Pour connaître le centre d'assistance le plus proche, contactez le responsable des Centres d'assistance au numéro de téléphone +39 0541 694246 ou à l'adresse e-mail service@trevidea.it.

10. Élimination



Conformément à la directive européenne 2012/19/UE, ne jetez pas le produit dans les ordures ménagères non triées.
Il est de votre responsabilité d'éliminer ces produits ainsi que les autres équipements électriques et électroniques en les déposant auprès des structures de collecte spécifiques indiquées par le gouvernement ou les autorités publiques locales.
Une élimination et un recyclage corrects contribueront à prévenir des conséquences potentiellement négatives pour l'environnement et la santé humaine.
Pour obtenir des informations plus détaillées concernant l'élimination, contactez les autorités publiques compétentes, le service d'élimination des déchets ou le revendeur auprès duquel vous avez acheté le produit.
Si le produit est de petite taille (dimensions extérieures inférieures à 25 cm), vous pouvez le rapporter au revendeur sans obligation d'achat d'un nouveau produit ou le restituer lors de l'achat d'un produit équivalent.

Inhalt | de

1	KENNZEICHNUNGEN UND SYMBOLE IN DER ANLEITUNG	32
2	SICHERHEITSHINWEISE	33
3	AUFBAU DER KAFFEEMASCHINE	35
4	FUNKTIONEN	35
5	REINIGUNG	37
6	ENTKALKUNG	38
7	FEHLERBEHEBUNG	38
8	TECHNISCHE DATEN	39
9	KUNDENDIENST	39
10	ENTSORGUNG	40

1. Kennzeichnungen und Symbole in der Anleitung

1.1 Sicherheitskennzeichnungen

⚠ WARNUNG

Weist auf eine Gefahrensituation hin, die zum Tod oder zu schweren Verletzungen führen kann, wenn sie nicht vermieden wird.

⚠ VORSICHT

Weist auf eine Gefahrensituation hin, die zu leichten Verletzungen führen kann, wenn sie nicht vermieden wird.

1.2 Weitere Kennzeichnungen

HINWEIS

Weist auf Vorschriften hin, deren Nichtbeachtung zu Schäden am Gerät führen kann.

1.3 Schutzklassensymbole

Symbol	Beschreibung
	Schutzklasse I: Das Gerät hat einen Stecker mit Erdungsstift und darf ausschließlich an Steckdosen mit Erdung angeschlossen werden.
	Schutzklasse II: Das Gerät hat eine doppelte Isolierung und benötigt keinen Stecker mit Erdungsstift.

2. Sicherheitshinweise

2.1 Allgemeine Sicherheitshinweise



Vor der Aufstellung und Verwendung des Geräts die Bedienungsanleitung sorgfältig lesen. Den Verweis auf die digitale Bedienungsanleitung für späteres Nachlesen aufbewahren.

2.2 Sicherheitshinweise zum Anschluss an das Stromnetz

- Das Gerät gemäß den Anweisungen des Herstellers anschließen. Eine fehlerhafte Installation kann Personen, Tieren oder Gegenständen Schaden zufügen.
- Prüfen, ob die auf dem Typenschild des Geräts angegebene maximale Leistung mit dem Stromnetz kompatibel ist.
- Falls erforderlich, nur Adapter, Mehrfachsteckdosen und Verlängerungskabel verwenden, die den geltenden Sicherheitsnormen entsprechen. Die angegebenen Grenzen für Stromaufnahme und Leistung nicht überschreiten.
- Das Stromkabel von heißen Oberflächen und scharfen Gegenständen fernhalten.
- Das Gerät bei Nichtbenutzung und vor jeder Reinigung vom Stromnetz trennen.
- Nicht am Stromkabel ziehen, um den Netzstecker aus der Steckdose zu ziehen.
- Das Gerät nicht verwenden, wenn das Stromkabel oder der Netzstecker beschädigt sind oder wenn ein Kurzschluss vorliegt.

2.3 Sicherheitshinweise zur korrekten Aufstellung

- Das Gerät an einem trockenen Ort aufbewahren. Das Gerät vor Regen, Feuchtigkeit, Frost und anderen schädlichen Witterungseinflüssen schützen.
- Das Gerät von brennbaren Materialien (z. B. Vorhängen), offenen Flammen oder Wärmequellen fernhalten.
- Das Gerät auf einer festen, ebenen und stabilen Fläche aufstellen.

2.4 Sicherheitshinweise zur Verwendung des Geräts

⚠ VORSICHT

Gerät mit Heizfunktion.

Während des Betriebs können einige Oberflächen hohe Temperaturen erreichen. Bei der Benutzung des Geräts vorsichtig sein und nur die dafür vorgesehenen Flächen berühren.

- Vor jeder Verwendung das Stromkabel vollständig abrollen.
- Dieses Gerät ist kein Spielzeug. Kinder ab acht Jahren dürfen es nur benutzen sowie dessen Reinigung und Pflege vornehmen, wenn sie angemessen angeleitet und beaufsichtigt werden.
- Gerät und Stromkabel außerhalb der Reichweite von Kindern unter acht Jahren aufbewahren.
- Das Stromkabel nicht von Arbeitsflächen herunterhängen lassen, wo ein Kind daran ziehen könnte.

- Personen mit eingeschränkten körperlichen, sensorischen oder geistigen Fähigkeiten oder mit wenig Erfahrung dürfen das Gerät nur unter Aufsicht oder nach einer Einweisung in die sichere Verwendung benutzen.
- Das Gerät nicht mit nassen Händen oder barfuß berühren.
- Das Gerät vor Stößen und Herunterfallen schützen.
- Das Gerät nicht zusammen mit externen Timern oder Fernbedienungen verwenden.
- Nur originale und kompatible Ersatzteile und Zubehörteile verwenden.

2.5 Sicherheitshinweise zum ersten Gebrauch

- Vor Gebrauch prüfen, ob das Gerät und alle Teile unbeschädigt sind. Im Zweifelsfall nicht verwenden und ein autorisiertes Kundendienstzentrum kontaktieren.
- Verpackungsmaterial (Plastiktüten, Styropor, Heftklammern usw.) außerhalb der Reichweite von Kindern aufbewahren. Gemäß den Vorschriften zur Abfalltrennung entsorgen.

2.6 Sicherheitshinweise zum Gebrauch

- Den Wassertank vor jedem Gebrauch auffüllen. Ausschließlich stilles Wasser bei Raumtemperatur verwenden. Kein Sprudelwasser, kein kaltes oder heißes Wasser und keine anderen Flüssigkeiten verwenden, die das Gerät beschädigen könnten.
- Das Gerät während des Betriebs niemals unbeaufsichtigt lassen.
- Das Gerät nur in geschlossenen Räumen verwenden.
- Das Gerät nicht in Räumen stehen lassen, in denen die Temperatur unter 0 °C liegt: Wasserrückstände könnten gefrieren und die inneren Bauteile beschädigen.
- Das Gerät nicht zerlegen.
- Das Gerät ausschalten, wenn es nicht in Betrieb ist.

2.7 Sicherheitshinweise zur Reinigung

- Vor der Reinigung den Netzstecker ziehen und warten, bis alle Teile vollständig abgekühlt sind.
- Das Gerät nicht in Wasser oder andere Flüssigkeiten tauchen.
- Keine Teile des Geräts in der Spülmaschine reinigen.
- Das Gerät vor Spritzwasser und anderen Flüssigkeiten schützen.

2.8 Sicherheitshinweise zu Störungen und Reparaturen

- Bei Störungen, Fehlfunktionen oder beschädigtem Stromkabel das Gerät nicht öffnen oder verändern.
- Das Gerät darf nur vom Hersteller, einem autorisierten Kundendienst oder qualifiziertem Fachpersonal geöffnet und repariert werden.
- Wenn das Gerät defekt ist und nicht repariert werden soll, muss es unbrauchbar gemacht werden. Dazu das Stromkabel durchschneiden.
- Die Nichtbeachtung dieser Hinweise kann die Sicherheit beeinträchtigen und zum Erlöschen der Garantie führen.

3. Aufbau der Kaffeemaschine

3.1 Kaffeemaschine

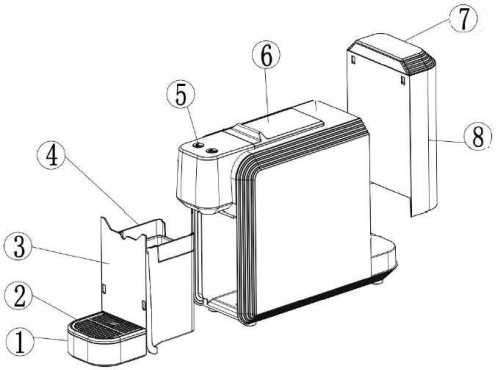

Teil	Beschreibung
1	Tropfschale
2	Tropfgitter
3	Schmutzwassertank
4	Behälter für gebrauchte Kapseln
5	Tasten
6	Schiebedeckel
7	Wassertankdeckel
8	Wassertank

3.2 Bedienfeld

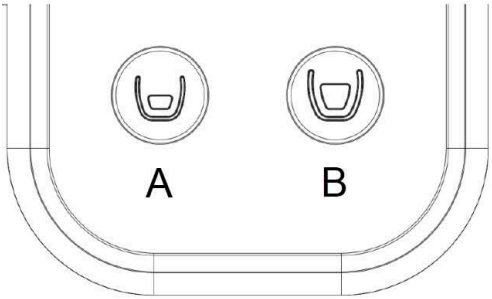

Taste	Funktion
A	Taste für kleine Tasse
B	Taste für große Tasse

4. Funktionen

4.1 Erster Gebrauch

1. Die abnehmbaren Teile abwaschen und wieder anbringen. Siehe "Reinigung der abnehmbaren Teile", Seite 37.
2. Den Wassertank bis zum angezeigten maximalen Füllstand füllen und wieder in seine Aufnahme einsetzen.
3. Den Netzstecker in die Steckdose stecken und die Maschine einschalten, indem Sie eine beliebige Taste drücken.
   ✓ Die Tasten blinken. Wenn sie durchgehend leuchten, ist die Maschine betriebsbereit.

4. Stellen Sie einen Behälter auf den Tassenrost.
5. Starten Sie eine Zubereitung ohne Kaffee.

4.2 Kaffee zubereiten

1. Den Netzstecker in die Steckdose stecken und die Maschine einschalten, indem Sie eine beliebige Taste drücken.
   ✓ Die Tasten blinken. Wenn sie durchgehend leuchten, ist die Maschine betriebsbereit.
2. Den Wassertank bis zum angezeigten maximalen Füllstand füllen und wieder in seine Aufnahme einsetzen.
3. Öffnen Sie den Schiebedeckel, setzen Sie eine Kapsel ein und schließen Sie ihn wieder.
4. Eine Tasse unter den Kaffeeauslauf stellen.
5. Drücken Sie ☕ oder ☕, um den Kaffee zuzubereiten.

   Anmerkung: Wenn die Taste für eine kleine Tasse (☕) gedrückt wurde, Sie aber eine große Tasse zubereiten möchten, drücken Sie ☕ Umgekehrt ist dies nicht möglich.

6. Um die Zubereitung zu unterbrechen, dieselbe Taste erneut drücken.

   Nach Ende der Zubereitung wird die gebrauchte Kapsel automatisch in den Behälter für gebrauchte Kapseln ausgeworfen.

7. Um die Maschine auszuschalten, halten Sie ☕ und ☕ gleichzeitig 3 Sekunden lang gedrückt.

4.3 Zubereitete Kaffeemenge einstellen

1. Halten Sie die Taste ☕ gedrückt, um den Kaffee zuzubereiten.
2. Lassen Sie die Taste los, sobald die gewünschte Kaffeemenge zubereitet wurde.
   ✓ Die Maschine bereitet bei allen nachfolgenden Zubereitungen dieselbe Menge zu.
3. Um die eingestellte Menge zu ändern, wiederholen Sie den Vorgang oder stellen Sie die Werkseinstellungen wieder her.

4.4 Temperatur des Kaffees einstellen

Es sind 5 Temperaturstufen für den Kaffee möglich (1 = am kältesten, 5 = am heißesten). Die Standardstufe ist 3. Um die Temperaturstufe zu ändern, gehen Sie wie folgt vor:

1. Halten Sie bei ausgeschalteter Maschine die Taste ☕ 3 Sekunden lang gedrückt.
   ✓ Die Temperatur wird um eine Stufe erhöht. Die Taste ☕ blinkt so oft wie die eingestellte Temperaturstufe (z. B. wenn die eingestellte Stufe 2 ist, blinkt die Taste zweimal).
2. Um die Stufe weiter zu erhöhen, wiederholen Sie den Vorgang.

4.5 Werkseinstellungen wiederherstellen

- Halten Sie bei ausgeschaltetem Gerät und gleichzeitig 3 Sekunden lang gedrückt.

✓ Die Tasten blinken dreimal und erlöschen dann.

5. Reinigung

5.1 Allgemeine Reinigungshinweise

⚠ WARNUNG

Tauchen Sie das Gerät nicht in Wasser und vermeiden Sie Spritzer von Wasser oder anderen Flüssigkeiten.

- Vor der Reinigung den Netzstecker ziehen und warten, bis alle Teile vollständig abgekühlt sind.
- Reinigen Sie das Gerät regelmäßig, um einen einwandfreien Betrieb zu gewährleisten.
- Führen Sie regelmäßig den Entkalkungsvorgang durch, um Kalkrückstände aus dem System zu entfernen.
- Reinigen Sie die Außenseite des Geräts mit einem feuchten, nicht scheuernden Tuch.

5.2 Reinigung der abnehmbaren Teile

HINWEIS

Waschen Sie die abnehmbaren Teile von Hand. Die Reinigung in der Spülmaschine kann sie beschädigen.

Komponente	Wann reinigen	Wie reinigen
Kaffeeauslauf	Nach jedem Gebrauch	Feuchtes Tuch
Tropfgitter	Einmal pro Woche	Warmes Wasser, Spülmittel und nicht scheuernder Schwamm
Tropfschale	Einmal pro Woche	1. Die Tropfschale herausnehmen und entleeren. 2. Mit warmem Wasser, Spülmittel und nicht scheuerndem Schwamm abwaschen.
Wassertank	Einmal pro Woche	Fließendes Wasser
Behälter für gebrauchte Kapseln	Bei Bedarf	1. Befestigen Sie die Tropfschale am Behälter für gebrauchte Kapseln und ziehen Sie vorsichtig daran, um ihn zu entfernen. 2. Ausleeren und mit warmem Wasser, Spülmittel und nicht scheuerndem Schwamm abwaschen.

6. Entkalkung

6.1 Einführung

Das Entkalkungsverfahren dient dazu, im Laufe der Zeit angesammelte Kalkrückstände zu entfernen. Es muss einmal im Monat oder nach einer bestimmten Anzahl von Zubereitungen durchgeführt werden.

Die Maschine zählt die zubereiteten Getränke automatisch. Sobald 600 erreicht sind, blinken die Tasten und langsam und zeigen damit an, dass eine Entkalkung erforderlich ist.

6.2 Vorgehensweise

1. Füllen Sie den Wassertank bis zum angezeigten maximalen Füllstand.
2. Fügen Sie Entkalkungsmittel in der auf der Verpackung angegebenen Menge hinzu.
3. Stellen Sie einen Behälter mit mindestens 1,2 Liter Fassungsvermögen unter den Kaffeeauslauf.
4. Stecken Sie den Netzstecker in die Steckdose stecken und schalten Sie die Maschine ein.
5. Um den Vorgang zu starten, und gleichzeitig zweimal kurz hintereinander drücken.
6. Warten Sie, bis die gesamte Entkalkungslösung durchgelaufen ist.

   Anmerkung: Der Vorgang dauert etwa 5 Minuten und kann nicht abgebrochen werden.

7. Um Rückstände des Entkalkungsmittels zu entfernen, den Wassertank nur mit Wasser erneut füllen und eine beliebige Taste drücken, um einen Spülvorgang zu starten.

7. Fehlerbehebung

Problem	Mögliche Ursache	Lösung
Das Gerät funktioniert nicht	Das Stromkabel ist nicht richtig angeschlossen oder defekt.	Stromkabel prüfen.
Die Zubereitung startet nicht	Der Schiebedeckel ist nicht richtig geschlossen.	Schließen Sie den Deckel.
Es kommt kein Kaffee heraus	Wasserstand im Wassertank zu niedrig	Den Wassertank füllen.
	Es wurde keine Kaffeekapsel eingesetzt.	Die Kapsel einsetzen.
Der zubereitete Kaffee ist nicht heiß.	-	Vor der Kaffeezubereitung einige Sekunden lang heißes Wasser ausgeben.

Problem	Mögliche Ursache	Lösung
Der Schiebedeckel lässt sich nicht öffnen	Die Kaffeekapsel wurde nicht korrekt ausgeworfen.	Den Behälter für die gebrauchten Kapseln öffnen und die Kapsel von Hand entfernen.
	Der Behälter für gebrauchte Kapseln ist voll.	Den Behälter entleeren.
Die Maschine macht während der Zubereitung ungewöhnliche Geräusche	Wasserstand im Wassertank zu niedrig oder Wassertank nicht richtig eingesetzt	Den Wassertank füllen und korrekt wieder einsetzen.
Die Tasten blinken rot	-	Die Maschine ausschalten und nach einer Minute wieder einschalten.

8. Technische Daten

8.1 Produktmerkmale

Merkmal	Beschreibung
Modell	MC75

8.2 Technische Daten

Merkmal	Beschreibung
Schutzklasse	⏚ I
Stromversorgung	AC 220-240V~50/60Hz
Leistung	1100 W
Stromverbrauch ausgeschaltet	0,3 W Das Gerät wird über eine Taste ausgeschaltet.

9. Kundendienst

9.1 Kundendienst

Wenden Sie sich bei Fehlfunktionen, Defekten oder Fragen an den nächstgelegenen technischen Kundendienst.

Um das nächstgelegene Kundendienstzentrum zu finden, wenden Sie sich bitte unter der Telefonnummer +39 0541 694246 oder unter der E-Mail-Adresse service@trevidea.it an die Kundendienstzentrale.

10. Entsorgung



Gemäß der Richtlinie 2012/19/EU darf das Produkt nicht im Haushaltsrestmüll entsorgt werden.
Für die Entsorgung dieser Produkte sowie anderer Elektro- und Elektronikgeräte ist die Besitzerin oder der Besitzer verantwortlich. Nutzen Sie dafür die vom Staat oder den lokalen Behörden vorgesehenen Sammelstellen.
Die korrekte Entsorgung und das Recycling helfen, potenziell negative Folgen für die Umwelt und die menschliche Gesundheit zu vermeiden.
Für detailliertere Informationen zur Entsorgung wenden Sie sich bitte an die zuständigen Behörden, das Abfallbeseitigungsunternehmen oder den Händler, bei dem Sie das Produkt gekauft haben.
Wenn das Produkt klein ist (Außenmaße unter 25 cm), kann es ohne Verpflichtung zu einem Neukauf zum Händler zurückgebracht oder beim Kauf eines gleichartigen Produkts zurückgegeben werden.

Contenidos | es

1	MENSAJES Y SÍMBOLOS PRESENTES EN EL MANUAL	42
2	ADVERTENCIAS DE SEGURIDAD	43
3	ESTRUCTURA DE LA MÁQUINA DE CAFÉ	45
4	FUNCIONAMIENTO	45
5	LIMPIEZA	47
6	DESCALCIFICACIÓN	47
7	RESOLUCIÓN DE PROBLEMAS	48
8	DATOS TÉCNICOS	49
9	ASISTENCIA	49
10	ELIMINACIÓN	50

1. Mensajes y símbolos presentes en el manual

1.1 Mensajes de seguridad

⚠ ADVERTENCIA

Indica una situación peligrosa que, si no se evita, puede provocar la muerte o heridas graves.

⚠ ATENCIÓN

Indica una situación peligrosa que, si no se evita, puede provocar heridas leves.

1.2 Otros mensajes

AVISO

Indica obligaciones cuyo incumplimiento puede provocar daños en la máquina.

1.3 Símbolos de clase de protección

Símbolo	Descripción
	Clase de protección I: el aparato cuenta con un enchufe que incluye un polo de conexión a tierra y debe utilizarse exclusivamente en tomas de corriente provistas de conexión a tierra.
	Clase de protección II: el aparato cuenta con doble aislamiento, por lo que no requiere un enchufe con conexión a tierra.

2. Advertencias de seguridad

2.1 Advertencias generales



Leer atentamente el manual de uso antes de instalar y usar el aparato. Conservar la referencia al manual digital para posibles consultas futuras.

2.2 Advertencias para la conexión a la red eléctrica

- Conectar el aparato siguiendo las instrucciones del fabricante: una instalación incorrecta puede causar daños a personas, animales o bienes.
- Comprobar que los datos de potencia máxima indicados en la placa de características del aparato sean compatibles con la red eléctrica.
- Si es necesario, usar solo adaptadores, tomas múltiples y alargadores conformes a las normas de seguridad vigentes, sin superar los límites de corriente y potencia indicados.
- Mantener el cable de alimentación alejado de superficies calientes o de objetos afilados.
- Desconectar el aparato de la red eléctrica cuando no esté en uso y antes de cualquier limpieza.
- No tirar del cable de alimentación para desconectar la clavija.
- No usar el aparato si el cable de alimentación o la clavija están dañados o en caso de cortocircuito.

2.3 Advertencias para la correcta colocación

- Guardar el aparato en un lugar seco. Mantener el aparato alejado de la lluvia, la humedad, las heladas u otras condiciones atmosféricas nocivas.
- Mantener el aparato alejado de materiales inflamables (por ej. cortinas), de llamas abiertas o de fuentes de calor.
- Colocar el aparato sobre superficies sólidas, planas y estables.

2.4 Advertencias para el uso seguro del aparato

⚠ ATENCIÓN

Aparato con función de calentamiento.

Durante el uso, algunas superficies pueden alcanzar temperaturas elevadas. Usar el aparato con precaución y tocar solo las superficies previstas.

- Antes de cada uso, desenrollar completamente el cable de alimentación.
- Este aparato no es un juguete: los niños mayores de 8 años pueden usarlo y encargarse de la limpieza y el mantenimiento solo si han sido instruidos adecuadamente y están bajo la vigilancia de un adulto.
- Mantener el aparato y el cable de alimentación fuera del alcance de los niños menores de 8 años.
- No dejar que el cable de alimentación cuelgue de superficies de trabajo donde pueda ser agarrado por un niño.

- Las personas con capacidades físicas, sensoriales o mentales reducidas, o con poca experiencia, pueden usar el aparato solo bajo supervisión o después de haber recibido instrucciones sobre el uso seguro.
- No tocar el aparato con las manos mojadas o con los pies descalzos.
- Proteger el aparato de golpes y caídas.
- No usar el aparato con temporizadores externos o mandos a distancia.
- Usar solo piezas de repuesto y accesorios originales y compatibles.

2.5 Advertencias para el primer uso

- Antes del uso, comprobar que el aparato y todas sus partes estén en perfecto estado. En caso de duda, no utilizarlo y dirigirse a un centro de asistencia autorizado.
- Mantener los materiales de embalaje (bolsas de plástico, poliestireno, grapas, etc.) fuera del alcance de los niños. Desecharlos conforme a las normas de reciclaje selectivo.

2.6 Advertencias de uso

- Antes de cada uso, llenar el depósito de agua. Utilizar solo agua sin gas a temperatura ambiente. No utilizar agua con gas, agua fría o caliente ni otros líquidos que puedan dañar el aparato.
- No dejar nunca el aparato sin vigilancia mientras esté en funcionamiento.
- Utilizar el aparato solo en espacios cerrados.
- No dejar el aparato en lugares donde la temperatura sea inferior a 0 °C: los restos de agua podrían congelarse y dañar las piezas internas.
- No desmontar el aparato.
- Apagar el aparato cuando no se esté utilizando.

2.7 Advertencias para la limpieza

- Antes de la limpieza, desconectar la clavija y esperar a que todas las partes se enfríen completamente.
- No sumergir el aparato en agua ni en otros líquidos.
- No lavar ninguna pieza del aparato en el lavavajillas.
- Proteger el aparato de salpicaduras de agua u otros líquidos.

2.8 Advertencias en caso de averías y reparaciones

- En caso de avería, mal funcionamiento o cable de alimentación dañado, no abrir ni manipular el aparato.
- Solo el fabricante, el servicio de asistencia autorizado o el personal cualificado pueden abrir y reparar el aparato.
- Si el aparato está averiado y no se va a reparar, hay que inutilizarlo. Para ello, cortar el cable de alimentación.
- El incumplimiento de estas indicaciones puede comprometer la seguridad y anular la garantía.

3. Estructura de la máquina de café

3.1 Máquina de café

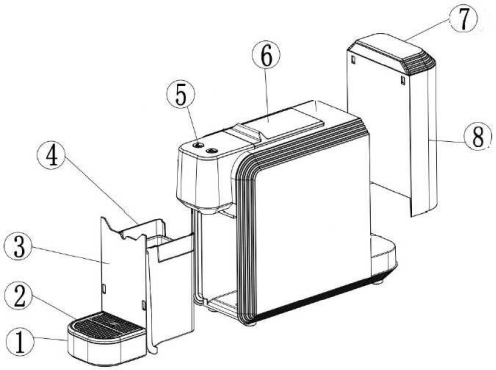

Parte	Descripción
1	Bandeja recogegotas
2	Rejilla recogegotas
3	Depósito de aguas residuales
4	Recipiente para monodosis usadas
5	Botones
6	Tapa deslizante
7	Tapa del depósito de agua
8	Depósito de agua

3.2 Panel de control

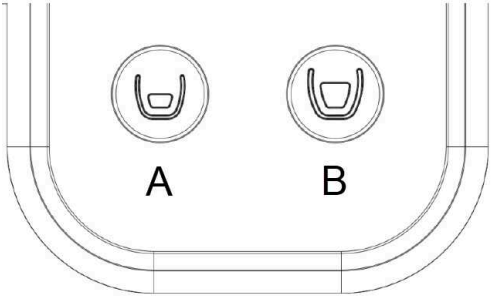

Botón	Función
A	Botón de café corto
B	Botón de café largo

4. Funcionamiento

4.1 Primer uso

1. Lavar las piezas desmontables y volver a montarlas. Ver "Limpieza de los componentes desmontables", página 47.
2. Llenar el depósito hasta el nivel máximo indicado y volver a colocarlo en su sitio.
3. Enchufar el cable a la toma de corriente y encender la máquina pulsando un botón cualquiera.
   ✓ Los botones parpadean. Cuando permanecen iluminados, la máquina está lista.
4. Colocar un recipiente sobre la rejilla para tazas.
5. Iniciar una erogación sin café.

4.2 Preparar el café

1. Enchufar el cable a la toma de corriente y encender la máquina pulsando un botón cualquiera.
   ✓ Los botones parpadean. Cuando permanecen iluminados, la máquina está lista.
2. Llenar el depósito hasta el nivel máximo indicado y volver a colocarlo en su sitio.
3. Abrir la tapa deslizante, introducir una monodosis y volver a cerrarla.
4. Colocar una taza debajo del erogador de café.
5. Pulsar ☕ o ☕ para erogar el café.

   Nota: Si se ha pulsado el botón para preparar un café corto (☕) pero se quiere preparar un café largo, pulsar ☕. No es posible la preparación contraria.

6. Para detener la erogación antes de que termine, volver a pulsar el mismo botón.

   Al finalizar la erogación, la monodosis usada es expulsada automáticamente al recipiente de monodosis usadas.

7. Para apagar la máquina, pulsar simultáneamente ☕ y ☕ durante tres segundos.

4.3 Configurar la cantidad de café que se eroga

1. Mantener pulsado el botón ☕ para erogar el café.
2. Cuando se haya erogado la cantidad deseada de café, soltar el botón.
   ✓ La máquina dispensará la misma cantidad en todas las preparaciones posteriores.
3. Para modificar la cantidad configurada, repetir el procedimiento o restablecer los ajustes de fábrica.

4.4 Ajustar la temperatura del café

Hay disponibles cinco niveles de temperatura del café (1 = más frío, 5 = más caliente). El nivel predeterminado es el tres. Para modificar el nivel de temperatura, hacer lo siguiente:

1. Con la máquina apagada, mantener pulsado el botón ☕ durante tres segundos.
   ✓ Se sube un nivel la temperatura . El botón ☕ parpadea tantas veces como corresponda al nivel de temperatura seleccionado (por ejemplo, si el nivel seleccionado es el dos, el botón parpadea dos veces).
2. Para aumentar aún más el nivel, repetir el procedimiento.

4.5 Restablecer los ajustes de fábrica

- Con la máquina apagada, pulsar simultáneamente ☕ y ☕ durante tres segundos.
  ✓ Los botones parpadean tres veces y luego se apagan.

5. Limpieza

5.1 Indicaciones generales de limpieza

⚠ ADVERTENCIA

No sumergir en agua y evitar salpicaduras de agua u otros líquidos.

- Antes de la limpieza, desconectar la clavija y esperar a que todas las partes se enfríen completamente.
- Limpiar con regularidad el interior para garantizar un buen funcionamiento y evitar malos olores.
- Realizar periódicamente el procedimiento de descalcificación para eliminar los residuos de cal del circuito interno.
- Limpiar el exterior del aparato con un paño húmedo no abrasivo.

5.2 Limpieza de los componentes desmontables

AVISO

Lavar a mano las piezas desmontables: el lavado en lavavajillas puede estropearlas.

Componente	Cuándo limpiarlo	Cómo limpiarlo
Erogador de café	Después de cada uso	Paño húmedo
Rejilla recogegotas	Una vez a la semana	Agua caliente, detergente para platos y una esponja no abrasiva
Bandeja recogegotas	Una vez a la semana	1. Retirar la bandeja y vaciarla. 2. Lavarla con agua caliente, detergente para platos y una esponja no abrasiva.
Depósito de agua	Una vez a la semana	Agua corriente
Recipiente para monodosis usadas	Cuando sea necesario	1. Enganchar la bandeja recogegotas al recipiente para monodosis usadas y tirar suavemente para retirarla. 2. Vaciarlo y lavarlo con agua caliente, detergente para platos y una esponja no abrasiva.

6. Descalcificación

6.1 Introducción

El proceso de descalcificación sirve para eliminar los residuos de cal acumulados con el paso del tiempo. Debe realizarse una vez al mes o tras un número determinado de usos.

La máquina cuenta automáticamente las bebidas dispensadas. Al alcanzar las 600, los botones y parpadean despacio, lo que indica que es necesario descalcificar el aparato.

6.2 Procedimiento

1. Llenar el depósito de agua hasta el nivel máximo indicado.
2. Añadir el producto descalcificador según las cantidades indicadas en el envase.
3. Colocar un recipiente con una capacidad de al menos 1,2 litros debajo del erogador de café.
4. Enchufar la clavija a la toma de corriente y encender la máquina.
5. Para poner en marcha el procedimiento, pulsar simultáneamente y dos veces seguidas.
6. Esperar a que se vacíe toda la solución descalcificadora.

   Nota: El procedimiento dura unos 5 minutos y no se puede interrumpir.

7. Para eliminar los restos del producto descalcificador, volver a llenar el depósito solo con agua y pulsar cualquier botón para poner en marcha el enjuague.

7. Resolución de problemas

Problema	Causa posible	Solución
La máquina no funciona	El cable de alimentación no está bien enchufado o está estropeado.	Comprobar el cable de alimentación.
No hay erogación	La tapa deslizante no está bien cerrada.	Cerrar la tapa.
No sale café	Nivel de agua insuficiente en el depósito	Llenar el depósito.
	No se ha colocado una monodosis.	Poner la monodosis.
El café que sale no está caliente.	-	Dejar que salga agua caliente durante unos segundos antes de preparar el café.
La tapa deslizante no se abre	No se ha expulsado correctamente la monodosis.	Abrir el recipiente de monodosis usadas y quitar a mano la monodosis.
	El recipiente para monodosis usadas está lleno.	Vaciar el recipiente.
La máquina hace un ruido extraño durante la erogación	El nivel de agua en el depósito es insuficiente o el depósito está mal instalado	Llenar el depósito y montarlo correctamente.

Problema	Causa posible	Solución
Los botones parpadean en rojo	-	Apagar la máquina y volver a encenderla transcurrido un minuto.

8. Datos técnicos

8.1 Características del producto

Característica	Descripción
Modelo	MC75

8.2 Características eléctricas

Característica	Descripción
Clase de protección	⏚ I
Alimentación	AC 220-240V~50/60Hz
Potencia	1100 W
Consumo en modo apagado	0,3 W El aparato se apaga pulsando un botón.

9. Asistencia

9.1 Servicio de asistencia

En caso de mal funcionamiento o avería, o para obtener información, contactar con el servicio de asistencia técnica más cercano.

Para conocer el centro de asistencia más cercano, contactar con el responsable de Centros de Asistencia en el número de teléfono +39 0541 694246 o en la dirección de correo electrónico service@trevidea.it .

10. Eliminación



Tal y como establece la Directiva Europea 2012/19/UE, no desechar el producto junto con los residuos urbanos no clasificados.
Es responsabilidad del propietario eliminar tanto estos productos como los demás aparatos eléctricos y electrónicos a través de los puntos de recogida específicos indicados por el gobierno o por los organismos públicos locales.
La eliminación correcta y el reciclaje ayudarán a prevenir consecuencias potencialmente negativas para el medio ambiente y para la salud humana.
Para recibir información más detallada sobre la eliminación, contactar con los organismos públicos competentes, el servicio de eliminación de residuos o el representante al que se adquirió el producto.
Si el producto es de pequeño tamaño (dimensiones exteriores inferiores a 25 cm), es posible devolverlo al revendedor sin obligación de realizar una nueva compra, o bien devolverlo al adquirir un producto equivalente.

Conteúdos | pt

1	MENSAGENS E SÍMBOLOS PRESENTES NO MANUAL	52
2	ADVERTÊNCIAS DE SEGURANÇA	53
3	ESTRUTURA DA MÁQUINA DE CAFÉ	55
4	FUNCIONAMENTO	55
5	LIMPEZA	57
6	DESCALCIFICAÇÃO	57
7	RESOLUÇÃO DE PROBLEMAS	58
8	DADOS TÉCNICOS	59
9	ASSISTÊNCIA	59
10	ELIMINAÇÃO	60

1. Mensagens e símbolos presentes no manual

1.1 Mensagens de segurança

⚠ ADVERTÊNCIA

Indica uma situação perigosa que, se não for evitada, pode ser fatal ou causar lesões graves.

⚠ ATENÇÃO

Indica uma situação perigosa que, se não for evitada, pode causar lesões ligeiras.

1.2 Outras mensagens

AVISO

Indica obrigações que, se não forem cumpridas, podem causar danos na máquina.

1.3 Símbolos classe de proteção

Símbolo	Descrição
	Classe de proteção I: o aparelho possui uma ficha que inclui o terminal de ligação à terra e é usado exclusivamente nas tomadas com ligação à terra.
	Classe de proteção II: o aparelho tem duplo isolamento e não necessita de ficha com ligação à terra.

2. Advertências de segurança

2.1 Advertências gerais



Ler atentamente o manual de utilização antes de instalar e utilizar o aparelho. Conservar a referência ao manual digital para eventuais consultas futuras.

2.2 Advertências para a ligação à rede elétrica

- Ligar o aparelho seguindo as instruções do fabricante: uma instalação incorreta pode causar danos a pessoas, animais ou bens.
- Verificar se os dados de potência máxima indicados na placa de características do aparelho são compatíveis com a rede elétrica.
- Se necessário, utilizar apenas adaptadores, tomadas múltiplas e extensões em conformidade com as normas de segurança em vigor, sem ultrapassar os limites de corrente e de potência indicados.
- Manter o cabo de alimentação afastado de superfícies quentes ou de objetos cortantes.
- Desligar o aparelho da rede elétrica quando não estiver a ser utilizado e antes de qualquer limpeza.
- Não puxar pelo cabo de alimentação para desligar a ficha.
- Não utilizar o aparelho se o cabo de alimentação ou a ficha estiverem danificados ou em caso de curto-circuito.

2.3 Advertências para o posicionamento correto

- Guardar o aparelho num local seco. Manter o aparelho afastado de chuva, humidade, geada ou outras condições atmosféricas prejudiciais.
- Mantenha o aparelho afastado de materiais inflamáveis (por exemplo, cortinas), de chamas abertas ou de fontes de calor.
- Colocar o aparelho sobre superfícies sólidas, planas e estáveis.

2.4 Advertências para uma utilização segura do aparelho

⚠ ATENÇÃO

Aparelho equipado com função de aquecimento.

Durante a utilização, algumas superfícies podem atingir temperaturas elevadas. Utilizar o aparelho com cuidado e tocar apenas nas superfícies previstas.

- Antes de cada utilização, desenrolar completamente o cabo de alimentação.
- Este aparelho não é um brinquedo: as crianças com mais de 8 anos podem utilizá-lo e efetuar a limpeza e a manutenção apenas se forem devidamente instruídas e supervisionadas.
- Manter o aparelho e o cabo de alimentação fora do alcance das crianças com menos de 8 anos.
- Não deixar o cabo de alimentação pendurado em bancadas onde possa ser agarrado por uma criança.

- As pessoas com capacidades físicas, sensoriais ou mentais reduzidas, ou com pouca experiência, podem utilizar o aparelho apenas sob supervisão ou depois de receberem instruções sobre uma utilização segura.
- Não tocar no aparelho com as mãos molhadas ou com os pés descalços.
- Proteger o aparelho de impactos e quedas.
- Não utilizar o aparelho com temporizadores externos ou comandos à distância.
- Utilizar apenas peças de substituição e acessórios originais e compatíveis.

2.5 Advertências para a primeira utilização

- Antes da utilização, verificar se o aparelho e todas as suas peças estão intactas. Em caso de dúvida, não utilizar o aparelho e contactar um centro de assistência autorizado.
- Manter os materiais da embalagem (sacos de plástico, esferovite, agrafos, etc.) fora do alcance das crianças. Eliminá-los de acordo com as normas de recolha diferenciada.

2.6 Advertências de utilização

- Antes de cada utilização, encha o depósito de água. Utilize apenas água natural à temperatura ambiente. Não utilize água com gás, água fria ou quente, nem outros líquidos que possam danificar o aparelho.
- Nunca deixar o aparelho sem supervisão enquanto estiver em funcionamento.
- Utilize o aparelho apenas em ambientes fechados.
- Não deixe o aparelho em ambientes com temperatura inferior a 0 °C: os resíduos de água podem congelar e danificar as peças internas.
- Não desmonte o aparelho.
- Desligue o aparelho quando não estiver a ser utilizado.

2.7 Advertências de limpeza

- Antes da limpeza, desligar a ficha da tomada e aguardar o arrefecimento completo de todas as partes.
- Não mergulhar o aparelho em água ou noutros líquidos.
- Não lave peças do aparelho na máquina de lavar louça.
- Proteger o aparelho de salpicos de água ou de outros líquidos.

2.8 Advertências em caso de avarias e reparações

- Em caso de avaria, mau funcionamento ou cabo de alimentação danificado, não abrir nem mexer no aparelho.
- Só o fabricante, o serviço de assistência autorizado ou pessoal qualificado podem abrir e reparar o aparelho.
- Se o aparelho estiver avariado e não se pretender repará-lo, deve torná-lo inutilizável. Para o fazer, cortar o cabo de alimentação.
- O incumprimento destas indicações pode comprometer a segurança e anular a garantia.

3. Estrutura da máquina de café

3.1 Máquina de café

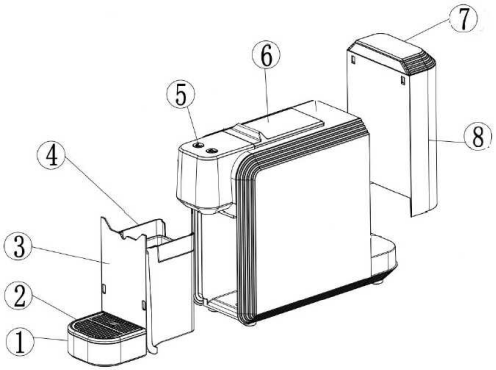

Peça	Descrição
1	Tabuleiro coletor de pingos
2	Grelha coletora de pingos
3	Depósito de águas residuais
4	Recipiente para cápsulas usadas
5	Botões
6	Tampa deslizante
7	Tampa do depósito de água
8	Depósito de água

3.2 Painel de comandos

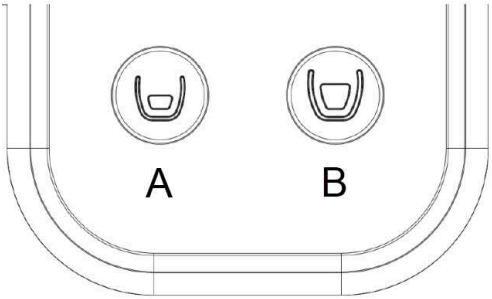

Botão	Função
A	Botão de café curto
B	Botão de café longo

4. Funcionamento

4.1 Primeira utilização

1. Lavar as peças amovíveis e voltar a montá-las. Ver "Limpeza dos componentes amovíveis", página 57.
2. Encher o depósito até ao nível máximo indicado e voltar a montá-lo no respetivo encaixe.
3. Ligar a ficha à tomada elétrica e ligar a máquina premindo qualquer um dos botões.
   ✓ Os botões piscam. Quando permanecerem acesos, a máquina está pronta.
4. Colocar um recipiente sobre a grelha de apoio para chávenas.
5. Iniciar uma distribuição sem café.

4.2 Preparar o café

1. Ligar a ficha à tomada elétrica e ligar a máquina premindo qualquer um dos botões.
   ✓ Os botões piscam. Quando permanecerem acesos, a máquina está pronta.
2. Encher o depósito até ao nível máximo indicado e voltar a montá-lo no respetivo encaixe.
3. Abrir a tampa deslizante, introduzir uma cápsula e voltar a fechá-la.
4. Colocar uma chávena por baixo do bocal de saída do café.
5. Premir ☕ ou ☕ para distribuir o café.

   Nota: Se tiver sido premido o botão para preparar café curto (☕) mas se pretender preparar um café longo, premir ☕. A preparação inversa não é possível.

6. Para interromper a distribuição antes do fim, premir novamente o mesmo botão.

   No fim da distribuição, a cápsula usada é expulsa automaticamente para o recipiente de cápsulas usadas.

7. Para desligar a máquina, premir ☕ e ☕ em simultâneo durante três segundos.

4.3 Configurar a quantidade de café distribuída

1. Manter premido o botão ☕ para distribuir o café.
2. Quando tiver sido distribuída a quantidade de café pretendida, soltar o botão.
   ✓ A máquina distribuirá a mesma quantidade em todas as preparações seguintes.
3. Para alterar a quantidade definida, repetir o procedimento ou repor as definições de fábrica.

4.4 Definir a temperatura do café

Estão disponíveis cinco níveis de temperatura do café (1= mais frio, 5= mais quente). O nível predefinido é 3. Para alterar o nível de temperatura, proceder do seguinte modo:

1. Com a máquina desligada, manter premido o botão ☕ durante três segundos.
   ✓ A temperatura aumenta um nível. O botão ☕ pisca um número de vezes igual ao nível de temperatura definido (p. ex.: se o nível definido for 2, o botão pisca duas vezes).
2. Para aumentar novamente o nível, repetir o procedimento.

4.5 Repor as definições de fábrica

▸ Com a máquina desligada, premir ☕ e ☕ em simultâneo durante três segundos.
✓ Os botões piscam três vezes e depois apagam-se.

5. Limpeza

5.1 Indicações gerais de limpeza

⚠ ADVERTÊNCIA

Não mergulhar em água e evitar salpicos de água ou de outros líquidos.

- Antes da limpeza, desligar a ficha da tomada e aguardar o arrefecimento completo de todas as partes.
- Limpar o aparelho regularmente para garantir um bom funcionamento.
- Efetuar regularmente o procedimento de descalcificação para remover os resíduos de calcário do circuito interno.
- Limpar o exterior do aparelho com um pano húmido não abrasivo.

5.2 Limpeza dos componentes amovíveis

AVISO

Lavar os componentes amovíveis à mão: a lavagem na máquina de lavar loiça pode danificá-los.

Componente	Quando limpar	Como limpar
Bocal de saída do café	Após cada utilização	Pano húmido
Grelha coletora de pingos	Uma vez por semana	Água quente, detergente da loiça e esponja não abrasiva
Tabuleiro coletor de pingos	Uma vez por semana	1. Retirar o tabuleiro e esvaziá-lo. 2. Lavá-lo com água quente, detergente da loiça e esponja não abrasiva.
Depósito de água	Uma vez por semana	Água corrente
Recipiente para cápsulas usadas	Quando necessário	1. Encaixe o recipiente coletor de gotas no recipiente das cápsulas usadas e puxe-o delicadamente para o retirar. 2. Lavar com água quente, detergente da loiça e uma esponja não abrasiva.

6. Descalcificação

6.1 Introdução

O procedimento de descalcificação serve para remover os resíduos de calcário acumulados ao longo do tempo. Deve ser efetuada uma vez por mês ou após um determinado número de utilizações.

A máquina conta automaticamente as bebidas distribuídas. Ao atingir 600, os botões e piscam lentamente, assinalando a necessidade de descalcificação.

6.2 Procedimento

1. Encher o depósito de água até ao nível máximo indicado.
2. Adicionar o produto descalcificante de acordo com as quantidades indicadas na embalagem.
3. Colocar um recipiente com capacidade mínima de 1,2 litros por baixo do bocal de saída do café.
4. Ligar a ficha à tomada elétrica e ligar a máquina.
5. Para iniciar o procedimento, premir e em simultâneo duas vezes em rápida sucessão.
6. Aguardar até que toda a solução descalcificante seja drenada.

   Nota: O procedimento dura cerca de 5 minutos e não pode ser interrompido.

7. Para remover os resíduos do produto descalcificante, encher novamente o depósito apenas com água e premir qualquer botão para iniciar o enxaguamento.

7. Resolução de problemas

Problema	Possível causa	Solução
A máquina não funciona	O cabo de alimentação não está ligado corretamente ou está com defeito.	Verificar o cabo de alimentação.
A distribuição não se inicia	A tampa deslizante não está corretamente fechada.	Fechar a tampa.
O café não sai	Nível de água insuficiente no depósito	Encher o depósito.
	Não foi inserida uma cápsula.	Introduzir a cápsula.
O café distribuído não está quente.	-	Distribuir água quente durante alguns segundos antes de preparar o café.
A tampa deslizante não abre	A cápsula não foi expulsa corretamente.	Abrir o recipiente para cápsulas usadas e retirar a cápsula manualmente.
	O recipiente para cápsulas usadas está cheio.	Esvaziar o recipiente.
A máquina faz um ruído anómalo durante a distribuição	Nível de água insuficiente no depósito ou depósito mal instalado	Encher o depósito e voltar a montá-lo corretamente.

Problema	Possível causa	Solução
Os botões piscam a vermelho	-	Desligar a máquina e reiniciá-la ao fim de um minuto.

8. Dados técnicos

8.1 Características do produto

Característica	Descrição
Modelo	MC75

8.2 Características elétricas

Característica	Descrição
Classe de proteção	⏚ I
Alimentação	AC 220-240V~50/60Hz
Potência	1100 W
Consumo desligado	0,3 W O aparelho desliga-se através de um botão.

9. Assistência

9.1 Serviço de assistência

Em caso de mau funcionamento ou avaria, ou para informações, contacte a assistência técnica mais próxima de si.

Para saber qual o centro de assistência mais próximo, contacte o responsável pelos Centros de Assistência através do número de telefone +39 0541 694246 ou do endereço de e-mail service@trevidea.it.

10. Eliminação



Conforme prescrito pela Diretiva Europeia 2012/19/UE, não elimine o produto juntamente com os resíduos urbanos indiferenciados.
É responsabilidade do proprietário eliminar estes produtos, bem como outros equipamentos elétricos e eletrónicos, através das estruturas de recolha específicas indicadas pelo governo ou pelas entidades públicas locais.
A eliminação correta e a reciclagem ajudarão a prevenir consequências potencialmente negativas para o ambiente e para a saúde humana.
Para obter informações mais detalhadas sobre a eliminação, contacte as entidades públicas competentes, o serviço de recolha de resíduos ou o revendedor junto do qual adquiriu o produto.
Se o produto for de pequenas dimensões (dimensões externas inferiores a 25 cm), é possível devolver o produto ao revendedor sem obrigação de efetuar uma nova compra, ou devolvê-lo aquando da compra de um produto equivalente.

Inhoud | nl

1	MELDINGEN EN SYMBOLEN IN DE HANDLEIDING	62
2	VEILIGHEIDSINSTRUCTIES	63
3	OPBOUW VAN DE KOFFIEMACHINE	65
4	WERKING	65
5	SCHOONMAKEN	67
6	ONTKALKEN	68
7	PROBLEMEN OPLOSSEN	68
8	TECHNISCHE GEGEVENS	69
9	SERVICE	69
10	AFVOER	70

1. Meldingen en symbolen in de handleiding

1.1 Veiligheidsmeldingen

⚠ WAARSCHUWING

Wijst op een gevaarlijke situatie die, indien deze niet wordt vermeden, kan leiden tot de dood of ernstig letsel.

⚠ LET OP

Wijst op een gevaarlijke situatie die, indien deze niet wordt vermeden, kan leiden tot licht letsel.

1.2 Andere meldingen

KENNISGEVING

Geeft verplichtingen aan die, indien niet nageleefd, schade aan de machine kunnen veroorzaken.

1.3 Symbolen beschermingsklasse

Symbool	Beschrijving
	Beschermingsklasse I: het apparaat heeft een stekker met aarding en mag uitsluitend worden gebruikt in stopcontacten met aarding.
	Beschermingsklasse II: het apparaat is dubbel geïsoleerd en vereist geen stekker met aarding.

2. Veiligheidsinstructies

2.1 Algemene waarschuwingen



Lees de gebruikershandleiding zorgvuldig alvorens het apparaat te installeren en te gebruiken. Bewaar de verwijzing naar de digitale handleiding voor toekomstige raadpleging.

2.2 Waarschuwingen voor aansluiting op het elektriciteitsnet

- Sluit het apparaat aan volgens de instructies van de fabrikant: een verkeerde installatie kan schade veroorzaken aan personen, dieren of eigendommen.
- Controleer of het maximaal vermogen dat op het typeplaatje van het apparaat staat compatibel is met het elektriciteitsnet.
- Gebruik indien nodig alleen adapters, stekkerdozen en verlengsnoeren die voldoen aan de geldende veiligheidsnormen, en overschrijd de aangegeven grenzen voor stroomopname en vermogen niet.
- Houd het netsnoer uit de buurt van hete oppervlakken of scherpe voorwerpen.
- Koppel het apparaat los van het elektriciteitsnet wanneer het niet wordt gebruikt en alvorens het schoon te maken.
- Trek niet aan het netsnoer om de stekker uit het stopcontact te halen.
- Gebruik het apparaat niet als het netsnoer of de stekker beschadigd is, of bij kortsluiting.

2.3 Waarschuwingen voor de juiste plaatsing

- Bewaar het apparaat op een droge plaats. Houd het apparaat uit de buurt van regen, vocht, vorst of andere schadelijke weersomstandigheden.
- Houd het apparaat uit de buurt van brandbare materialen (bijv. gordijnen), open vuur of warmtebronnen.
- Plaats het apparaat op een stevige, vlakke en stabiele ondergrond.

2.4 Waarschuwingen voor veilig gebruik van het apparaat

⚠ LET OP

Het apparaat heeft een verwarmingsfunctie.

Tijdens het gebruik kunnen sommige oppervlakken hoge temperaturen bereiken. Gebruik het apparaat voorzichtig en raak alleen de daarvoor bestemde oppervlakken aan.

- Rol vóór elk gebruik het netsnoer volledig uit.
- Dit apparaat is geen speelgoed: kinderen ouder dan 8 jaar mogen het alleen gebruiken, reinigen en onderhouden als ze hiervoor goed zijn geïnstrueerd en onder toezicht staan.
- Houd het apparaat en het netsnoer buiten bereik van kinderen jonger dan 8 jaar.
- Laat het netsnoer niet over werkbladen hangen waar een kind het kan vastpakken.
- Personen met beperkte fysieke, zintuiglijke of mentale capaciteiten, of met weinig ervaring, mogen het apparaat alleen gebruiken onder toezicht of nadat ze instructies hebben gekregen over veilig gebruik.

- Raak het apparaat niet aan met natte handen of op blote voeten.
- Bescherm het apparaat tegen stoten en vallen.
- Gebruik het apparaat niet met externe timers of met afstandsbedieningen.
- Gebruik alleen originele en compatibele reserveonderdelen en accessoires.

2.5 Waarschuwingen voor het eerste gebruik

- Controleer vóór gebruik of het apparaat en alle onderdelen intact zijn. Gebruik het apparaat bij twijfel niet en neem contact op met een erkend servicecentrum.
- Houd het verpakkingsmateriaal (plastic zakjes, piepschuim, nietjes enz.) buiten bereik van kinderen. Voer ze af volgens de regels voor gescheiden afvalinzameling.

2.6 Waarschuwingen voor het gebruik

- Vul de watertank voor elk gebruik. Gebruik uitsluitend gewoon water op kamertemperatuur. Gebruik geen koolzuurhoudend water, koud of warm water of andere vloeistoffen die het apparaat kunnen beschadigen.
- Laat het apparaat nooit onbeheerd achter terwijl het in werking is.
- Gebruik het apparaat alleen binnenshuis.
- Laat het apparaat niet achter in ruimtes waar de temperatuur onder 0 °C ligt: waterresten kunnen bevriezen en de interne onderdelen beschadigen.
- Demonteer het apparaat niet.
- Schakel het apparaat uit wanneer het niet in gebruik is.

2.7 Waarschuwingen voor het schoonmaken

- Trek vóór het reinigen de stekker uit het stopcontact en wacht tot alle onderdelen volledig zijn afgekoeld.
- Dompel het apparaat niet onder in water of andere vloeistoffen.
- Was geen onderdelen van het apparaat in de vaatwasser.
- Bescherm het apparaat tegen spatten water of andere vloeistoffen.

2.8 Waarschuwingen bij storingen en reparaties

- Open het apparaat niet bij een storing, slechte werking of een beschadigd netsnoer en breng er geen wijzigingen in aan.
- Alleen de fabrikant, een erkende servicedienst of gekwalificeerd personeel mogen het apparaat openen en repareren.
- Als het apparaat defect is en je het niet wilt laten repareren, maak het dan onbruikbaar. Knip daarvoor het netsnoer door.
- Als je deze aanwijzingen niet opvolgt, kan dit de veiligheid in gevaar brengen en de garantie doen vervallen.

3. Opbouw van de koffiemachine

3.1 Koffiemachine

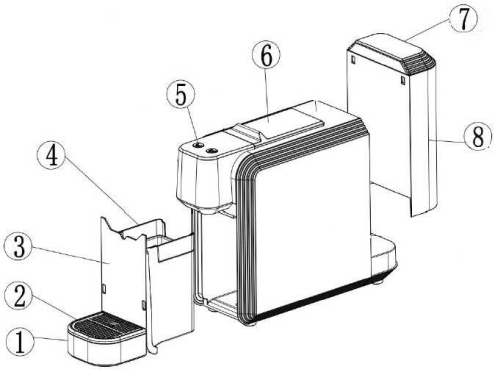

Onderdeel	Beschrijving
1	Lekbakje
2	Lekrooster
3	Vuilwatertank
4	Houder voor gebruikte koffiepads
5	Knoppen
6	Schuifdeksel
7	Deksel van de watertank
8	Watertank

3.2 Bedieningspaneel

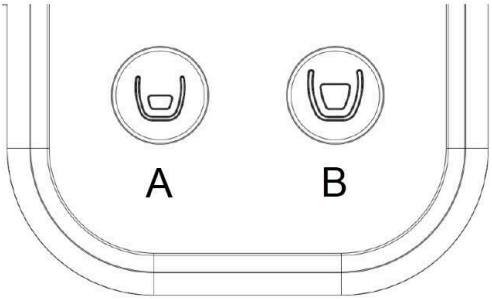

Knop	Functie
A	Knop voor espresso
B	Knop voor gewone koffie

4. Werking

4.1 Eerste gebruik

1. Was de uitneembare onderdelen en plaats ze weer terug. Zie "Reiniging van uitneembare onderdelen", pagina 67.
2. Vul de watertank tot het aangegeven maximumniveau en plaats hem terug in de daarvoor bestemde opening.
3. Steek de stekker in het stopcontact en druk op een willekeurige knop om de machine in te schakelen.
   ✓ De knoppen knipperen. Als ze blijven branden, is de machine klaar.

4. Plaats een bakje op het kopjesrooster.
5. Start een uitgifte zonder koffie.

4.2 Koffie zetten

1. Steek de stekker in het stopcontact en druk op een willekeurige knop om de machine in te schakelen.
   ✓ De knoppen knipperen. Als ze blijven branden, is de machine klaar.
2. Vul de watertank tot het aangegeven maximumniveau en plaats hem terug in de daarvoor bestemde opening.
3. Open het schuifdeksel, plaats een capsule en sluit het deksel weer.
4. Plaats een kopje onder de koffie-uitloop.
5. Druk op of om koffie te zetten.

   Opmerking: Als je op de knop voor espresso ( ) hebt gedrukt maar je een gewone koffie wilt zetten, druk dan op . Het omgekeerde is niet mogelijk.

6. Om de uitgifte voortijdig te stoppen, druk je opnieuw op dezelfde knop.

   Aan het einde van de uitgifte wordt de gebruikte capsule automatisch uitgeworpen in de houder voor gebruikte capsules.

7. Om de machine uit te schakelen, druk je en tegelijk drie seconden in.

4.3 Afgegeven hoeveelheid koffie instellen

1. Houd de knop ingedrukt om koffie te zetten.
2. Laat de knop los zodra de gewenste hoeveelheid koffie is afgegeven.
   ✓ De machine geeft bij alle volgende bereidingen dezelfde hoeveelheid af.
3. Om de ingestelde hoeveelheid te wijzigen, herhaal je de procedure of herstel je de fabrieksinstellingen.

4.4 Koffietemperatuur instellen

Er zijn vijf niveaus voor de koffietemperatuur (1 = koud, 5 = heet). Het standaardniveau is 3. Om het temperatuurniveau te wijzigen, ga je als volgt te werk:

1. Als de machine uit staat, houd je de knop drie seconden ingedrukt.
   ✓ De temperatuur gaat één niveau omhoog. De knop knippert even vaak als het ingestelde temperatuurniveau (bijvoorbeeld: als het ingestelde niveau 2 is, knippert de knop 2 keer).
2. Om het niveau verder te verhogen, herhaal je de procedure.

4.5 Fabrieksinstellingen herstellen

- Als de machine uit staat, druk je en tegelijk drie seconden in.

  ✓ De knoppen knipperen drie keer en gaan daarna uit.

5. Schoonmaken

5.1 Algemene reinigingsinstructies

⚠ WAARSCHUWING

Dompel niet onder in water en voorkom spatten van water of andere vloeistoffen.

- Trek vóór het reinigen de stekker uit het stopcontact en wacht tot alle onderdelen volledig zijn afgekoeld.
- Reinig het apparaat regelmatig om een goede werking te garanderen.
- Voer regelmatig de ontkalkingsprocedure uit om kalkresten uit de leidingen te verwijderen.
- Reinig de buitenkant van het apparaat met een vochtige, niet-schurende doek.

5.2 Reiniging van uitneembare onderdelen

KENNISGEVING

Was de uitneembare onderdelen met de hand; wassen in de vaatwasser kan ze beschadigen.

Onderdeel	Wanneer reinigen	Hoe reinigen
Koffie-uitloop	Na elk gebruik	Vochtige doek
Lekrooster	Een keer per week	Warm water, afwasmiddel en een niet-schurende spons
Lekbakje	Een keer per week	1. Verwijder het lekbakje en maak het leeg. 2. Was het met warm water, afwasmiddel en een niet-schurende spons.
Watertank	Een keer per week	Stromend water
Houder voor gebruikte koffiepads	Wanneer nodig	1. Bevestig het lekbakje aan de houder voor gebruikte koffiepads en trek er voorzichtig aan om het te verwijderen. 2. Maak het leeg en was het met warm water, afwasmiddel en een niet-schurende spons.

6. Ontkalken

6.1 Inleiding

De ontkalkingsprocedure dient om de kalkresten te verwijderen die zich in de loop der tijd hebben opgehoopt. Deze procedure moet één keer per maand of na een specifiek aantal gebruiksbeurten worden uitgevoerd.

De machine telt automatisch het aantal afgegeven dranken. Wanneer de teller 600 bereikt, knipperen de knoppen en langzaam, wat aangeeft dat ontkalken nodig is.

6.2 Procedure

1. Vul de watertank tot het aangegeven maximumniveau.
2. Voeg het ontkalkingsmiddel toe volgens de hoeveelheden op de verpakking.
3. Plaats een houder van minstens 1,2 liter onder de koffie-uitloop.
4. Steek de stekker in het stopcontact en zet de machine aan.
5. Om de procedure te starten, druk je en twee keer snel achter elkaar tegelijk in.
6. Wacht tot alle ontkalkingsoplossing is uitgelopen.

   Opmerking: De procedure duurt ongeveer 5 minuten en kan niet worden onderbroken.

7. Om resten van het ontkalkingsmiddel te verwijderen, vul je de tank opnieuw met alleen water en druk je op een willekeurige knop om het spoelen te starten.

7. Problemen oplossen

Probleem	Mogelijke oorzaak	Oplossing
De machine werkt niet	Het netsnoer is niet goed aangesloten of is defect.	Controleer het netsnoer.
De uitgifte start niet	Het schuifdeksel is niet goed gesloten.	Sluit het deksel.
Er komt geen koffie uit	Waterniveau in de tank is te laag	Vul de tank.
	Er is geen koffiepad geplaatst.	Plaats een koffiepad.
De koffie is niet heet.	-	Laat enkele seconden heet water uitlopen voordat je koffie zet.

Probleem	Mogelijke oorzaak	Oplossing
Het schuifdeksel gaat niet open	De koffiepad is niet goed uitgeworpen.	Open de houder voor gebruikte koffiepads en verwijder de koffiepad handmatig.
	De houder voor gebruikte koffiepads is vol.	Leeg de houder.
De machine maakt een ongewoon geluid tijdens de uitgifte	Waterniveau in de tank te laag of tank verkeerd geplaatst	Vul de tank en plaats hem weer correct terug.
De knoppen knipperen rood	-	Schakel de machine uit en start hem na 1 minuut opnieuw.

8. Technische gegevens

8.1 Eigenschappen van het product

Kenmerk	Beschrijving
Model	MC75

8.2 Elektrische kenmerken

Kenmerk	Beschrijving
Beschermingsklasse	⏚ I
Voeding	AC 220-240V~50/60Hz
Vermogen	1100 W
Verbruik in uitgeschakelde stand	0,3 W Het apparaat wordt via een knop uitgeschakeld.

9. Service

9.1 Servicedienst

Neem bij een storing of defect, of voor informatie, contact op met de dichtstbijzijnde technische servicedienst.

Om het dichtstbijzijnde servicecentrum te vinden, neem je contact op met de verantwoordelijke voor de servicecentra via telefoonnummer +39 0541 694246 of via het e-mailadres service@trevidea.it.

10. Afvoer



Zoals voorgeschreven door de Europese richtlijn 2012/19/EU mag het product niet worden afgevoerd met het ongesorteerde huishoudelijk afval.
De eigenaar is verantwoordelijk voor het afvoeren van zowel deze producten als andere elektrische en elektronische apparatuur via de specifieke inzamelpunten die door de overheid of de lokale overheidsinstanties zijn aangewezen.
Correcte afvalverwerking en recycling helpen mogelijke negatieve gevolgen voor het milieu en de gezondheid van de mens te voorkomen.
Neem voor uitgebreidere informatie over de afvalverwerking contact op met de bevoegde overheidsinstanties, de afvalinzameldienst of de verkoper bij wie je het product hebt gekocht.
Als het product klein is (buitenafmetingen kleiner dan 25 cm), kun je het bij de verkoper terugbrengen zonder dat je verplicht bent een nieuw product te kopen of je kunt het inleveren op het moment van aankoop van een gelijkwaardig product.

Innehåll | sv

1	MEDDELANDEN OCH SYMBOLER I HANDBOKEN	72
2	SÄKERHETSANVISNINGAR	73
3	KAFFEMASKINENS UTFORMNING	75
4	FUNKTION	75
5	RENGÖRING	77
6	AVKALKNING	77
7	FELSÖKNING	78
8	TEKNISKA DATA	79
9	SERVICE	79
10	AVFALLSHANTERING	79

1. Meddelanden och symboler i handboken

1.1 Säkerhetsmeddelanden

⚠ VARNING

Varnar för en farlig situation som kan leda till dödsfall eller allvarliga skador om den inte undviks.

⚠ FÖRSIKTIGHET

Varnar för en farlig situation som kan orsaka lindriga skador om den inte undviks.

1.2 Andra meddelanden

OBSERVERA

Anger skyldigheter som kan orsaka skador på maskinen om de inte uppfylls.

1.3 Skyddsklassymboler

Symbol	Beskrivning
⏚	Skyddsklass I: Apparaten har en kontakt med jordpol och får endast användas i jordatuttag.
⧈	Skyddsklass II: Apparaten är dubbelisolerad och kräver ingen jordad kontakt.

2. Säkerhetsanvisningar

2.1 Allmänna varningar



Läs bruksanvisningen noggrant innan du installerar och använder apparaten. Spara hänvisningen till den digitala handboken för eventuell framtida konsultation.

2.2 Varningar för anslutning till elnätet

- Anslut apparaten enligt tillverkarens anvisningar: felaktig installation kan orsaka skador på personer, djur eller egendom.
- Kontrollera att de maximala effektvärdena som anges på apparatens typskylt är kompatibla med elnätet.
- Använd vid behov endast adaptrar, grenuttag och förlängningssladdar som uppfyller gällande säkerhetsnormer utan att överskrida de angivna gränserna för strömförbrukning och effekt.
- Håll elkabeln borta från heta ytor eller vassa föremål.
- Koppla bort apparaten från elnätet när den inte används och före rengöring.
- Dra inte i elkabeln för att dra ur stickkontakten.
- Använd inte apparaten om elkabeln eller kontakten är skadad eller om det föreligger kortslutning.

2.3 Anvisningar för korrekt placering

- Förvara apparaten på en torr plats. Håll apparaten borta från regn, fukt, frost eller andra skadliga väderförhållanden.
- Håll apparaten borta från brandfarliga material (t.ex. gardiner), öppen låga eller värmekällor.
- Placera apparaten på en hållbar, plan och stabil yta.

2.4 Varningar för säker användning av apparaten

⚠ FÖRSIKTIGHET

Apparaten är utrustad med en värmefunktion.

Under användning kan vissa ytor nå höga temperaturer. Använd apparaten försiktigt och rör endast de ytor som är avsedda för detta.

- Rulla ut elkabeln helt före varje användning.
- Den här apparaten är inte en leksak: barn över 8 år får endast använda den och sköta rengöring och underhåll om de har fått lämplig instruktion och övervakning.
- Håll apparaten och elkabeln utom räckhåll för barn under 8 år.
- Låt inte elkabeln hänga över arbetsytor där den kan nås av barn.
- Personer med nedsatt fysisk, sensorisk eller mental förmåga, eller med begränsad erfarenhet, får endast använda apparaten under uppsikt eller efter att ha fått instruktioner om säker användning.
- Rör inte apparaten med våta händer eller barfota.
- Skydda apparaten mot stötar och fall.

- Använd inte apparaten med externa timers eller fjärrkontroller.
- Använd endast originalreservdelar och kompatibla tillbehör.

2.5 Varningar vid första användningen

- Kontrollera före användning att apparaten och alla dess delar är hela. Vid tveksamhet, använd inte apparaten och kontakta en auktoriserad serviceverkstad.
- Förvara förpackningsmaterial (plastpåsar, polystyren, gem etc.) utom räckhåll för barn. Skaffa bort dem enligt gällande regler för avfallssortering.

2.6 Varningar vid användning

- Fyll på vatten i behållaren före varje användning. Använd endast vanligt vatten vid rumstemperatur. Använd inte kolsyrat vatten, kallt eller varmt vatten eller andra vätskor som kan skada apparaten.
- Lämna aldrig apparaten utan uppsikt när den är i drift.
- Använd endast apparaten inomhus.
- Lämna inte apparaten i utrymmen där temperaturen är lägre än 0 °C: vattenrester i apparaten kan frysa och skada de inre delarna.
- Montera inte ner apparaten.
- Stäng av apparaten när den inte används.

2.7 Varningar vid rengöring

- Före rengöring ska du dra ur stickkontakten och vänta tills alla delar har svalnat helt.
- Sänk inte ner apparaten i vatten eller andra vätskor.
- Maskindiska inte delar av apparaten.
- Skydda apparaten mot stänk av vatten eller andra vätskor.

2.8 Varningar vid fel och reparationer

- Vid fel, funktionsstörningar eller skadad elkabel ska du inte öppna eller göra otillåtna ändringar på apparaten.
- Endast tillverkaren, auktoriserad service eller kvalificerad personal får öppna och reparera apparaten.
- Om apparaten är trasig och du inte tänker reparera den ska du göra den obrukbar. Gör detta genom att klippa av elkabeln.
- Underlåtenhet att följa dessa anvisningar kan äventyra säkerheten och ogiltigförklara garantin.

3. Kaffemaskinens utformning

3.1 Kaffemaskin

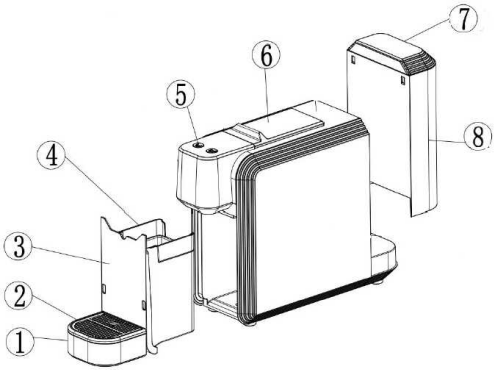

Del	Beskrivning
1	Droppbricka
2	Droppgaller
3	Avloppsvattentank
4	Behållare för använda pads
5	Knappar
6	Skjutbart lock
7	Lock till vattentanken
8	Vattentank

3.2 Kontrollpanel

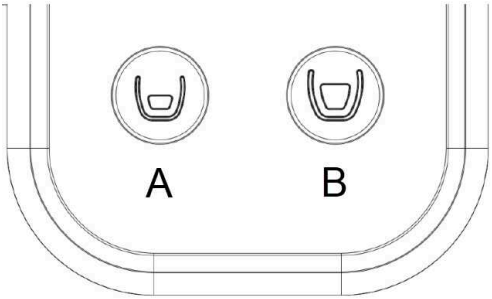

Knapp	Funktion
A	Knapp för caffè corto (kort kaffe)
B	Knapp för caffè lungo (långt kaffe)

4. Funktion

4.1 Första användningen

1. Diska de avtagbara komponenterna och montera tillbaka dem. Se "Rengöring av avtagbara delar", sida 77.
2. Fyll vattentanken upp till den angivna maxnivån och sätt tillbaka den på sin plats.
3. Sätt i stickkontakten i vägguttaget och slå på maskinen genom att trycka på vilken som helst knapp.
   ✓ Knapparna blinkar. När de lyser med fast sken är maskinen redo.
4. Placera en behållare på koppstället.
5. Starta en bryggning utan kaffe.

4.2 Brygga kaffe

1. Sätt i stickkontakten i vägguttaget och slå på maskinen genom att trycka på vilken som helst knapp.
   ✓ Knapparna blinkar. När de lyser med fast sken är maskinen redo.
2. Fyll vattentanken upp till den angivna maxnivån och sätt tillbaka den på sin plats.
3. Öppna det skjutbara locket, sätt i en kapsel och stäng det igen.
4. Placera en kopp under kaffemunstycket.
5. Tryck på ☕ eller ☕ för att brygga kaffe.

   Obs: Om knappen för att brygga en caffè corto (☕) har tryckts in men du vill brygga caffè lungo, tryck på ☕. Det går inte att göra tvärtom.

6. För att avbryta doseringen innan den är klar, tryck på samma knapp igen.

   När doseringen är klar matas den använda kaffepaden automatiskt ut i behållaren för använda kaffepadar.

7. För att stänga av maskinen, tryck på ☕ och ☕ samtidigt i tre sekunder.

4.3 Ställa in mängden kaffe som doseras

1. Håll knappen ☕ intryckt för att brygga kaffe.
2. Släpp knappen när önskad mängd kaffe har doserats.
   ✓ Maskinen doserar samma mängd vid alla efterföljande bryggningar.
3. För att ändra den inställda mängden, upprepa proceduren eller återställ fabriksinställningarna.

4.4 Ställa in kaffetemperaturen

Det finns fem temperaturnivåer för kaffet (1 = kallast, 5 = varmast). Standardnivån är 3. För att ändra temperaturnivån gör du så här:

1. När maskinen är avstängd, håll knappen ☕ intryckt i tre sekunder.
   ✓ Temperaturen höjs med en nivå. Knappen ☕ blinkar lika många gånger som den inställda temperaturnivån (t.ex. om nivån är 2 blinkar knappen två gånger).
2. Upprepa proceduren för att höja nivån ytterligare.

4.5 Återställ fabriksinställningarna

▸ När maskinen är avstängd, tryck på ☕ och ☕ samtidigt i tre sekunder.
   ✓ Knapparna blinkar tre gånger och slocknar sedan.

5. Rengöring

5.1 Allmänna rengöringsanvisningar

⚠ VARNING

Lägg inte apparaten i vatten och undvik stänk av vatten eller andra vätskor.

- Före rengöring ska du dra ur stickkontakten och vänta tills alla delar har svalnat helt.
- Rengör maskinen regelbundet för att säkerställa att den fungerar korrekt.
- Avkalka regelbundet för att ta bort kalkrester i det interna kretsloppet.
- Rengör apparatens utsida med en fuktig, icke-slipande trasa.

5.2 Rengöring av avtagbara delar

OBSERVERA

Diska de avtagbara delarna för hand: diskning i diskmaskin kan skada dem.

Komponent	När den ska rengöras	Hur den rengörs
Kaffemunstycke	Efter varje användning	Fuktig trasa
Droppgaller	En gång i veckan	Varmt vatten, diskmedel och en icke-slipande svamp
Droppbricka	En gång i veckan	1. Ta bort droppbrickan och töm den. 2. Diska med varmt vatten, diskmedel och en icke-slipande svamp.
Vattentank	En gång i veckan	Rinnande vatten
Behållare för använda pads	Vid behov	1. Fäst droppbrickan på behållaren för använda pads och dra försiktigt för att ta bort den. 2. Töm och diska den med varmt vatten, diskmedel och en icke-slipande svamp.

6. Avkalkning

6.1 Introduktion

Avkalkningsproceduren syftar till att avlägsna kalkavlagringar som samlats över tid. Den ska utföras en gång i månaden eller efter ett visst antal användningar.

Maskinen räknar automatiskt antalet doserade drycker. När 600 har uppnåtts blinkar knapparna och långsamt, vilket signalerar att en avkalkning är nödvändig.

6.2 Procedur

1. Fyll vattentanken upp till den angivna maxnivån.
2. Tillsätt avkalkningsmedlet enligt de mängder som anges på förpackningen.
3. Placera en behållare på minst 1,2 liter under kaffemunstycket.
4. Anslut stickkontakten till eluttaget och slå på maskinen.
5. Tryck samtidigt på och två gånger i snabb följd för att starta proceduren.
6. Vänta tills all avkalkningslösning rinner ut.

   Obs: Proceduren tar cirka 5 minuter och kan inte avbrytas.

7. För att ta bort rester av avkalkningsmedlet fyller du på behållaren med enbart vatten och trycker på valfri knapp för att starta sköljningen.

7. Felsökning

Problem	Möjlig orsak	Lösning
Maskinen fungerar inte	Elkabeln är inte korrekt ansluten eller är defekt.	Kontrollera elkabeln.
Doseringen startar inte	Det skjutbara locket är inte ordentligt stängt.	Stäng locket.
Kaffet kommer inte ut	För låg vattennivå i vattentanken	Fyll vattentanken.
	Ingen pad har satts i.	Sätt i paden.
Det doserade kaffet är inte varmt.	-	Låt varmt vatten rinna i några sekunder innan du brygger kaffet.
Det skjutbara locket öppnas inte	Paden har inte matats ut korrekt.	Öppna behållaren för använda pads och ta bort paden manuellt.
	Behållaren för använda pads är full.	Töm behållaren.
Maskinen ger ifrån sig ett onormalt ljud under doseringen	För låg vattennivå i tanken eller tanken sitter fel	Fyll tanken och montera den korrekt igen.
Knapparna blinkar rött	-	Stäng av maskinen och starta om den efter en minut.

8. Tekniska data

8.1 Produktens egenskaper

Egenskap	Beskrivning
Modell	MC75

8.2 Elektriska egenskaper

Egenskap	Beskrivning
Skyddsklass	⏚ I
Strömförsörjning	AC 220-240V~50/60Hz
Effekt	1100 W
Förbrukning avstängd	0,3 W Apparaten stängs av med hjälp av en knapp.

9. Service

9.1 Kundtjänst

Kontakta närmaste tekniska servicecenter vid funktionsstörning eller fel, eller om du behöver information.

För att få reda på var närmaste servicecenter finns, kontakta servicecenteransvarig på telefonnummer +39 0541 694246 eller på e-postadressen service@trevidea.it.

10. Avfallshantering



Enligt EU-direktivet 2012/19/EU får produkten inte skaffas bort tillsammans med osorterat hushållsavfall.
Det är ägarens ansvar att skaffa bort både dessa produkter och annan elektrisk och elektronisk utrustning via de särskilda insamlingsställen som anvisas av staten eller lokala myndigheter.
Korrekt avfallshantering och återvinning bidrar till att förebygga potentiellt negativa konsekvenser för miljön och människors hälsa.
För mer detaljerad information om avfallshantering, kontakta behöriga myndigheter, avfallshanteringsföretag eller återförsäljaren där du köpte produkten.
Om produkten är liten (yttermått under 25 cm) kan du lämna tillbaka den till återförsäljaren utan att behöva köpa en ny, eller lämna tillbaka den i samband med att du köper en motsvarande produkt.

Spis treści | pl

1	KOMUNIKATY I SYMBOLE ZNAJDUJĄCE SIĘ W INSTRUKCJI	81
2	OSTRZEŻENIA DOTYCZĄCE BEZPIECZEŃSTWA	82
3	BUDOWA EKSPRESU DO KAWY	84
4	DZIAŁANIE	84
5	CZYSZCZENIE	86
6	ODKAMIENIANIE	86
7	ROZWIĄZYWANIE PROBLEMÓW	87
8	DANE TECHNICZNE	88
9	SERWIS	88
10	UTYLIZACJA	88

1. Komunikaty i symbole znajdujące się w instrukcji

1.1 Komunikaty dotyczące bezpieczeństwa

⚠ OSTRZEŻENIE

Oznacza niebezpieczną sytuację, która, jeśli się jej nie uniknie, może spowodować śmierć lub poważne obrażenia.

⚠ UWAGA

Oznacza niebezpieczną sytuację, która, jeśli się jej nie uniknie, może spowodować lekkie obrażenia.

1.2 Inne komunikaty

POWIADOMIENIE

Oznacza zobowiązania, których niespełnienie może spowodować uszkodzenie maszyny.

1.3 Symbole klas ochronności

Symbol	Opis
⏚	Klasa ochronności I: urządzenie jest wyposażone we wtyczkę z bolcem uziemiającym i jest przeznaczone do użytku wyłącznie w gniazdkach z uziemieniem.
⧈	Klasa ochronności II: urządzenie jest wyposażone w podwójną izolację, nie ma potrzeby stosowania wtyczki z uziemieniem.

2. Ostrzeżenia dotyczące bezpieczeństwa

2.1 Ostrzeżenia ogólne



Przeczytać uważnie instrukcję obsługi przed zainstalowaniem i użyciem urządzenia. Zachować odnośnik do instrukcji w wersji cyfrowej, aby móc z niej skorzystać w przyszłości.

2.2 Ostrzeżenia dotyczące podłączenia do sieci elektrycznej

- Podłączyć urządzenie zgodnie z instrukcjami producenta: nieprawidłowa instalacja może spowodować obrażenia u ludzi i zwierząt lub uszkodzenie mienia.
- Sprawdzić, czy dane dotyczące mocy maksymalnej podane na tabliczce znamionowej urządzenia są zgodne z parametrami sieci elektrycznej.
- Jeśli to konieczne, używać wyłącznie adapterów, gniazd wielokrotnych i przedłużaczy zgodnych z obowiązującymi normami bezpieczeństwa, nie przekraczając podanych limitów poboru prądu i mocy.
- Trzymać przewód zasilający z dala od gorących powierzchni lub ostrych przedmiotów.
- Odłączyć urządzenie od sieci elektrycznej, gdy nie jest używane, oraz przed każdym czyszczeniem.
- Nie ciągnąć za przewód zasilający, aby odłączyć wtyczkę.
- Nie używać urządzenia, jeśli przewód zasilający lub wtyczka są uszkodzone albo w przypadku zwarcia.

2.3 Ostrzeżenia dotyczące prawidłowego ustawienia

- Przechowywać urządzenie w suchym miejscu. Trzymać urządzenie z dala od deszczu, wilgoci, mrozu i innych szkodliwych warunków atmosferycznych.
- Trzymać urządzenie z dala od materiałów łatwopalnych (np. zasłon), otwartego ognia lub źródeł ciepła.
- Ustawić urządzenie na solidnej, równej i stabilnej powierzchni.

2.4 Ostrzeżenia dotyczące bezpiecznego użytkowania urządzenia

⚠ UWAGA

Urządzenie jest wyposażone w funkcję grzania.

Podczas używania niektóre powierzchnie mogą osiągać wysokie temperatury. Używać urządzenia ostrożnie i dotykać tylko powierzchni do tego przeznaczonych.

- Przed każdym użyciem całkowicie rozwinąć przewód zasilający.
- To urządzenie nie jest zabawką: dzieci w wieku powyżej 8 lat mogą go używać oraz czyścić i konserwować tylko wtedy, gdy zostały odpowiednio poinstruowane i są nadzorowane.
- Trzymać urządzenie i przewód zasilający poza zasięgiem dzieci poniżej 8 lat.
- Nie pozostawiać przewodu zasilającego zwisającego z powierzchni roboczej, gdzie dziecko może go chwycić.
- Osoby o ograniczonych zdolnościach fizycznych, sensorycznych lub umysłowych albo z niewielkim doświadczeniem mogą używać urządzenia wyłącznie pod nadzorem lub po otrzymaniu instrukcji dotyczących bezpiecznego użytkowania.
- Nie dotykać urządzenia mokrymi rękami ani stojąc boso.
- Chronić urządzenie przed uderzeniami i upadkami.

- Nie używać urządzenia z zewnętrznymi timerami ani pilotami zdalnego sterowania.
- Używać wyłącznie oryginalnych i kompatybilnych części zamiennych oraz akcesoriów.

2.5 Ostrzeżenia dotyczące pierwszego użycia

- Przed użyciem sprawdzić, czy urządzenie i wszystkie jego części są w nienaruszonym stanie. W razie wątpliwości nie używać go i skontaktować się z autoryzowanym centrum serwisowym.
- Trzymać materiały opakowaniowe (worki plastikowe, styropian, zszywki itp.) poza zasięgiem dzieci. Utylizować je zgodnie z zasadami segregacji odpadów.

2.6 Ostrzeżenia dotyczące użytkowania

- Przed każdym użyciem napełnić zbiornik wodą. Używać wyłącznie wody niegazowanej o temperaturze pokojowej. Nie używać wody gazowanej, zimnej ani gorącej wody ani innych płynów, które mogłyby uszkodzić urządzenie.
- Nigdy nie zostawiać urządzenia bez nadzoru, gdy pracuje.
- Należy używać urządzenia wyłącznie w pomieszczeniach zamkniętych.
- Nie pozostawiać urządzenia w pomieszczeniach, w których panuje temperatura poniżej 0°C: pozostałości wody mogą zamarznąć i uszkodzić elementy wewnętrzne.
- Nie demontować urządzenia.
- Należy wyłączać urządzenie, gdy nie jest używane.

2.7 Ostrzeżenia dotyczące czyszczenia

- Przed czyszczeniem odłączyć wtyczkę od gniazdka i poczekać, aż wszystkie części całkowicie ostygną.
- Nie zanurzać urządzenia w wodzie ani w innych płynach.
- Nie myć części urządzenia w zmywarce.
- Chronić urządzenie przed zachlapaniem wodą lub innymi płynami.

2.8 Ostrzeżenia w przypadku usterek i napraw

- W przypadku usterki, nieprawidłowego działania lub uszkodzonego przewodu nie otwierać urządzenia ani nim nie manipulować.
- Tylko producent, autoryzowany serwis lub wykwalifikowany personel mogą otwierać i naprawiać urządzenie.
- Jeśli urządzenie jest uszkodzone i nie zamierza się go naprawiać, należy uniemożliwić jego dalsze użytkowanie. W tym celu przeciąć przewód zasilający.
- Nieprzestrzeganie tych wskazówek może zagrozić bezpieczeństwu i unieważnić gwarancję.

3. Budowa ekspresu do kawy

3.1 Ekspres do kawy

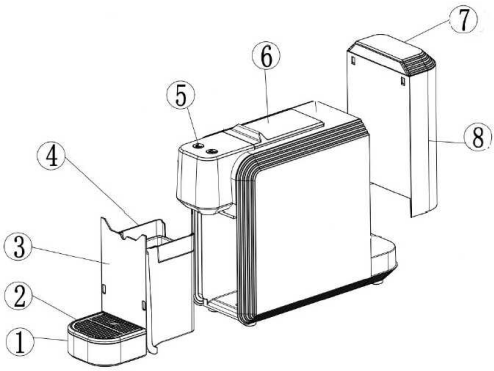

Część	Opis
1	Tacka ociekowa
2	Kratka ociekowa
3	Zbiornik na wykorzystaną wodę
4	Pojemnik na zużyte kapsułki
5	Przyciski
6	Przesuwna pokrywa
7	Pokrywa zbiornika na wodę
8	Zbiornik na wodę

3.2 Panel sterowania

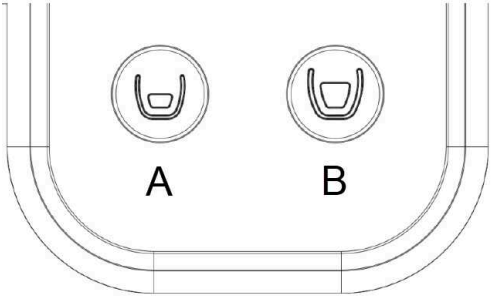

Przycisk	Funkcja
A	Przycisk małej kawy
B	Przycisk dużej kawy

4. Działanie

4.1 Pierwsze użycie

1. Umyć wyjmowane elementy i ponownie je zamontować. **Patrz "Czyszczenie wyjmowanych elementów", strona 86**.
2. Napełnić zbiornik do wskazanego poziomu maksymalnego i zamontować go ponownie w odpowiednim gnieździe.
3. Podłączyć wtyczkę do gniazdka elektrycznego i włączyć ekspres naciskając dowolny przycisk..
   ✓ Przyciski migają. Gdy pozostają włączone, ekspres jest gotowy.
4. Umieścić pojemnik na kratce podstawki pod filiżankę.
5. Uruchomić parzenie bez kawy.

4.2 Przygotowanie kawy

1. Podłączyć wtyczkę do gniazdka elektrycznego i włączyć ekspres naciskając dowolny przycisk..
   ✓ Przyciski migają. Gdy pozostają włączone, ekspres jest gotowy.
2. Napełnić zbiornik do wskazanego poziomu maksymalnego i zamontować go ponownie w odpowiednim gnieździe.
3. Otworzyć przesuwną pokrywę, włożyć kapsułkę i zamknąć ją.
4. Umieścić filiżankę pod wylotem kawy.
5. Nacisnąć lub , aby rozpocząć dozowanie kawy.

   Adnotacja: Jeśli naciśnięto przycisk przygotowania małej kawy ( ), ale chce się przygotować dużą kawę, nacisnąć . Odwrotne przygotowanie nie jest możliwe.

6. Aby przerwać podawanie przed zakończeniem, ponownie nacisnąć ten sam przycisk.

   Po zakończeniu dozowania zużyta kapsułka jest automatycznie wyrzucana do pojemnika na zużyte kapsułki.

7. Aby wyłączyć ekspres, nacisnąć jednocześnie i przez trzy sekundy.

4.3 Ustawianie ilości dozowanej kawy

1. Przytrzymać naciśnięty przycisk , aby rozpocząć dozowanie kawy.
2. Gdy zostanie podana żądana ilość kawy, zwolnić przycisk.
   ✓ Ekspres będzie dozował tę samą ilość we wszystkich kolejnych przygotowaniach.
3. Aby zmodyfikować skonfigurowaną ilość, powtórzyć procedurę lub przywrócić ustawienia fabryczne.

4.4 Ustawianie temperatury kawy

Dostępnych jest pięć poziomów temperatury kawy (1 = najzimniejsza, 5 = najcieplejsza). Domyślny poziom to trzeci. Aby zmienić poziom temperatury, postępować w następujący sposób:

1. Przy wyłączonym ekspresie przytrzymać przycisk przez trzy sekundy.
   ✓ Temperatura zostaje zwiększona o jeden poziom. Przycisk miga tyle razy, ile wynosi ustawiony poziom temperatury (np. jeśli ustawiony poziom to 2, przycisk miga dwa razy).
2. Aby jeszcze zwiększyć poziom, powtórzyć procedurę.

4.5 Przywracanie ustawień fabrycznych

- Przy wyłączonym ekspresie nacisnąć jednocześnie i przez trzy sekundy.
  ✓ Przyciski zamigają trzy razy, a następnie zgasną.

5. Czyszczenie

5.1 Ogólne wskazówki dotyczące czyszczenia

⚠ OSTRZEŻENIE

Nie zanurzać w wodzie i unikać zachlapania wodą lub innymi płynami.

- Przed czyszczeniem odłączyć wtyczkę od gniazdka i poczekać, aż wszystkie części całkowicie ostygną.
- Czyścić urządzenie regularnie, aby zapewnić jego prawidłowe działanie.
- Regularnie wykonywać procedurę odkamieniania, aby usunąć osady z kamienia z wewnętrznego systemu.
- Czyścić zewnętrzną część urządzenia wilgotną, miękką ściereczką.

5.2 Czyszczenie wyjmowanych elementów

POWIADOMIENIE

Myć wyjmowane elementy ręcznie: mycie w zmywarce może je uszkodzić.

Komponent	Kiedy czyścić	Jak czyścić
Wylot kawy	Po każdym użyciu	Wilgotna ściereczka
Kratka ociekowa	Jeden raz w tygodniu	Gorąca woda, płyn do mycia naczyń i miękka gąbka
Tacka ociekowa	Jeden raz w tygodniu	1. Wyjąć tackę i opróżnić ją. 2. Umyć gorącą wodą, płynem do mycia naczyń i miękką gąbką.
Zbiornik na wodę	Jeden raz w tygodniu	Bieżąca woda
Pojemnik na zużyte kapsułki	W razie potrzeby	1. Przymocować tackę na skropliny do pojemnika na zużyte kapsułki i delikatnie pociągnąć, aby ją wyjąć. 2. Opróżnić i umyć gorącą wodą, płynem do mycia naczyń i miękką gąbką.

6. Odkamienianie

6.1 Wprowadzenie

Procedura odkamieniania służy do usuwania osadów z kamienia nagromadzonych z upływem czasu. Należy wykonywać ją raz w miesiącu lub po określonej liczbie użyć.

Ekspres automatycznie zlicza wydane napoje. Gdy licznik osiągnie 600, przyciski i powoli migają, sygnalizując konieczność odkamieniania.

6.2 Procedura

1. Napełnić zbiornik na wodę do maksymalnego wskazanego poziomu.
2. Dodać preparat odkamieniający zgodnie z ilościami podanymi na opakowaniu.
3. Ustawić pojemnik o pojemności co najmniej 1,2 litra pod wylotem kawy.
4. Podłączyć wtyczkę do gniazdka elektrycznego i włączyć ekspres.
5. Aby rozpocząć procedurę, nacisnąć jednocześnie  i  dwa razy szybko po sobie.
6. Poczekać, aż cały roztwór odkamieniający wypłynie.

   Adnotacja: Procedura trwa około 5 minut i nie można jej przerwać.

7. Aby usunąć pozostałości preparatu odkamieniającego, napełnić ponownie zbiornik wyłącznie wodą i nacisnąć dowolny przycisk, aby rozpocząć płukanie.

7. Rozwiązywanie problemów

Problem	Możliwa przyczyna	Rozwiązanie
Ekspres nie działa	Przewód zasilający nie jest prawidłowo podłączony lub jest uszkodzony.	Sprawdzić przewód zasilający.
Dozowanie nie uruchamia się	Przesuwna pokrywa nie jest prawidłowo zamknięta.	Zamknąć pokrywę.
Kawa nie wypływa	Niewystarczający poziom wody w zbiorniku	Napełnić zbiornik na wodę.
	Nie włożono kapsułki.	Włożyć kapsułkę.
Dozowana kawa nie jest gorąca.	-	Przepuścić gorącą wodę przez kilka sekund przed przygotowaniem kawy.
Przesuwna pokrywa nie otwiera się	Kapsułka nie została prawidłowo wyrzucona.	Otworzyć pojemnik na zużyte kapsułki i wyjąć kapsułkę ręcznie.
	Pojemnik na zużyte kapsułki jest pełny.	Opróżnić pojemnik.
Ekspres wydaje nietypowy dźwięk podczas dozowania	Niewystarczający poziom wody w zbiorniku lub zbiornik jest nieprawidłowo zamontowany	Napełnić zbiornik i zamontować go ponownie prawidłowo.
Przyciski migają na czerwono	-	Wyłączyć ekspres i uruchomić go ponownie po minucie.

8. Dane techniczne

8.1 Parametry produktu

Parametr	Opis
Model	MC75

8.2 Parametry elektryczne

Parametr	Opis
Klasa ochronności	⏚ I
Zasilanie	AC 220-240V~50/60Hz
Moc	1100 W
Pobór mocy po wyłączeniu	0,3 W Urządzenie wyłącza się za pomocą przycisku.

9. Serwis

9.1 Serwis techniczny

W razie nieprawidłowego działania, awarii lub w celu uzyskania informacji skontaktować się z najbliższym serwisem technicznym.

Aby znaleźć najbliższy punkt serwisowy, skontaktować się z koordynatorem Centrów Serwisowych pod numerem telefonu +39 0541 694246 lub pod adresem e-mail service@trevidea.it.

10. Utylizacja



Zgodnie z Dyrektywą Europejską 2012/19/UE nie wyrzucać produktu wraz z niesegregowanymi odpadami komunalnymi.
Do odpowiedzialności użytkownika należy przekazanie zarówno tych produktów, jak i innych urządzeń elektrycznych i elektronicznych do odpowiednich punktów zbiórki wskazanych przez rząd lub lokalne organy publiczne.
Prawidłowa utylizacja i recykling pomogą zapobiec potencjalnie negatywnym skutkom dla środowiska oraz zdrowia człowieka.
Aby uzyskać bardziej szczegółowe informacje na temat utylizacji, skontaktować się z właściwymi instytucjami publicznymi, służbą wywozu odpadów lub sprzedawcą, u którego zakupiono produkt.
Jeśli produkt jest małych rozmiarów (wymiary zewnętrzne mniejsze niż 25 cm), można oddać go sprzedawcy bez obowiązku dokonania nowego zakupu lub zwrócić do momentu zakupu równoważnego produktu.

Tartalom | hu

1	A KÉZIKÖNYVBEN SZEREPLŐ ÜZENETEK ÉS SZIMBÓLUMOK	90
2	BIZTONSÁGI FIGYELMEZTETÉSEK	91
3	A KÁVÉFŐZŐ FELÉPÍTÉSE	93
4	MŰKÖDÉS	93
5	TISZTÍTÁS	95
6	VÍZKŐMENTESÍTÉS	95
7	HIBAELHÁRÍTÁS	96
8	MŰSZAKI ADATOK	97
9	SZERVIZ	97
10	ÁRTALMATLANÍTÁS	97

1. A kézikönyvben szereplő üzenetek és szimbólumok

1.1 Biztonsági üzenetek

⚠ FIGYELMEZTETÉS

Olyan veszélyes helyzetet jelöl, amely, ha nem kerülik el, halált vagy súlyos sérüléseket okozhat.

⚠ VIGYÁZAT

Olyan veszélyes helyzetet jelöl, amely, ha nem kerülik el, könnyebb sérüléseket okozhat.

1.2 Egyéb üzenetek

TÁJÉKOZTATÁS

Olyan kötelező előírásokat jelöl, amelyek megszegése károkat okozhat a gépen.

1.3 A védelmi osztályok jelölései

Szimbólum	Leírás
⏚	I-es védelmi osztály: a készülék földelt csatlakozóval van ellátva, és csak földelt konnektorokba csatlakoztatható.
⧈	II-es védelmi osztály: kettős szigetelésű készülék, nincs szükség földelt csatlakozóra.

2. Biztonsági figyelmeztetések

2.1 Általános figyelmeztetések



A készülék telepítése és használata előtt olvassa el figyelmesen a használati útmutatót. Őrizze meg a digitális használati útmutatóra mutató hivatkozást az esetleges későbbi használatra.

2.2 Figyelmeztetések az elektromos hálózatra történő csatlakoztatáshoz

- Csatlakoztassa a készüléket a gyártó utasításainak megfelelően: a helytelen telepítés dologi károkat, illetve sérüléseket okozhat személyeknek vagy állatoknak.
- Ellenőrizze, hogy a készülék adattábláján feltüntetett maximális teljesítményre vonatkozó adatok kompatibilisek-e az elektromos hálózattal.
- Szükség esetén csak a hatályos biztonsági előírásoknak megfelelő adaptereket, elosztókat és hosszabbítókat használjon, és ne lépje túl a megadott áramfelvételi és teljesítményhatárokat.
- Tartsa a tápvezetéket forró felületektől vagy éles tárgyaktól távol.
- A készülék tisztításakor vagy amikor a készüléket nem használja, húzza ki a csatlakozót a konnektorból.
- A csatlakozódugó kihúzásához ne a tápvezetéket húzza.
- Ne használja a készüléket, ha a tápvezeték vagy a csatlakozódugó sérült vagy zárlatos.

2.3 Figyelmeztetések a helyes elhelyezéshez

- Tárolja a készüléket száraz helyen. Tartsa a készüléket eső, nedvesség vagy fagy hatásaitól, illetve más káros időjárási hatásoktól távol.
- Tartsa távol a készüléket gyúlékony anyagoktól (pl. függönyöktől), nyílt lángtól vagy hőforrásoktól.
- Helyezze a készüléket szilárd, sík és stabil felületre.

2.4 Figyelmeztetések a készülék biztonságos használatához

⚠ VIGYÁZAT

A készülék melegítőfunkcióval rendelkezik.

Használat közben a készülék bizonyos felületei átforrósodhatnak. A készülék használata közben legyen körültekintő, és csak az erre kijelölt felületeket érintse meg.

- Minden használat előtt tekerje le teljesen a tápvezetéket.
- A készülék nem játékszer: 8 évesnél idősebb gyermekek csak akkor használhatják, és csak akkor végezhetik el a tisztítását és a karbantartását, ha megfelelően betanították őket, és a műveletek közben felügyelet alatt állnak.
- Tartsa a készüléket és a tápvezetéket 8 évesnél fiatalabb gyermekek számára nem elérhető helyen.
- Ne hagyja, hogy a tápvezeték lelógjon a munkafelületről, mert egy gyermek megránthatja.
- A csökkent fizikai, érzékszervi vagy mentális képességű, illetve elégtelen tapasztalattal rendelkező személyek csak felügyelet mellett, vagy a biztonságos használatra vonatkozó utasítások megismerése után használhatják a készüléket.
- Ne érintse meg a készüléket vizes kézzel vagy mezítláb.

- Óvja a készüléket a sérülésektől (leesés, ütések stb.).
- Ne használja a készüléket külső időzítővel vagy távirányítóval.
- Csak eredeti és kompatibilis pótalkatrészeket és tartozékokat használjon.

2.5 Figyelmeztetések az első használathoz

- A használat előtt ellenőrizze, hogy a készülék és annak minden része sértetlen-e. Ha kétsége merül fel, ne használja, hanem forduljon hivatalos márkaszervizhez.
- A csomagolóanyagokat (műanyag zacskók, polisztirol, kapcsok stb.) tartsa a gyermekektől távol. Ártalmatlanítsa őket a szelektív gyűjtésre vonatkozó előírások szerint.

2.6 Figyelmeztetések a használathoz

- Minden használat előtt töltse fel a víztartályt. Kizárólag szobahőmérsékletű, szénsavmentes vizet használjon. Ne használjon szénsavas vizet, hideg vagy meleg vizet, illetve más folyadékot, amely károsíthatja a készüléket.
- Működő készüléket soha ne hagyjon felügyelet nélkül.
- A készüléket kizárólag zárt térben használja.
- Ne hagyja a készüléket 0 °C alatti hőmérsékletű helyiségekben: a benne maradt víz megfagyhat, és károsíthatja a belső alkatrészeket.
- Ne szerelje szét a készüléket.
- Ha a készülék nincs működésben, kapcsolja ki.

2.7 Figyelmeztetések a tisztításhoz

- Tisztítás előtt húzza ki a csatlakozódugót, és várja meg, amíg minden alkatrész teljesen kihűl.
- Ne merítse a készüléket vízbe vagy más folyadékba.
- A készülék alkatrészeit ne mossa mosogatógépben.
- Óvja a készüléket a kifröccsenő víztől és folyadékoktól.

2.8 Figyelmeztetések meghibásodás és javítás esetére

- Meghibásodás, rendellenes működés vagy a tápvezeték sérülése esetén ne nyissa fel, és ne próbálja megjavítani a készüléket.
- A készüléket csak a gyártó, a márkaszerviz vagy szakképzett személy nyithatja fel és javíthatja.
- Ha a készülék meghibásodott, és nem kívánja megjavíttatni, tegye használhatatlanná. Ehhez vágja el a tápvezetéket.
- Az utasítások megszegése veszélyeztetheti a biztonságot, és érvényteleníthetí a garanciát.

3. A kávéfőző felépítése

3.1 Kávéfőző

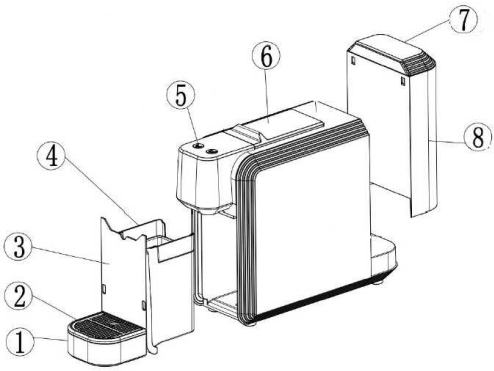

Rész	Leírás
1	Csepptálca
2	Csepptálca rács
3	Piszkosvíz-tartály
4	Használt kávépárnák tartálya
5	Gombok
6	Csúszó fedél
7	Víztartály fedele
8	Víztartály

3.2 Kezelőfelület

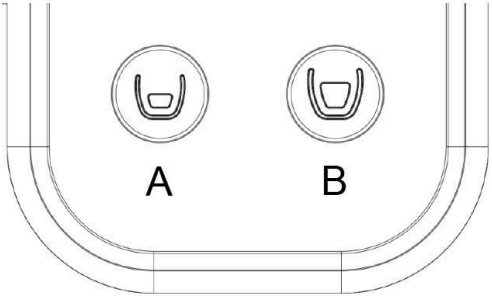

Gomb	Funkció
A	Rövid kávé gomb
B	Hosszú kávé gomb

4. Működés

4.1 Első használat

1. Mossa el a kivehető alkatrészeket, majd szerelje őket vissza. **Lásd "A kivehető alkatrészek tisztítása", oldal 95**.
2. Töltse fel a tartályt a jelzett maximális szintig, majd tegye vissza a helyére.
3. Csatlakoztassa a csatlakozódugót a konnektorba, és egy tetszőleges gomb megnyomásával kapcsolja be a készüléket.
   ✓ A gombok villognak. Amikor a gombok folyamatosan világítanak, a készülék használatra kész.
4. Helyezzen egy edényt a csészetartó rácsra.
5. Indítson el egy kávéfőzést kávé nélkül.

4.2 A kávéfőzés

1. Csatlakoztassa a csatlakozódugót a konnektorba, és egy tetszőleges gomb megnyomásával kapcsolja be a készüléket.
   ✓ A gombok villognak. Amikor a gombok folyamatosan világítanak, a készülék használatra kész.
2. Töltse fel a tartályt a jelzett maximális szintig, majd tegye vissza a helyére.
3. Nyissa ki a csúszó fedelet, helyezzen be egy kapszulát, majd zárja vissza.
4. Helyezzen egy csészét a kávékifolyó alá.
5. A kávé lefőzéséhez nyomja meg a vagy a gombot.

   Megjegyzés: Ha a rövid kávé készítéséhez szükséges gombot ( ) nyomta meg, de hosszú kávét szeretne készíteni, nyomja meg a gombot. Fordított művelet viszont nem lehetséges.
6. Ha az ital adagolását még a program befejezése előtt meg kívánja szakítani, nyomja meg ismét az előző gombot.

   Az adagolás végén a használt kapszula automatikusan kilökődik a használtkapszula-tartályba.
7. A készülék kikapcsolásához nyomja meg egyszerre a és a gombot három másodpercig.

4.3 Az adagolt kávémennyiség beállítása

1. A kávé adagolásához tartsa lenyomva a gombot.
2. Amikor lefolyt a kívánt mennyiségű kávé, engedje fel a gombot.
   ✓ A készülék minden további elkészítésnél ugyanekkora mennyiséget adagol.
3. A beállított mennyiség módosításához ismételje meg a fenti eljárást, vagy állítsa vissza a gyári beállításokat.

4.4 Kávéhőmérséklet beállítása

Öt kávéhőmérséklet-szint áll rendelkezésre (1 = a leghidegebb, 5 = a legforróbb). Az alapértelmezett szint a 3-as. A hőmérsékletszint módosításának a menete a következő:

1. A készülék kikapcsolt állapotában tartsa lenyomva a gombot három másodpercig.
   ✓ A hőmérsékletszint eggyel nő. A gomb a beállított hőmérsékletszintnek megfelelő számú alkalommal villog (pl. ha a beállított szint 2, a gomb kétszer villog).
2. A szint további növeléséhez ismételje meg a műveletet.

4.5 A gyári beállítások visszaállítása

▸ A készülék kikapcsolt állapotában nyomja meg egyszerre a és a gombot három másodpercig.
   ✓ A gombok háromszor felvillannak, majd kialszanak.

5. Tisztítás

5.1 Általános tisztítási útmutató

⚠ FIGYELMEZTETÉS

Ne merítse a készüléket vízbe, és kerülje, hogy kifröccsenő víz vagy egyéb folyadék érje.

- Tisztítás előtt húzza ki a csatlakozódugót, és várja meg, amíg minden alkatrész teljesen kihűl.
- A megfelelő működés érdekében rendszeresen tisztítsa meg a készüléket.
- A belső csőrendszerben lévő vízkőlerakódások eltávolításához rendszeresen végezze el a vízkőmentesítési eljárást.
- A készülék külső felületét nem dörzsölő hatású, nedves ruhával tisztítsa meg.

5.2 A kivehető alkatrészek tisztítása

TÁJÉKOZTATÁS

A kivehető alkatrészeket kézzel mossa el: a mosogatógépben történő mosás károsíthatja őket.

Alkatrész	A tisztítás gyakorisága	A tisztítás módja
Kávékifolyó	Minden használat után	Nedves ruha
Csepptálca rács	Hetente egyszer	Forró víz, mosogatószer és nem dörzsölő hatású szivacs
Csepptálca	Hetente egyszer	1. Vegye ki a tálcát és ürítse ki. 2. Mossa el forró vízzel, mosogatószerrel és nem dörzsölő hatású szivaccsal.
Víztartály	Hetente egyszer	Folyó víz
Használt kávépárnák tartálya	Szükség esetén	1. Akassza be a cseppfogó tálcát a használt kapszulák tartályára, és finom húzással távolítsa el. 2. Ürítse ki, és mossa el forró vízzel, mosogatószerrel és nem dörzsölő hatású szivaccsal.

6. Vízkőmentesítés

6.1 Bevezetés

A vízkőmentesítési eljárás a használat során lerakódott vízkőmaradványok eltávolítására szolgál. Havonta egyszer vagy meghatározott számú használat után van rá szükség.

A készülék automatikusan számolja az elkészített italokat. A 600 ital elkészítése után a és a gombok lassan villognak, jelezve a vízkőmentesítés szükségességét.

6.2 Művelet

1. Töltse fel a víztartályt a jelzett maximális szintig.
2. Adja hozzá a vízkőoldó szert a csomagoláson feltüntetett mennyiségek szerint.
3. Helyezzen egy legalább 1,2 literes edényt a kávékifolyó alá.
4. Csatlakoztassa a csatlakozódugót a konnektorba, és kapcsolja be a készüléket.
5. Az eljárás elindításához nyomja meg egyszerre a  és a  gombot, gyors egymásutánban kétszer.
6. Várja meg, amíg az összes vízkőoldós víz lefolyik.

   Megjegyzés: Az eljárás körülbelül 5 percig tart, és nem szakítható meg.

7. A vízkőoldó szer maradványainak eltávolításához töltse fel újra a víztartályt tiszta vízzel, és nyomjon meg egy tetszőleges gombot az öblítés elindításához.

7. Hibaelhárítás

Probléma	Lehetséges ok	Megoldás
A készülék nem működik	A tápvezeték nincs megfelelően csatlakoztatva, vagy hibás.	Ellenőrizze a tápvezetéket.
Az adagolás nem indul el	A csúszó fedél nincs megfelelően lezárva.	Zárja le a fedelet.
A kávé nem folyik le	Túl alacsony a vízszint a víztartályban	Töltse fel a tartályt.
	Nincs behelyezve kávépárna.	Helyezzen be egy kávépárnát.
A lefőzött kávé nem forró.	-	Adagoljon forró vizet néhány másodpercig a kávé elkészítése előtt.
A csúszó fedél nem nyílik ki	A kávépárna nem lett megfelelően kilökve.	Nyissa ki a használt kávépárnák gyűjtőtartályát, és távolítsa el kézzel a kávépárnát.
	A használt kávépárnák gyűjtőtartálya tele van.	Ürítse ki a tartályt.
A készülék rendellenes zajt ad adagolás közben	Túl alacsony a vízszint a víztartályban, vagy a víztartály nincs megfelelően behelyezve	Töltse fel a tartályt, és helyezze vissza megfelelően.
A gombok pirosan villognak	-	Kapcsolja ki a készüléket, és egy perc múlva indítsa újra.

8. Műszaki adatok

8.1 A termék jellemzői

Jellemző	Leírás
Modell	MC75

8.2 Elektromos jellemzők

Jellemző	Leírás
Védelmi osztály	⏚ I
Tápellátás	AC 220-240V~50/60Hz
Teljesítmény	1100 W
Fogyasztás kikapcsolt állapotban	0,3 W A készülék gombnyomással kapcsolható ki.

9. Szerviz

9.1 Szervizszolgálat

Rendellenes működés, meghibásodás vagy információkérés esetén forduljon az Önhöz legközelebbi márkaszervizhez.

A legközelebbi szervizközpont címéért vegye fel a kapcsolatot az ügyfélszolgálati munkatársunkkal a +39 0541 694246 telefonszámon vagy a következő e-mail-címen: service@trevidea.it.

10. Ártalmatlanítás



A 2012/19/EU irányelv előírásai értelmében a termék nem kezelhető a vegyes háztartási hulladékkal együtt.
A tulajdonos felelőssége, hogy leadja ezeket a termékeket, valamint az egyéb elektromos és elektronikus berendezéseket a kormány vagy a helyi hatóságok által kijelölt speciális gyűjtőhelyeken.
A megfelelő ártalmatlanítás és az újrahasznosítás segít megelőzni a környezetre és az emberi egészségre gyakorolt esetleges negatív következményeket.
Az ártalmatlanítással kapcsolatos további részletekért forduljon az illetékes hatóságokhoz, a hulladékkezelő művekhez vagy ahhoz a kereskedőhöz, akitől a terméket vásárolta.
Ha a termék kisméretű (külső méretei nem haladják meg a 25 cm-t), a terméket új termék vásárlási kötelezettség nélkül leadhatja a kereskedőnél is, vagy egyenértékű termék vásárlásakor visszaadhatja a kereskedőnek.

Obsah | cs

1	HLÁŠENÍ A SYMBOLY V TOMTO NÁVODU	99
2	BEZPEČNOSTNÍ VAROVÁNÍ	100
3	STRUKTURA KÁVOVARU	102
4	JAK SPOTŘEBIČ FUNGUJE	102
5	ČIŠTĚNÍ	104
6	ODVÁPNĚNÍ	104
7	ODSTRAŇOVÁNÍ PROBLÉMŮ	105
8	TECHNICKÉ ÚDAJE	106
9	SERVIS	106
10	LIKVIDACE	106

1. Hlášení a symboly v tomto návodu

1.1 Bezpečnostní hlášení

⚠ VAROVÁNÍ

Označuje nebezpečnou situaci, která, pokud se jí nezabrání, může mít za následek úmrtí nebo vážné zranění.

⚠ UPOZORNĚNÍ

Označuje potenciálně nebezpečnou situaci, která, pokud se jí nezabrání, může mít za následek lehké zranění.

1.2 Ostatní hlášení:

OZNÁMENÍ

Označuje pokyny, jejichž nedodržení by mohlo mít za následek poškození spotřebiče.

1.3 Symboly třídy ochrany

Symbol	Popis
⏚	Třída ochrany I: Spotřebič je vybaven zástrčkou s ochranným vodičem, která smí být zapojena pouze do uzemněné zásuvky.
⧈	Třída ochrany II: Spotřebič má dvojitou izolaci a nevyžaduje uzemněnou zástrčku.

2. Bezpečnostní varování

2.1 Obecná varování



Před instalací nebo použitím spotřebiče si pečlivě přečtěte návod k použití. Odkaz na digitální návod mějte po ruce pro budoucí použití.

2.2 Varování ohledně připojení k elektrické síti

- Spotřebič zapojte podle pokynů výrobce: nesprávná instalace může způsobit zranění osob a zvířat nebo škody na majetku.
- Zkontrolujte, zda maximální jmenovitý výkon uvedený na výrobním štítku spotřebiče odpovídá parametrům vaší elektrické sítě.
- V případě potřeby používejte pouze adaptéry, vícenásobné zásuvky a prodlužovací kabely, které splňují platné bezpečnostní předpisy, aniž by došlo k překročení uvedených limitů odběru proudu a výkonu.
- Napájecí kabel udržujte mimo dosah horkých povrchů nebo ostrých předmětů.
- Pokud spotřebič nepoužíváte nebo se jej chystáte jakkoli čistit, odpojte jej od elektrické sítě.
- Při vytahování zástrčky ze zásuvky netahejte za napájecí kabel.
- Spotřebič nepoužívejte, pokud je poškozen napájecí kabel nebo zástrčka, nebo v případě zkratu.

2.3 Varování ohledně správného umístění

- Spotřebič skladujte na suchém místě. Spotřebič uchovávejte mimo dosah deště, vlhkosti, mrazu a jiných nepříznivých povětrnostních podmínek.
- Spotřebič umístěte mimo dosah hořlavých materiálů (např. záclon), otevřeného ohně a zdrojů tepla.
- Spotřebič položte na pevný, rovný a stabilní povrch.

2.4 Varování ohledně bezpečného používání spotřebiče

⚠ UPOZORNĚNÍ

Tento spotřebič má funkci ohřevu.

Během používání mohou některé povrchy dosáhnout vysokých teplot. Spotřebič používejte opatrně a dotýkejte se pouze určených povrchů.

- Před každým použitím zcela rozviňte napájecí kabel.
- Tento spotřebič není hračka: děti ve věku 8 let a starší jej mohou používat a provádět čištění a údržbu pouze tehdy, pokud byly řádně poučeny a jsou pod dohledem dospělé osoby.
- Spotřebič a napájecí kabel uchovávejte mimo dosah dětí mladších 8 let.
- Nenechávejte napájecí kabel viset přes pracovní plochu, kde by jej mohlo zachytit dítě.
- Osoby se sníženými fyzickými, smyslovými nebo duševními schopnostmi nebo s omezenými zkušenostmi mohou spotřebič používat pouze pod dohledem nebo po poučení o bezpečném používání.
- Nedotýkejte se spotřebiče mokrýma rukama nebo bosýma nohama.
- Chraňte spotřebič před náhodným nárazem a pádem.

- Nepoužívejte spotřebič s externími časovači nebo dálkovým ovladačem.
- Používejte pouze originální a kompatibilní díly a příslušenství.

2.5 Varování ohledně prvního použití

- Před použitím zkontrolujte, zda je spotřebič i všechny jeho části neporušené. V případě pochybností spotřebič nepoužívejte a kontaktujte autorizované servisní středisko.
- Obalové materiály (plastové sáčky, polystyren, svorky atd.) uchovávejte mimo dosah dětí. Zlikvidujte je v souladu s předpisy o tříděném sběru odpadu.

2.6 Varování ohledně používání

- Před každým použitím naplňte nádržku na vodu. Používejte pouze neperlivou vodu o pokojové teplotě. Nepoužívejte perlivou, studenou ani horkou vodu, ani žádné tekutiny, které by mohly spotřebič poškodit.
- Nikdy nenechávejte spotřebič bez dozoru, pokud je v provozu.
- Spotřebič by se měl používat pouze ve vnitřních prostorách.
- Nenechávejte spotřebič v teplotách pod 0 °C: zbylá voda by mohla zmrznout a poškodit vnitřní součásti.
- Spotřebič nerozebírejte.
- Pokud spotřebič nepoužíváte, vypněte jej.

2.7 Varování ohledně čištění

- Před čištěním odpojte spotřebič ze zásuvky a počkejte, dokud všechny součásti zcela nevychladnou.
- Neponořujte spotřebič do vody ani jiných kapalin.
- Části spotřebiče nemyjte v myčce na nádobí.
- Chraňte spotřebič před postříkáním vodou nebo jinými kapalinami.

2.8 Varování v případě poruch a oprav

- V případě poruchy, nesprávné funkce nebo poškození napájecího kabelu spotřebič neotevírejte ani do něj nezasahujte.
- Spotřebič smí otevřít a opravit pouze výrobce, autorizované servisní středisko nebo kvalifikovaný personál.
- Pokud je spotřebič vadný a nehodláte jej nechat opravit, znemožněte jeho další používání přeříznutím napájecího kabelu.
- Nedodržení těchto pokynů může ohrozit bezpečnost a vést ke zneplatnění záruky.

3. Struktura kávovaru

3.1 Kávovar

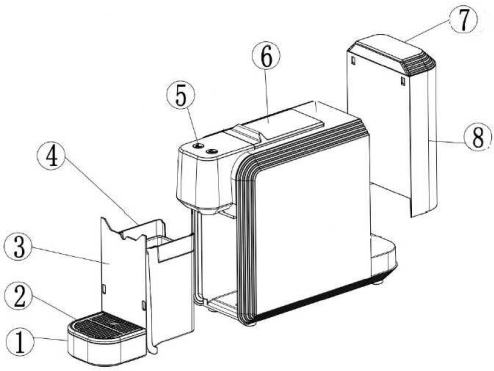

Díl	Popis
1	Sběrná nádobka na odpadní vodu
2	Sběrný rošt odpadní vody
3	Nádrž na odpadní vodu
4	Zásobník na použité kapsle
5	Tlačítka
6	Posuvné víko
7	Víko zásobníku na vodu
8	Zásobník na vodu

3.2 Ovládací panel

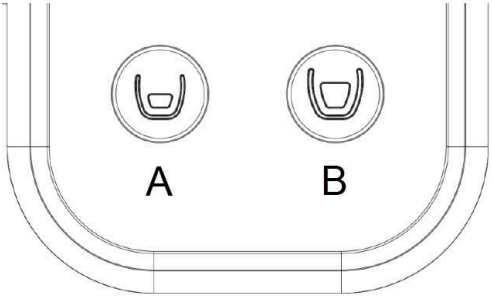

Tlačítko	Funkce
A	Tlačítko pro malou kávu
B	Tlačítko pro velkou kávu

4. Jak spotřebič funguje

4.1 První použití

1. Mytí a opětovná montáž vyjímatelných částí. **Viz "Čištění odnímatelných součástí", strana 104**.
2. Naplňte nádržku po maximální vyznačenou hladinu a namontujte ji zpět na její místo.
3. Zapojte zástrčku do elektrické zásuvky a zapněte stroj stisknutím libovolného tlačítka.
   ✓ Tlačítka blikají Jakmile přestanou blikat, je přístroj připraven.
4. Umístěte nádobu na rošt pro umístění šálků.
5. Spusťte proces dávkování bez kávy.

4.2 Příprava kávy

1. Zapojte zástrčku do elektrické zásuvky a zapněte stroj stisknutím libovolného tlačítka.
   ✓ Tlačítka blikají Jakmile přestanou blikat, je přístroj připraven.
2. Naplňte nádržku po maximální vyznačenou hladinu a namontujte ji zpět na její místo.
3. Otevřete posuvné víko, vložte kapsli a znovu jej zavřete.
4. Umístěte šálek pod dávkovač kávy.
5. Stiskněte nebo pro dávkování kávy.

   Poznámka: Pokud bylo stisknuto tlačítko pro přípravu malé kávy ( ) ale chcete připravit větší kávu, stiskněte . Opačná příprava není možná.

6. Chcete-li předčasně zastavit dávkování, stiskněte znovu toto tlačítko.

   Na konci dávkování je použitá kapsle automaticky vyhozena do nádoby na použité kapsle.

7. Pro vypnutí přístroje stiskněte a současně na tři sekundy.

4.3 Nastavení množství dávkované kávy

1. Podržte stisknuté tlačítko pro dávkování kávy.
2. Jakmile je připraveno požadované množství kávy, uvolněte tlačítko.
   ✓ Stroj bude dávkovat stejné množství pro všechny následující přípravy.
3. Chcete-li změnit nakonfigurované množství, postup opakujte nebo proveďte reset na tovární nastavení.

4.4 Nastavení teploty kávy

K dispozici je pět úrovní teploty kávy (1 = nejchladnější, 5 = nejteplejší). Výchozí úroveň je tři. Chcete-li změnit úroveň teploty, postupujte takto:

1. Na vypnutým přístroji stiskněte a podržte tlačítko po dobu třech sekund.
   ✓ Teplota se zvýší o jeden stupeň. Tlačítko zabliká tolikrát, kolik je nastavená teplota (např. pokud je nastavená teplota dva, tlačítko blikne dvakrát).
2. Pro další navýšení úrovně postup opakujte.

4.5 Obnovení továrního nastavení

- Na vypnutým přístroji stiskněte e současně po dobu třech sekund.
  ✓ Tlačítka třikrát zablikají a poté zhasnou.

5. Čištění

5.1 Obecné pokyny k čištění

⚠ VAROVÁNÍ

Spotřebič neponořujte do vody a zabraňte postříkání vodou nebo jinými kapalinami.

- Před čištěním odpojte spotřebič ze zásuvky a počkejte, dokud všechny součásti zcela nevychladnou.
- Spotřebič pravidelně čistěte, aby správně fungoval.
- Pravidelně provádějte odvápňování, abyste odstranili zbytky vodního kamene ve vnitřním okruhu.
- Vnější část spotřebiče otřete vlhkým neabrazivním hadříkem.

5.2 Čištění odnímatelných součástí

OZNÁMENÍ

Vyjímatelné součásti myjte ručně: mytí v myčce nádobí je může poškodit.

Součást	Kdy ji vyčistit	Jak ji vyčistit
Dávkovač kávy	Po každém použití	Vlhký hadřík
Sběrný rošt odpadní vody	Jednou týdně	Teplá voda, prostředek na mytí nádobí a neabrazivní houbička
Sběrná nádobka na odpadní vodu	Jednou týdně	1. Vyjměte nádobku a vyprázdněte ji. 2. Umyjte ji teplou vodou, prostředkem na mytí nádobí a neabrazivní houbičkou.
Zásobník na vodu	Jednou týdně	Tekoucí voda
Zásobník na použité kapsle	Dle potřeby	1. Připevněte odkapávací misku k zásobníku na použité kapsle a opatrným zatažením jej vyjměte. 2. Umyjte teplou vodou, prostředkem na mytí nádobí a neabrazivní houbičkou.

6. Odvápnění

6.1 Úvod

Proces odvápňování slouží k odstranění zbytků vodního kamene, které se časem nahromadily. Mělo by se provádět jednou měsíčně nebo po určitém počtu použití.

Stroj automaticky počítá vydané nápoje. Jakmile je dosaženo 600 nápojů, tlačítka ☕ a ☕ krátce zablikají, čímž signalizují nutnost odvápnění.

6.2 Postup

1. Naplňte nádržku na vodu po maximální hladinu vyznačenou na nádržce.
2. Přidejte odvápňovací přípravek podle množství uvedeného na obalu.
3. Umístěte nádobu o obsahu alespoň 1,2l pod výpust kávy.
4. Zapojte zástrčku do elektrické zásuvky a zapněte kávovar.
5. Prospuštění procedury, stiskněte a dvakrát současně rychle po sobě.
6. Počkejte, až veškerý odvápňovací roztok vyteče.

   Poznámka: Procedura trvá přibližně 5 minut a nelze ji přerušit.

7. Chcete-li odstranit zbytky odvápňovacího přípravku, naplňte nádržku pouze vodou a stisknutím libovolného tlačítka spusťte proplachování.

7. Odstraňování problémů

Problém	Možná příčina	Řešení
Přístroj nefunguje	Napájecí kabel není správně připojen nebo je vadný.	Zkontrolujte napájecí kabel.
Přístroj se nespouští	Posuvné víko není správně zavřené.	Zavřete víko.
Káva neteče	Nedostatečná hladina vody v nádržce	Naplnit nádržku.
	Nebyla vložena kapsle.	Vložte kapsli.
Produkovaná káva není horká.	-	Před přípravou kávy nechte několik sekund vytékat horkou vodu.
Posuvné víko se neotevírá	Kapsle nebyla správně vysunuta.	Otevřete nádobu s použitými kapslemi a kapsli ručně vyjměte.
	Nádoba na použité kapsle je plná.	Vyprázdněte nádobu.
Stroj vydává během dávkování neobvyklý zvuk	Hladina vody v nádrži je příliš nízká nebo je nádrž nesprávně nainstalována	Naplňte nádrž a správně ji sestavte.
Tlačítka blikají červeně	-	Vypněte stroj a po minutě jej znovu zapněte.

8. Technické údaje

8.1 Vlastnosti produktu

Vlastnost	Popis
Model	MC75

8.2 Elektrické vlastnosti

Vlastnost	Popis
Třída ochrany	⏚ I
Napájení	AC 220-240V~50/60Hz
Příkon	1100 W
Spotřeba ve vypnutém stavu	0,3 W Spotřebič se vypíná stisknutím tlačítka.

9. Servis

9.1 Zákaznický servis

V případě poruchy nebo závady, nebo pokud požadujete informace, kontaktujte své nejbližší servisní středisko.

Nejbližší servisní středisko pro vás vyhledá vedoucí servisních středisek. Obraťte se na něj na čísle +39 0541 694246 nebo e-mailem na service@trevidea.it.

10. Likvidace



Dle požadavků evropské směrnice 2012/19/EU nelikvidujte tento výrobek společně s netříděným domovním odpadem.
Je odpovědností vlastníka zlikvidovat tyto výrobky a další elektrická a elektronická zařízení prostřednictvím určených sběrných míst zřízených vládou nebo místními úřady.
Správná likvidace a recyklace pomohou předejít potenciálním negativním dopadům na životní prostředí a lidské zdraví.
Podrobnější informace o likvidaci získáte u příslušných místních úřadů, u služby pro odvoz odpadu nebo u prodejce, u kterého jste výrobek zakoupili.
Pokud je výrobek malý (vnější rozměry menší než 25 cm), můžete jej vrátit prodejci, aniž byste museli kupovat nový výrobek, nebo jej můžete vyměnit při nákupu ekvivalentního výrobku.

Obsah | sk

1	HLÁSENIA A SYMBOLY V TEJTO PRÍRUČKE	108
2	BEZPEČNOSTNÉ VAROVANIA	109
3	ŠTRUKTÚRA KÁVOVARU	111
4	OPERÁCIA	111
5	ČISTENIE	113
6	ODSTRAŇOVANIE VODNÉHO KAMEŇA	113
7	RIEŠENIE PROBLÉMOV	114
8	TECHNICKÉ ÚDAJE	115
9	SERVIS	115
10	LIKVIDÁCIA	115

1. Hlásenia a symboly v tejto príručke

1.1 Bezpečnostné hlásenia

⚠ VAROVANIE

Označuje nebezpečnú situáciu, ktorá by mohla mať za následok smrť alebo vážne zranenie, ak sa jej nezabráni.

⚠ UPOZORNENIE

Označuje nebezpečnú situáciu, ktorá by mohla mať za následok ľahké poranenia, ak sa jej nezabráni.

1.2 Ďalšie hlásenia

POZNÁMKA

Označuje pokyny, ktorých nedodržanie môže spôsobiť poškodenie spotrebiča.

1.3 Symboly triedy ochrany

Symbol	Popis
⏚	Trieda ochrany I: spotrebič má uzemňovaciu zástrčku, ktorú je možné zapojiť iba do uzemnenej zásuvky.
⧈	Trieda ochrany II: spotrebič má dvojitú izoláciu a nevyžaduje uzemnenú zástrčku.

2. Bezpečnostné varovania

2.1 Všeobecné varovania



Pred inštaláciou alebo používaním spotrebiča si pozorne prečítajte používateľskú príručku. Uchovajte si odkaz s digitálnou príručkou pre budúce použitie.

2.2 Varovania pre pripojenie k elektrickej sieti

- Pripojte spotrebič podľa pokynov výrobcu: nesprávna inštalácia môže spôsobiť zranenie osôb a zvierat alebo škody na majetku.
- Skontrolujte, či je maximálny výkon uvedený na typovom štítku spotrebiča kompatibilný s napájaním zo siete.
- V prípade potreby používajte iba adaptéry, viacnásobné zásuvky a predlžovacie káble, ktoré spĺňajú platné bezpečnostné predpisy a ktoré zároveň neprekračujú uvedený odber prúdu a výkonové limity.
- Uchovávajte napájací kábel mimo dosahu horúcich povrchov alebo ostrých predmetov.
- Odpojte spotrebič od elektrickej siete, keď ho nepoužívate, a tiež pred akýmkoľvek čistením.
- Pri vyťahovaní zástrčky zo zásuvky neťahajte za napájací kábel.
- Nepoužívajte spotrebič, ak je poškodený napájací kábel alebo zástrčka, alebo v prípade skratu.

2.3 Varovania pre správne umiestnenie

- Spotrebič umiestnite na suché miesto. Spotrebič chráňte pred dažďom, vlhkosťou, mrazom a inými škodlivými poveternostnými podmienkami.
- Spotrebič uchovávajte mimo dosahu horľavých materiálov (napr. záclon), otvorených ohňov alebo zdrojov tepla.
- Spotrebič umiestnite na pevný, rovný a stabilný povrch.

2.4 Varovania pre bezpečné používanie spotrebiča

⚠ UPOZORNENIE

Tento spotrebič má funkciu ohrevu.

Počas používania sa niektoré povrchy môžu silno zahriať. Spotrebič používajte opatrne a dotýkajte sa iba určených povrchov.

- Pred každým použitím úplne rozviňte napájací kábel.
- Tento spotrebič nie je hračka: deti vo veku 8 a viac rokov ho môžu používať a vykonávať čistenie a údržbu iba vtedy, ak boli riadne poučené a sú pod dohľadom dospelej osoby.
- Spotrebič a napájací kábel uchovávajte mimo dosahu detí mladších ako 8 rokov.
- Nenechávajte napájací kábel visieť nad pracovnými plochami, kde by ho dieťa mohlo chytiť.
- Osoby so zníženými fyzickými, zmyslovými alebo duševnými schopnosťami alebo s obmedzenými skúsenosťami môžu používať spotrebič iba pod dohľadom alebo po obdržaní pokynov o bezpečnom používaní.
- Nedotýkajte sa spotrebiča mokrými rukami alebo bosými nohami.
- Chráňte spotrebič pred náhodnými nárazmi a pádmi.

- Spotrebič nepoužívajte s externými časovačmi ani diaľkovými ovládačmi.
- Používajte iba originálne a kompatibilné náhradné diely a príslušenstvo.

2.5 Varovania pre prvé použitie

- Pred použitím skontrolujte, či sú spotrebič a všetky jeho diely neporušené. V prípade pochybností ho nepoužívajte a kontaktujte autorizované servisné stredisko.
- Obalové materiály (plastové vrecká, polystyrén, sponky atď.) uchovávajte mimo dosahu detí. Zlikvidujte ich v súlade s predpismi o separovanom zbere odpadu.

2.6 Varovania pri používaní

- Naplňte zásobník na vodu pred každým použitím. Používajte iba neperlivú vodu izbovej teploty. Nepoužívajte perlivú vodu, studenú alebo teplú vodu ani iné tekutiny, ktoré by mohli poškodiť spotrebič.
- Počas používania spotrebič nikdy nenechávajte bez dozoru.
- Spotrebič sa má používať iba v interiéri.
- Spotrebič nevystavujte teplote nižšej ako 0 °C. Zvyšná voda by mohla zamrznúť a poškodiť vnútorné komponenty.
- Spotrebič nerozoberajte.
- Ak spotrebič nepoužívate, vypnite ho.

2.7 Varovania týkajúce sa čistenia

- Pred čistením odpojte spotrebič zo siete a počkajte, kým všetky časti úplne vychladnú.
- Spotrebič neponárajte do vody alebo iných tekutín.
- Diely spotrebiča neumývajte v umývačke riadu.
- Chráňte spotrebič pred striekajúcou vodou alebo inými tekutinami.

2.8 Varovania v prípade porúch a opráv

- V prípade chyby, poruchy alebo poškodenia napájacieho kábla spotrebič neotvárajte ani s ním nemanipulujte.
- Spotrebič môže otvárať a opravovať iba výrobca, autorizované servisné stredisko alebo kvalifikovaný personál.
- Ak je spotrebič pokazený a nemáte v úmysle ho dať opraviť, znefunkčnite ho. Ak tak chcete urobiť, rozstrihnite napájací kábel.
- Nedodržanie týchto pokynov môže ohroziť bezpečnosť a viesť k zániku záruky.

3. Štruktúra kávovaru

3.1 Kávovar

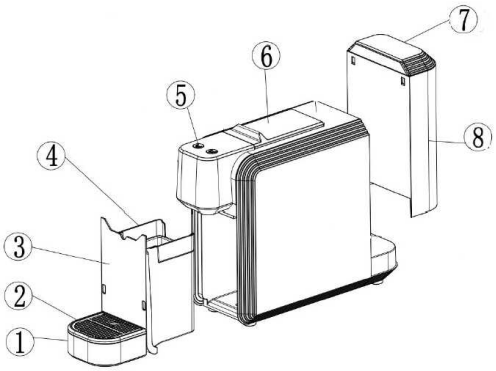

Diel	Popis
1	Miska odkvapkávača
2	Mriežka odkvapkávača
3	Nádoba odpadovej vody
4	Zásobník použitých podov
5	Tlačidlá
6	Posuvný kryt
7	Kryt nádrže vody
8	Zásobník vody

3.2 Ovládací panel

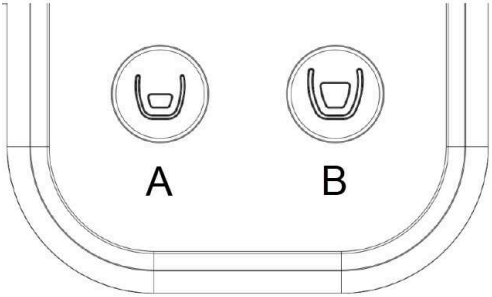

Tlačidlo	Vlastnosť
A	Tlačidlo malej kávy
B	Tlačidlo veľkej kávy

4. Operácia

4.1 Prvé použitie

1. Umyte odoberateľné súčasti a opätovne ich nainštalujte. **Pozri "Čistenie odnímateľných súčastí", strana 113**.
2. Naplňte nádržku až po rysku maximálnej hladiny a opäť ju založte na príslušné miesto.
3. Zapojte spotrebič do zásuvky a zapnite stroj stlačením akéhokoľvek tlačidla.
   ✓ Tlačidlá začnú blikať. Keď začnú svietiť neprerušovaným svetlom, stroj je pripravený.
4. Zásobník umiestnite na mriežku pre šálky
5. Spustite cyklus bez kávy.

4.2 Príprava kávy

1. Zapojte spotrebič do zásuvky a zapnite stroj stlačením akéhokoľvek tlačidla.
   ✓ Tlačidlá začnú blikať. Keď začnú svietiť neprerušovaným svetlom, stroj je pripravený.
2. Naplňte nádržku až po rysku maximálnej hladiny a opäť ju založte na príslušné miesto.
3. Otvorte posuvný vrchnák, vložte pod a opäť ho zatvorte.
4. Pod trysku vydávajúcu kávu položte šálku.
5. Po stlačení alebo sa začne pripravovať káva.

   Poznámka: Ak bolo stlačené tlačidlo na prípravu malej kávy ( ), ale chcete pripraviť veľkú kávu, stlačte . Opačná zmena nie je možná.

6. Ak chcete ukončiť vydávanie nápoja pred koncom programu, opätovne stlačte rovnaké tlačidlo.

   Po ukončení prípravy kávy, je použitý pod automaticky vyhodený do zásobníka použitých kapsúl.

7. Stroj vypnete súčasným stlačením a na tri sekundy.

4.3 Nastavenie množstva pripravenej kávy

1. Podržte stlačené tlačidlo na prípravu kávy.
2. Po ukončení výdaja želaného množstva kávy, pusťte tlačidlo.
   ✓ Stroj pripraví odteraz rovnaké množstvo pri všetkých nasledujúcich prípravách kávy.
3. Zmeniť nastavené množstvo môžete zopakovaním procedúry, alebo môžete obnoviť výrobné nastavenia.

4.4 Nastavenie teploty kávy

K dispozícii je päť teplôt kávy (1 = najchladnejšia, 5 = najteplejšia). Štandardná hodnota je tri. Ak chcete zmeniť teplotu, postupujte nasledovne:

1. Na vypnutom stroji podržte stlačené tlačidlo tri sekundy.
   ✓ Teplota sa zvýši o jednu úroveň. Tlačidlo zabliká toľkokrát, aká je nastavená hladina teploty (napr. ak je nastavená druhá hladina, tlačidlo zabliká dvakrát).
2. Ak chcete zvýšiť teplotu ešte viac, zopakujte procedúru.

4.5 Obnovenie výrobných nastavení

▸ Na vypnutom stroji súčasne stlačte a na tri sekundy.
   ✓ Tlačidlá zablikajú trikrát a potom zhasnú.

5. Čistenie

5.1 Všeobecné pokyny na čistenie

⚠ VAROVANIE

Spotrebič neponárajte do vody a chráňte ho pred postriekaním vodou alebo inými tekutinami.

- Pred čistením odpojte spotrebič zo siete a počkajte, kým všetky časti úplne vychladnú.
- Spotrebič pravidelne čistite, aby ste zaistili jeho správne fungovanie.
- Vykonávajte pravidelne procedúru odstraňovania vodného kameňa, aby ste odstránili zvyšky vápenca z interného rozvodu.
- Vonkajšiu stranu spotrebiča čistite neabrazívnou vlhkou handričkou.

5.2 Čistenie odnímateľných súčastí

POZNÁMKA

Odnímateľné súčasti umyte ručne: umývanie v umývačke riadu by ich mohlo poškodiť.

Súčasť	Kedy ju vyčistiť	Ako ju vyčistiť
Kávová tryska	Po každom použití	Vlhká handrička
Mriežka odkvapkávača	Raz za týždeň	Teplá voda, čistiaci prostriedok na riad a jemná hubka
Miska odkvapkávača	Raz za týždeň	1. Odoberte misku a vyprázdnite ju. 2. Umyte ju teplou vodou, čistiacim prostriedkom na riad a jemnou hubkou.
Zásobník vody	Raz za týždeň	Pod tečúcou vodou
Zásobník na použité kapsule	Podľa potreby	1. Pripevnite odkvapkávaciu misku k zásobníku na použité kapsule a opatreným zaťažením ho vytiahnite. 2. Vyprázdnite ho a umyte ho teplou vodou, čistiacim prostriedkom na riad a jemnou hubkou.

6. Odstraňovanie vodného kameňa

6.1 Úvod

Procedúra odstraňovania vodného kameňa slúži na odstránenie zvyškov vápenca nahromadených v čase. Je potrebné ju vykonať raz za mesiac alebo po príprave určitého počtu nápojov.

Stroj počíta automaticky pripravené nápoje. Po dosiahnutí čísla 600, tlačidlá ⊍ a ⊍ blikajú pomaly, signalizujú nevyhnutnosť odstránenia vodného kameňa.

6.2 Procedúra

1. Naplňte nádržku vodou až po rysku na nádržke.
2. Pridajte prostriedok na odstraňovanie vodného kameňa podľa pokynov uvedených na balení.
3. Zásobník s objemom aspoň 1,2 l umiestnite pod trysku vydávajúcu kávu.
4. Zapojte spotrebič do zásuvky a zapnite stroj.
5. Procedúra sa spustí po súčasnom stlačení a dvakrát za sebou v rýchlom slede.
6. Počkajte, kým celý odvápňovací roztok nevytečie.

   Poznámka: Celá procedúra trvá približne 5 minút a nie je možné ju prerušiť.

7. Na odstránenie zvyškov odvápňovacieho roztoku opätovne naplňte nádržku čistou vodou a stlačte ktorékoľvek tlačidlo, aby sa spustilo oplachovanie.

7. Riešenie problémov

Problém	Možná príčina	Riešenie
Stroj nefunguje	Napájací kábel nie je pripojený správne, alebo je chybný.	Skontrolujte napájací kábel.
Nespúšťa sa príprava	Posuvný vrchnák nie je zatvorený správne.	Zatvorte kryt.
Káva nevyteká	Nedostatočné množstvo vody v nádržke	Naplňte nádržku
	Nebol vložený pod.	Vložte pod.
Pripravovaná káva nie je teplá.	-	Pred prípravou kávy, vypúšťajte na niekoľko sekúnd teplú vodu.
Posuvný vrchnák nie je zatvorený správne.	Pod nebol vyhodený správne.	Otvorte zásobník použitých podov a odoberte pod manuálne.
	Zásobník použitých podov je plný.	Vyprázdnite nádobu.
Stroj vydáva počas prípravy kávy nezvyčajné zvuky	Nedostatočný objem vody v nádržke alebo je nádržka nainštalovaná nesprávne	Naplňte nádržku a nainštalujte ju správne.
Tlačidlá blikajú na červeno	-	Vypnite stroj a po niekoľkých minútach ho opäť zapnite.

8. Technické údaje

8.1 Vlastnosti produktu

Vlastnosť	Popis
Model	MC75

8.2 Elektrické vlastnosti

Vlastnosť	Popis
Trieda ochrany	⏚ I
Napájací zdroj	AC 220-240V~50/60Hz
Výkon	1100 W
Spotreba vo vypnutom stave	0,3 W Spotrebič sa vypína stlačením tlačidla.

9. Servis

9.1 Zákaznícky servis

V prípade poruchy alebo chyby, alebo v prípade, že chcete získať ďalšie informácie, kontaktujte najbližšie servisné stredisko.

Ak chcete nájsť najbližšie servisné stredisko, kontaktujte manažéra servisných stredísk na čísle +39 0541 694246 alebo e-mailom na adrese service@trevidea.it.

10. Likvidácia



V súlade s požiadavkami Európskej smernice 2012/19/EÚ tento produkt nevyhadzujte do netriedeného domového odpadu.
Je zodpovednosťou vlastníka zlikvidovať tieto produkty a iné elektrické a elektronické zariadenia a odovzdať ich do špeciálnych zberných miest určených vládou alebo miestnymi orgánmi verejnej správy.
Správna likvidácia a recyklácia pomôžu predchádzať potenciálne negatívnym dôsledkom pre životné prostredie a zdravie ľudí.
Podrobnejšie informácie o likvidácii získate u príslušných orgánov verejnej správy, u prevádzkovateľa zberu odpadu alebo u predajcu, u ktorého ste produkt zakúpili.
Ak je produkt malý (vonkajšie rozmery menšie ako 25 cm), môžete ho vrátiť predajcovi bez toho, aby ste si museli kúpiť nový produkt, alebo ho môžete vymeniť pri kúpe rovnocenného výrobku.

Kazalo | sl

1	SPOROČILA IN SIMBOLI V TEH NAVODILIH ZA UPORABO	117
2	VARNOSTNA OPOZORILA	118
3	SESTAVNI DELI KAVNEGA APARATA	120
4	UPORABA	120
5	ČIŠČENJE	122
6	ODSTRANJEVANJE VODNEGA KAMNA	122
7	ODPRAVLJANJE TEŽAV	123
8	TEHNIČNI PODATKI	124
9	SERVISIRANJE	124
10	ODSTRANJEVANJE	124

1. Sporočila in simboli v teh navodilih za uporabo

1.1 Varnostna sporočila

⚠ OPOZORILO

Opozarja na nevarno situacijo, ki lahko privede do smrti ali resnih poškodb, če je ne preprečite.

⚠ POZOR

Opozarja na nevarno situacijo, ki lahko privede do manjših poškodb, če je ne preprečite.

1.2 Druga sporočila

OBVESTILO

Opozarja na zahteve, ki jih morate upoštevati, saj lahko v nasprotnem primeru pride do poškodb aparata.

1.3 Simboli razredov zaščite

Simbol	Opis
⏚	Razred zaščite I: aparat ima vtič z ozemljitvenim kontaktom, ki ga lahko priključite samo v ozemljeno vtičnico.
⧈	Razred zaščite II: aparat ima dvojno izolacijo, zato ozemljeni vtič ni potreben.

2. Varnostna opozorila

2.1 Splošna opozorila



Pred namestitvijo ali uporabo aparata pozorno preberite navodila za uporabo. Shranite povezavo do digitalnih navodil za uporabo za prihodnjo uporabo.

2.2 Opozorila pred priključitvijo na električno omrežje

- Aparat priključite v skladu z navodili proizvajalca: napačna priključitev bi lahko povzročila poškodbe ljudi in živali ali materialno škodo.
- Preverite, ali je največja nazivna moč, prikazana na napisni ploščici aparata, združljiva z električnim omrežjem.
- Po potrebi lahko uporabite le pretvornike, razdelilnike z več vtičnicami in podaljške, ki so skladni z veljavnimi varnostnimi predpisi, pri čemer ne smejo biti presežene navedene omejitve odjema toka in moči.
- Napajalnega kabla ne približujte vročim površinam ali ostrim predmetom.
- Kadar aparata ne uporabljate in preden ga začnete kakor koli čistiti, ga odklopite iz električnega omrežja.
- Pri odstranjevanju vtiča iz vtičnice ne vlecite za napajalni kabel.
- Aparata ne uporabljajte, če sta napajalni kabel ali vtič poškodovana ali če je prišlo do kratkega stika.

2.3 Opozorila za pravilno namestitev

- Aparat shranjujte na suhem mestu. Aparata ne izpostavljajte dežju, vlagi, zmrzali in drugim škodljivim vremenskim pogojem.
- Aparata ne približujte vnetljivim materialom (npr. zavesam), odprtim plamenom ali virom toplote.
- Aparat postavite na trdno, ravno in stabilno površino.

2.4 Opozorila za varno uporabo aparata

⚠ POZOR

Ta aparat ima funkcijo gretja.

Med uporabo se lahko nekatere površine segrejejo na visoko temperaturo. Aparat uporabljajte previdno in se dotikajte le tistih površin, ki so temu namenjene.

- Pred vsako uporabo popolnoma odvijte napajalni kabel.
- Ta aparat ni igrača: otroci, stari 8 let ali več, ga lahko uporabljajo, čistijo in vzdržujejo samo, če so se tega pravilno naučili in so pod nadzorom odrasle osebe.
- Aparat in napajalni kabel shranjujte nedosegljiva otrokom, mlajšim od 8 let.
- Ne pustite, da bi napajalni kabel visel čez delovno površino, kjer bi ga lahko prijel otrok.
- Osebe z zmanjšanimi telesnimi, senzoričnimi ali duševnimi sposobnostmi ali z malo izkušnjami lahko aparat uporabljajo samo pod nadzorom ali potem, ko se naučijo, kako ga varno uporabljati.
- Aparata se ne dotikajte z mokrimi rokami ali bosimi nogami.
- Aparat zaščitite pred nenamernimi udarci in padcem.

- Aparata ne uporabljajte z zunanjimi časovniki ali daljinskimi upravljalniki.
- Uporabljajte samo originalne in združljive nadomestne dele in pripomočke.

2.5 Opozorila pred prvo uporabo

- Pred uporabo preverite, ali so aparat in vsi njegovi deli nepoškodovani. Če ste v dvomih, ga ne uporabljajte in se obrnite na pooblaščeni servisni center.
- Embalaža (plastične vrečke, polistiren, sponke ipd.) naj bo nedosegljiva otrokom. Zavrzite jo v skladu s predpisi o ločenem zbiranju odpadkov.

2.6 Opozorila pri uporabi

- Pred vsako uporabo napolnite zbiralnik za vodo. Uporabite samo negazirano vodo sobne temperature. Ne uporabite gazirane, mrzle ali vroče vode ali drugih tekočin, ki bi lahko poškodovale aparat.
- Aparata med delovanjem nikoli ne puščajte brez nadzora.
- Aparat lahko uporabljate samo v notranjih prostorih.
- Aparata ne izpostavljajte temperaturam pod 0 °C: voda v aparatu lahko zamrzne in poškoduje notranje sestavne dele.
- Aparata ne smete razstaviti.
- Kadar aparata ne uporabljate, ga izklopite.

2.7 Opozorila za čiščenje

- Pred čiščenjem aparat izključite iz elektrike in počakajte, da se vsi deli popolnoma ohladijo.
- Aparata ne potapljajte v vodo ali druge tekočine.
- Delov aparata ne pomivajte v pomivalnem stroju.
- Aparat zaščitite pred pljuski vode ali drugih tekočin.

2.8 Opozorila v primeru okvar ali popravil

- Če pride do okvare, nepravilnega delovanja ali poškodbe napajalnega kabla, aparata ne odpirajte niti vanj kako drugače ne posegajte.
- Aparat lahko odpre in popravi izključno proizvajalec, pooblaščeni servis ali usposobljeno osebje.
- Če je aparat okvarjen, vendar ga ne nameravate popraviti, poskrbite, da ga ne bo več mogoče uporabljati. To storite tako, da prerežete napajalni kabel.
- Neupoštevanje teh navodil lahko vpliva na varnost in privede do razveljavitve garancije.

3. Sestavni deli kavnega aparata

3.1 Kavni aparat

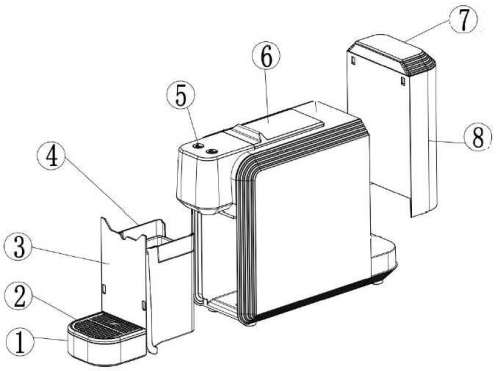

Del	Opis
1	Pladenj za kapljice
2	Rešetka pladnja za kapljice
3	Posoda za odpadno vodo
4	Posoda za uporabljene kavne blazinice
5	Gumbi
6	Drsni pokrov
7	Pokrov posode za vodo
8	Posoda za vodo

3.2 Upravljalna plošča

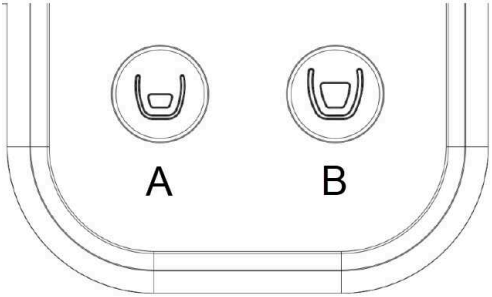

Gumb	Funkcija
A	Gumb za kratko kavo
B	Gumb za dolgo kavo

4. Uporaba

4.1 Prva uporaba

1. Operite odstranljive dele in jih ponovno namestite. **Glejte "Čiščenje odstranljivih delov", stran 122**.
2. Posodo napolnite do označene najvišje ravni in jo ponovno namestite na njeno mesto.
3. Vtič priključite v električno vtičnico in aparat vklopite s pritiskom katerega koli gumba.
   ✓ Gumbi utripajo. Ko gumbi svetijo neprekinjeno, je aparat pripravljen.
4. Na rešetko za skodelice postavite posodo.
5. Zaženite pripravo brez kave.

4.2 Pripravite kavo

1. Vtič priključite v električno vtičnico in aparat vklopite s pritiskom katerega koli gumba.
   ✓ Gumbi utripajo. Ko gumbi svetijo neprekinjeno, je aparat pripravljen.
2. Posodo napolnite do označene najvišje ravni in jo ponovno namestite na njeno mesto.
3. Odprite drsni pokrov, vstavite kavno blazinico in pokrov ponovno zaprite.
4. Pod točilni nastavek za kavo postavite skodelico.
5. Pritisnite ali za pripravo kave.

   Opomba: Če ste pritisnili gumb za pripravo kratke kave ( ), vendar želite pripraviti dolgo kavo, pritisnite . Obratna možnost ni na voljo.

6. Če želite pripravo ustaviti pred koncem, ponovno pritisnite isti gumb.

   Po končani pripravi se uporabljena kavna blazinica samodejno izvrže v posodo za uporabljene kavne blazinice.

7. Za izklop aparata hkrati za tri sekunde pritisnite in .

4.3 Nastavitev količine pripravljene kave

1. Držite pritisnjen gumb , da pripravite kavo.
2. Ko se pripravi želena količina kave, spustite gumb.
   ✓ Aparat bo pri vseh naslednjih pripravah pripravil enako količino kave.
3. Če želite spremeniti nastavljeno količino, ponovite postopek ali obnovite tovarniške nastavitve.

4.4 Nastavitev temperature kave

Na voljo je pet stopenj temperature kave (1 = najnižja temperatura, 5 = najvišja temperatura). Privzeta nastavitev je 3. Če želite spremeniti stopnjo temperature, ravnajte na naslednji način:

1. Ko je aparat izklopljen, za tri sekunde pritisnite gumb .
   ✓ Temperatura se poveča za eno stopnjo. Gumb utripa tolikokrat, kolikor znaša nastavljena stopnja temperature (npr. če je nastavljena stopnja dve, gumb utripne dvakrat).
2. Če želite temperaturo še povečati, ponovite postopek.

4.5 Ponastavitev na tovarniške nastavitve

- Ko je aparat izklopljen, za tri sekunde hkrati pritisnite in .
  ✓ Gumba trikrat utripneta in nato ugasneta.

5. Čiščenje

5.1 Splošna navodila za čiščenje

⚠ OPOZORILO

Aparata ne potapljajte v vodo in preprečite, da bi ga poškropila voda ali druge tekočine.

- Pred čiščenjem aparat izključite iz elektrike in počakajte, da se vsi deli popolnoma ohladijo.
- Aparat redno čistite, da zagotovite njegovo pravilno delovanje.
- Redno izvajajte postopek odstranjevanja vodnega kamna, da odstranite obloge vodnega kamna iz notranjega sistema.
- Zunanjost aparata očistite z vlažno, neabrazivno krpo.

5.2 Čiščenje odstranljivih delov

OBVESTILO

Odstranljive dele pomivajte ročno; pomivanje v pomivalnem stroju jih lahko poškoduje.

Komponenta	Kdaj jo očistiti	Kako jo očistiti
Izliv za kavo	Po vsaki uporabi	Vlažna krpa
Rešetka pladnja za kapljice	Enkrat na teden	Vroča voda, detergent za pomivanje posode in neabrazivna gobica
Pladenj za kapljice	Enkrat na teden	1. Odstranite pladenj za kapljice in ga izpraznite. 2. Operite ga z vročo vodo, detergentom za pomivanje posode in neabrazivno gobico.
Posoda za vodo	Enkrat na teden	Tekoča voda
Posoda za uporabljene kavne blazinice	Po potrebi	1. Pritrdite pladenj za kapljice na posodo za uporabljene kavne blazinice in jo nežno potegnite, da jo odstranite. 2. Izpraznite in operite ga z vročo vodo, detergentom za pomivanje posode in neabrazivno gobico.

6. Odstranjevanje vodnega kamna

6.1 Uvod

Postopek odstranjevanja vodnega kamna je namenjen odstranjevanju oblog vodnega kamna, ki se sčasoma naberejo. Izvesti ga je treba enkrat mesečno ali po določenem številu uporab.

Aparat samodejno beleži število pripravljenih napitkov. Po 600 pripravah gumba ☕ in ☕ počasi utripata ter opozarjata na potrebo po odstranjevanju vodnega kamna.

6.2 Postopek

1. Posodo za vodo napolnite do označene najvišje ravni.
2. Dodajte sredstvo za odstranjevanje vodnega kamna v količini, navedeni na embalaži.
3. Pod točilni nastavek za kavo postavite posodo s prostornino najmanj 1,2 litra.
4. Vtič priključite v električno vtičnico in vklopite aparat.
5. Za zagon postopka dvakrat zapored hitro hkrati pritisnite gumba  in .
6. Počakajte, da vsa raztopina za odstranjevanje vodnega kamna izteče.

   Opomba: Postopek traja približno 5 minut in ga ni mogoče prekiniti.

7. Za odstranitev ostankov sredstva za odstranjevanje vodnega kamna ponovno napolnite posodo samo z vodo in pritisnite kateri koli gumb, da začnete izpiranje.

7. Odpravljanje težav

Težava	Možen vzrok	Rešitev
Aparat ne deluje	Napajalni kabel ni pravilno priključen ali pa je poškodovan.	Preverite napajalni kabel.
Priprava se ne začne	Drsni pokrov ni pravilno zaprt.	Zaprite pokrov.
Kava ne priteče	Prenizka raven vode v posodi	Napolnite posodo.
	Kavna blazinica ni vstavljena.	Vstavite kavno blazinico.
Pripravljena kava ni vroča.	-	Pred pripravo kave za nekaj sekund spustite vročo vodo.
Drsni pokrov se ne odpre	Kavna blazinica ni bila pravilno izvržena.	Odprite posodo za uporabljene kavne blazinice in blazinico odstranite ročno.
	Posoda za uporabljene kavne blazinice je polna.	Izpraznite zbiralnik.
Aparat med pripravo oddaja nenavaden hrup	V posodi ni dovolj vode ali posoda ni pravilno nameščena	Napolnite posodo za vodo in jo pravilno ponovno namestite.
Gumbi utripajo rdeče	-	Izklopite aparat in ga po eni minuti ponovno vklopite.

8. Tehnični podatki

8.1 Lastnosti izdelka

Lastnost	Opis
Model	MC75

8.2 Električne lastnosti

Lastnost	Opis
Razred zaščite	⏚ I
Napajanje	AC 220-240V~50/60Hz
Moč	1100 W
Poraba energije, ko je aparat izklopljen	0,3 W Aparat se izklopi s pritiskom na gumb.

9. Servisiranje

9.1 Podpora uporabnikom

V primeru nepravilnega delovanja ali okvare ali v primeru, da potrebujete dodatne informacije, se obrnite na najbližji servis.

Za informacije o najbližjem servisu se lahko obrnete na vodjo servisov prek telefonske številke +39 0541 694246 ali e-poštnega naslova service@trevidea.it.

10. Odstranjevanje



V skladu z zahtevami Evropske direktive 2012/19/EU tega izdelka ne smete zavreči med nesortirane gospodinjske odpadke.
Lastnik je odgovoren za to, da te izdelke ter drugo električno in elektronsko opremo odnese v posebne obrate za zbiranje, ki so jih odobrili državni ali lokalni javni organi.
S pravilnim odstranjevanjem in recikliranjem boste pomagali preprečiti morebitne negativne posledice za okolje in zdravje ljudi.
Za podrobnejše informacije o odstranjevanju se obrnite na ustrezne javne organe, službo za odstranjevanje odpadkov ali trgovca, pri katerem ste kupili izdelek.
Če je izdelek majhen (zunanje dimenzije manj kot 25 cm), ga lahko vrnete trgovcu, ne da bi morali kupiti novega, ali pa ga kadar koli zamenjate ob nakupu drugega enakovrednega izdelka.

Girmi

TREVIDEA S.r.l.

Strada Consolare Rimini-San Marino 62 - 47924 - Rimini (RN) ITALY

www.girmi.it