BOSCH

Register your new device on MyBosch now and get free benefits:
bosch-home.com/welcome

MyBosch

Beépíthető sütő

HRG7784.1

[hu] Használati útmutató és telepítési útmutató

További információkat a Digitális felhasználói kézikönyvben talál.

Tartalomjegyzék

HASZNÁLATI ÚTMUTATÓ

1 Biztonság ... 2
2 Dologi károk elkerülése ... 5
3 Környezetvédelem és takarékosság ... 6
4 Ismerkedés ... 7
5 Üzemmódok ... 8
6 Tartozékok ... 10
7 Az első használat előtt ... 12
8 A kezelés alapjai ... 13
9 Gyors felfűtés ... 14
10 Időfunkciók ... 14
11 Gőz ... 16
12 Ventilátorfunkció Crisp Finish ... 18
13 Sütőhőmérő ... 18
14 Ételek ... 21
15 Kedvencek ... 22
16 Gyerekzár ... 23
17 Alapbeállítások ... 23
18 Home Connect ... 24
19 Tisztítás és ápolás ... 26
20 Tisztítási funkció activeClean pirolízis ... 28
21 Tisztítási segéd ... 29
22 Vízkőmentesítés ... 30
23 Szárítás ... 30
24 A készülék ajtaja ... 31
25 Állványok ... 34
26 Zavarok elhárítása ... 34
27 Ártalmatlanítás ... 36
28 Vevőszolgálat ... 37
29 Információk a szabad és a nyílt forráskódú szoftverekről ... 37
30 Megfelelőségi nyilatkozat ... 37
31 Így sikerülni fog ... 38

32 SZERELÉSI ÚTMUTATÓ ... 45
32.1 Általános összeszerelési előírások ... 46

⚠ 1 Biztonság

Tartsa be a következő biztonsági előírásokat.

1.1 Általános útmutatások

- Gondosan olvassa el ezt az útmutatót.
- Őrizze meg az útmutatót és a termékinformációkat a későbbi használat céljára, vagy az újabb tulajdonos számára.
- Ha szállítás közben megsérült a készülék, ne csatlakoztassa.

1.2 Rendeltetésszerű használat

Ez a készülék csak beépítésre készült. Vegye figyelembe a speciális szerelési útmutatót.
A csatlakozódugó nélküli készüléket csak hivatalos engedéllyel rendelkező szakember csatlakoztathatja. Hibás csatlakoztatás miatt keletkezett károkra nem vonatkozik a garancia.
A készüléket csak a következőkre használja:

- ételek és italok készítésére.
- a háztartásban és az otthoni környezet zárt helyiségeiben.
- legfeljebb 4000 méter tengerszint feletti magasságig.

1.3 A használók körének korlátozása

Ezt a készüléket 8 év feletti gyermekek és csökkent testi, érzékszervi vagy mentális képességekkel, illetve kevés tapasztalattal és/vagy ismerettel rendelkező személyek is használhatják felügyelet mellett, vagy ha megtanították nekik a készülék biztonságos használatát és megértették a lehetséges veszélyeket.
Gyermekek nem játszhatnak a készülékkel.
A tisztítást és a felhasználói karbantartást gyermekek nem, ill. csak 15 év felett, kizárólag felügyelet mellett végezhetik.

8 évnél fiatalabb gyerekeket ne engedjen a készülék és a csatlakozóvezeték közelébe.

1.4 Biztonságos használat

A tartozékokat mindig megfelelő helyzetben tolja be a sütőtérbe.
→ *"Tartozékok", Oldal 10*

⚠ FIGYELMEZTETÉS – Tűzveszély!

A sütőtérben tárolt gyúlékony tárgyak lángra lobbanhatnak.

- Soha ne tartson gyúlékony tárgyakat a sütőtérben.
- Ha füst jelenik meg, ki kell kapcsolni a készüléket vagy ki kell húzni a hálózatból és zárva kell tartani az ajtaját az esetlegesen felcsapó lángok elfojtása érdekében.

Az oldott ételmaradék, zsír és sült zsír lángra lobbanhat.

- Üzembe helyezés előtt távolítsa el a sütőtérből, a fűtőelemekről és a tartozékokról a nagyobb szennyeződéseket.

A készülékajtó nyitásakor légáramlat keletkezik. A sütőpapír hozzáérhet a fűtőelemekhez és meggyulladhat.

- Az előmelegítés és a sütés ideje alatt soha ne helyezzen rögzítés nélkül sütőpapírt a tartozékra.
- A sütőpapírt mindig pontosan vágja méretre és nehezékként helyezzen rá egy edényt vagy egy sütőformát.

⚠ FIGYELMEZTETÉS – Égési sérülések veszélye!

Használat során a készülék felforrósodik (a megérinthető részei is).

- A készülék használata során legyen elővigyázatos és ne érintse meg annak fűtőelemeit.
- A 8 év alatti gyermekeket tartsa távol a készüléktől.

A tartozék vagy az edény nagyon forró.

- A forró edényt vagy tartozékot mindig fogókesztyűvel vegye ki a sütőtérből.

Az alkoholgőzök meggyulladhatnak a forró sütőtérben. A készülék ajtaja kivágódhat. Forró gőzök és szúrólángok csaphatnak ki.

- Az ételekhez csak kis mennyiségű magas alkoholtartalmú italt használjon.
- Szeszes italokat (≥ 15 % vol.) hígítatlanul (pl. ételek fel- és leöntéséhez) ne hevítsen.
- Óvatosan nyissa ki a készülék ajtaját.

⚠ FIGYELMEZTETÉS – Forrázásveszély!

A hozzáférhető részek működés közben felforrósodnak.

- Soha ne érintse meg a forró részeket.
- Tartsa távol a gyermekeket.

A készülék ajtajának kinyitásakor forró gőz távozhat a készülékből. A gőz a hőmérséklettől függően nem látható.

- Óvatosan nyissa ki a készülék ajtaját.
- Tartsa távol a gyerekeket.

A forró sütőtérben lévő vízből forró vízgőz képződhet.

- Soha ne öntsön vizet a forró párolótérbe.

⚠ FIGYELMEZTETÉS – Sérülésveszély!

A készülék ajtajának összekarcolt üvege elpattanhat.

- A sütőajtó üvegének tisztításához ne használjon éles vagy dörzsölő hatású tisztítót vagy éles fémből készült kaparót, mert ezek megkarcolhatják a felületet.

A készülék és a megérinthető felületei éles szélekkel rendelkezhetnek.

- A használat és tisztítás során legyen óvatos.
- Amennyiben lehetséges, viseljen védőkesztyűt.

Az ajtó csuklópántjai az ajtó nyitásakor és csukásakor mozognak, és becsíphetik az ujját.

- Ne nyúljon a zsanérok környékére.

A készülékajtón belüli részek szélei élesek lehetnek.

- Viseljen védőkesztyűt.

⚠ FIGYELMEZTETÉS – Áramütés veszélye!

A szakszerűtlen javítás veszélyes.

- A készüléket csak szakképzett személyek javíthatják.
- A készülék javításához csak eredeti pótalkatrészeket szabad használni.
- Ha a készülék hálózati csatlakozóvezetéke megsérül, szakképzett személlyel kell kicseréltetni.

A hálózati csatlakozóvezeték sérült szigetelése veszélyes.
- A hálózati csatlakozóvezeték soha ne érintkezzen a készülék forró részeivel vagy hőforrásokkal.
- A hálózati csatlakozóvezeték soha ne érintkezzen hegyes és éles szélű tárgyakkal.
- A hálózati csatlakozóvezetéket soha ne törje meg, ne nyomja össze, ne változtassa meg.

A behatoló nedvesség áramütést okozhat.
- A készülék tisztításához ne használjon magasnyomású vagy gőzsugaras tisztítógépet.

A sérült készülék és a sérült hálózati csatlakozóvezeték veszélyes.
- Soha ne használjon megsérült készüléket.
- Miközben a készüléket leválasztja az elektromos hálózatról, soha ne a hálózati csatlakozóvezetéket húzza. Mindig a hálózati csatlakozóvezeték dugóját húzza.
- Ha a készülék vagy a hálózati csatlakozóvezeték megsérült, azonnal húzza ki a hálózati csatlakozóvezeték csatlakozódugóját, vagy kapcsolja le a biztosítékszekrényben lévő biztosítékot.
- Forduljon a vevőszolgálathoz. → *Oldal 37*

⚠ FIGYELMEZTETÉS – Veszély: mágnesesség!

Figyelem! Mágneses veszély!

Figyelmeztetés a szívritmus-szabályozót viselők számára!

A kezelőfelület állandó mágneseket tartalmaz. Ezek negatívan befolyásolhatják az elektromos implantátumok, pl.: szívritmus-szabályozók vagy inzulinpumpák működőképességét.
- Az elektronikus implantátumot viselő személyeknek legalább 10 cm távolságot kell tartani a kezelőfelülettől.

⚠ FIGYELMEZTETÉS – Fulladásveszély!

A gyermekek a csomagolóanyagokat a fejükre húzhatják vagy magukra tekerhetik, és megfulladhatnak.
- Gyermekektől tartsa távol a csomagolóanyagot.
- Ne engedje, hogy gyermekek játsszanak a csomagolóanyaggal.

A gyermekek az apró alkatrészeket belélegezhetik vagy lenyelhetik, és megfulladhatnak tőlük.
- Gyermekektől tartsa távol az apró alkatrészeket.
- Ne engedje, hogy gyermekek játsszanak az apró alkatrészekkel.

1.5 Gőz

Tartsa be ezeket az előírásokat gőzölős funkció használata közben.

⚠ FIGYELMEZTETÉS – Forrázásveszély!

A víztartályban a víz a készülék további üzemeltetése során felforrósodhat.
- A víztartályt minden, gőzölés funkcióban való használat után ürítse ki.

A sütőtérben forró gőz keletkezik.
- Gőzölés funkció használata közben ne nyúljon a sütőtérbe.

A tartozék kivételekor a forró folyadék túlcsordulhat.
- A forró tartozékot csak sütőkesztyűvel, óvatosan vegye ki.

⚠ FIGYELMEZTETÉS – Tűzveszély!

A gyúlékony anyagok gőzei lángra kaphatnak a sütőtér forró felületeitől (belobbanás). A készülék ajtaja kivágódhat. Forró gőzök és szúrólángok csaphatnak ki.
- Gyúlékony folyadékokat (pl. alkoholtartalmú italokat) ne töltsön a víztartályba.
- A víztartályba kizárólag vizet vagy általunk javasolt vízkőoldó oldatot töltsön.

1.6 Sütőhőmérő

⚠ FIGYELMEZTETÉS – Áramütés veszélye!

A hibás sütőhőmérő megsértheti a szigetelést.
- Csak ehhez a készülékhez készült sütőhőmérőt használjon.

⚠ FIGYELMEZTETÉS – Sérülésveszély!

A sütőhőmérő hegyes.
- Óvatosan bánjon a sütőhőmérővel.

1.7 Tisztítási funkció

⚠ FIGYELMEZTETÉS – Tűzveszély!

A laza ételmaradékok, a zsír és a pecsenyelé a tisztítási funkció alatt meggyulladhatnak.
- A tisztítás minden elindítása előtt távolítsa el a sütőtérből a nagyobb szennyeződéseket.
- Ne tisztítsa így a tartozékokat.

Tisztításkor a készülék kívül is nagyon forró lesz.
- Soha ne akasszon gyúlékony tárgyakat, pl. törlőruhát, az ajtófogantyúra.
- Hagyja szabadon a készülék elülső oldalát.
- Tartsa távol a gyerekeket.

Sérült ajtótömítés esetén nagy hő távozik az ajtó környékén.
- Ne súrolja és ne vegye le a tömítést.
- Soha ne üzemeltesse a készüléket sérült tömítéssel vagy tömítés nélkül.

⚠ FIGYELMEZTETÉS – Komoly egészségkárosodás veszélye!

Tisztításkor a készülék nagyon forró lesz. A sütőtepsik és formák tapadásgátló bevonata károsodik és mérgező gázok keletkeznek.
- Soha ne tisztítsa a tapadásgátló bevonatú sütőtepsiket és formákat a tisztítási funkcióval.
- Ne tisztítsa így a tartozékokat.

⚠ FIGYELMEZTETÉS – Egészségkárosodás veszélye!

A tisztítási funkció során a sütőtér nagyon magas hőmérsékletre melegszik fel, így a sütés és grillezés maradékai elégnek. Ennek során gőz szabadul fel, ami irritálhatja a nyálkahártyát.
- A tisztítási funkció működése közben gondoskodjon a konyha szellőztetéséről.
- Hosszabb ideig ne tartózkodjon a helyiségben.
- A gyermekeket és a háziállatokat tartsa távol.

⚠ FIGYELMEZTETÉS – Égési sérülések veszélye!

A tisztítási funkció során a sütőtér nagyon forró lesz.
- Soha ne nyissa ki a készülék ajtaját.
- Hagyja lehűlni a készüléket.
- Tartsa távol a gyerekeket.

⚠ Tisztításkor a készülék kívül is nagyon forró lesz.
- Soha ne érintse meg a készülék ajtaját.
- Hagyja lehűlni a készüléket.
- Tartsa távol a gyerekeket.

2 Dologi károk elkerülése

2.1 Általános

FIGYELEM!

Az alkoholgőzök meggyulladhatnak a forró sütőtérben és a készülék tartós károsodását okozhatják. A belobbanás következtében a készülék ajtaja kivágódhat és adott esetben leeshet. Az ajtólapok elpattanhatnak és szilánkokra törhetnek. A fellépő vákuum hatására a sütőtér befelé erőteljesen eldeformálódhat.
- Szeszes italokat (≥ 15 % vol.) hígítatlanul (pl. ételek fel- és leöntéséhez) ne hevítsen.

Ha víz van a sütőtér alján miközben a készüléket 120 °C feletti hőmérsékleten üzemelteti, az a zománc sérülését okozza.
- Ne indítson el semmilyen üzemmódot, ha víz van a sütőtér alján.
- Üzemeltetés előtt törölje fel a vizet a sütőtér aljáról.

A sütőtér alján lévő tárgyak 50 °C feletti hőmérsékleten hőtorlaszt képeznek. A sütési idők már nem megfelelőek, és a zománc megsérül.
- Soha ne helyezzen se tartozékot, se semmilyen fajta sütőpapírt vagy fóliát a sütőtér aljára.
- Csak akkor tegyen edényt a sütőtér aljára, ha 50 °C alatti hőmérsékletet állított be.

A szilikonformák vagy szilikontartalmú fóliák, fedők vagy tartozékok károsíthatják a sütőszenzort. Akkor is előfordulhat károsodás, ha a sütőszenzor nem aktív.
- Ne használjon szilikonformákat vagy szilikontartalmú fóliát, fedőt vagy tartozékokat.
- Soha ne tároljon szilikonból készült tárgyakat a sütőtérben.

A forró sütőtérben lévő vízből vízgőz képződik. A hőmérséklet-változás miatt sérülések keletkezhetnek a sütőtér alján.
- Soha ne öntsön vizet a forró párolótérbe.
- Soha ne tegyen vizesedényt a sütőtér aljára.

A nedvesség a sütőtérben hosszú távon korróziót eredményez.
- Használat után hagyja kiszáradni a sütőteret. Ehhez teljesen nyissa ki a sütőtér ajtaját vagy használja a szárítási funkciót.
- Ne tároljon hosszabb ideig nedves élelmiszereket a zárt sütőtérben.
- Ne tároljon ételt a sütőtérben.
- Semmit se csípjen be a készülékajtóba.

A gyümölcslé kifröcsköl a sütőtepsiből és eltávolíthatatlan foltokat hagy.
- A lédús gyümölcsös süteményekből ne tegyen túl sokat a sütőtepsibe.
- Ha lehetséges, használja a mélyebb univerzális serpenyőt.

A sütőtisztító a meleg sütőtérben károsítja a zománcot.
- Soha ne használjon sütőtisztítót a meleg sütőtérben.
- A következő felfűtés előtt a csomagolás maradékait teljesen távolítsa el a sütőtérből és a készülékajtóról.

Ha a tömítés erősen szennyezett, akkor használat közben a készülék ajtaja nem zár megfelelően. A szomszédos bútor-előlapok megsérülhetnek.
- Mindig tartsa tisztán a tömítést.
- Soha ne üzemeltesse a készüléket sérült tömítéssel vagy tömítés nélkül.

Ha ülő- vagy rakodófelületként használja a készülék ajtaját, akkor az károsodhat.
- Soha ne álljon, üljön, kapaszkodjon vagy támaszkodjon a készülék ajtajára.
- Ne tartson edényt vagy tartozékokat a készülék ajtaján.

A készüléktípustól függően a készülékajtó zárásakor összekarcolhatja az ajtólapot.
- A tartozékokat mindig tolja be ütközésig a sütőtérbe.

Az alumíniumfólia miatt tartós elszíneződések keletkezhetnek az ajtólapon.
- Az alufólia a sütőtérben nem érintkezhet az ajtólappal.

2.2 Gőz

Tartsa be ezeket az előírásokat a gőzölős funkció használata közben.

FIGYELEM!

A rozsdásodó edények korróziót okozhatnak a sütőtérben. A legkisebb rozsdafolt is a sütőtér korróziójához vezethet.
- Ne használjon rozsdafoltos edényt.

A víztartályban lévő forró víz károsíthatja a gőzrendszert.
- Kizárólag hideg vizet töltsön a víztartályba.

Ha víz van a sütőtér alján miközben a készüléket 120 °C feletti hőmérsékleten üzemelteti, az a zománc sérülését okozza.
- Ne indítson el semmilyen üzemmódot, ha víz van a sütőtér alján.
- Üzemeltetés előtt törölje fel a vizet a sütőtér aljáról.

Gőzölős üzemmódoknál nagy mennyiségű vízgőz keletkezik. A sütőtér alatti vízgyűjtő mélyedésben összegyűlt kondenzvíz túlfolyhat, és károsíthatja a mellette lévő bútorokat.
- Az üzemelés időtartama alatt ne, vagy a lehető legritkábban nyissa ki a készülék ajtaját.

Ha vízkőmentesítő oldat kerül a kezelőpanelre vagy egyéb kényes felületre, akkor azok károsodnak.
- Azonnal mossa le a vízkőoldó oldatot vízzel.

A víztartály károsodik, ha mosogatógépben tisztítja.
- Ne tisztítsa a víztartályt mosogatógépben.
- A víztartályt egy puha törlőruhával és szokványos tisztítószerrel tisztítsa.

3 Környezetvédelem és takarékosság

3.1 A csomagolási hulladék ártalmatlanítása

A felhasznált csomagolóanyagok környezetkímélők és újrahasznosíthatók.
- Az egyes összetevőket fajtánként szétválogatva ártalmatlanítsa.

3.2 Energiamegtakarítás

Ha megfogadja ezeket a tanácsokat, készüléke kevesebb áramot fogyaszt.

A készüléket csak akkor melegítse elő, ha ez szerepel a receptben vagy a beállítási javaslatoknál.
→ *"Így sikerülni fog", Oldal 38*
- Ha nem melegíti elő a készüléket, akár 20%-os energiamegtakarítást is elérhet.

Használjon sötét, feketére lakkozott vagy zománcozott sütőformákat.
- Ezek a sütőformák különösen jól veszik fel a hőt.

Működés közben lehetőleg ritkán nyissa ki a készülék ajtaját.
- A sütőtér hőmérséklete így állandó marad, és a készüléknek nem kell utánfűtenie.

Süssön több ételt egyszerre vagy közvetlenül egymás után.
- A sütőtér az első sütés után elő van melegítve. Így a következő sütemények sütési ideje rövidebb lesz.

Hosszabb sütési idők esetén 10 perccel a sütési idő vége előtt kapcsolja ki a készüléket.
- A maradék hő elegendő az étel készre sütéséhez.

Vegye ki a nem használt tartozékokat a sütőtérből.
- A felesleges tartozékokat nem kell felmelegíteni.

A mélyhűtött ételeket hagyja kiolvadni elkészítés előtt.
- Ezzel megtakarítja az ételek kiolvasztásához szükséges energiát.

Kapcsolja ki a kijelzőt alapbeállításoknál.
→ *"Alapbeállítások", Oldal 23*
- Energiát takaríthat meg, ha a kijelzés ki van kapcsolva.

Megjegyzés:

A készülék energiaigénye:
- hálózatvezérelt készenléti üzemmódban max. 2 W
- nem hálózatvezérelt készenléti üzemmódban, kikapcsolt kijelzővel max. 0,5 W

4 Ismerkedés

4.1 Kezelőfelület

A kezelőpanelen beállíthatja készülékének összes funkcióját, és információkat kaphat az üzemállapotról.
A készüléktípustól függően a kép részletei eltérhetnek, pl. a szín és a forma.

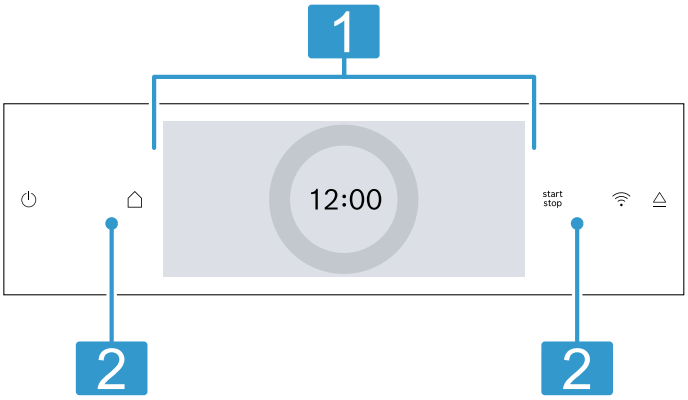

1	**Kijelző beállítógyűrűvel** A kijelzőn keresztül, a digitális beállítógyűrűvel állíthatja be a készüléket. Itt az aktuális beállítások, a választható lehetőségek, illetve információs szövegek láthatók. → *"Kijelző", Oldal 7*
2	**Gombok** A gombokkal különböző funkciók állíthatók be közvetlenül. → *"Gombok", Oldal 7*

4.2 Gombok

A gombokkal közvetlenül választhatja ki a különféle funkciókat.

Gomb	Funkció
⏻	A készülék be- vagy kikapcsolása. → *"A kezelés alapjai", Oldal 13*
⌂	Üzemmódok menüjének megnyitása. → *"Üzemmódok", Oldal 8*
start stop	Üzem elindítása vagy megszakítása. → *"A kezelés alapjai", Oldal 13*
ᯤ	Home Connect kijelzése. A mezőnek nincs további funkciója. Amikor a szimbólum világít, a készülék csatlakoztatva van. → *"Home Connect ", Oldal 24*
△	Kezelőfelület megnyitása a víztartály kivételéhez. → *"Víztartály megtöltése", Oldal 16*

4.3 Kijelző

A kijelző különböző tartományokra van felosztva.

Digitális beállítógyűrű

A kijelzőn található digitális beállítógyűrűvel módosíthatja a beállított értékeket.
Ha elérte a minimális vagy maximális értéket, akkor ez az érték marad kiírva a kijelzőn. Szükség esetén a beállítógyűrűvel állítsa vissza az értéket.

Finombeállítási értékek
A finombeállításhoz tartsa nyomva a beállítógyűrű megfelelő területét 1-2 másodpercig. A finombeállított értékek pontokban jelennek meg.

Állapotjelző

A kijelző felső részén állapotinformációk jelennek meg.

Szimbólum	Jelentés
⌛	A jelzőóra be van kapcsolva. → *"A jelzőóra beállítása", Oldal 15*
🔑	A gyerekzár be van kapcsolva. → *"Gyerekzár", Oldal 23*
🔒	A készülék ajtaját a tisztítási funkció vagy a gyerekzár reteszeli. → *"Tisztítási funkció 'activeClean pirolízis'", Oldal 28* → *"Alapbeállítások", Oldal 23*
ᯤ	Home Connect Wi-Fi-jel erőssége. A szimbólum minél több vonala van kitöltve, annál erősebb a jel. Ha a szimbólum át van húzva ᯤ, nincs Wi-Fi-jel. Ha a szimbólumnál egy „x” látható ᯤ, akkor nincs kapcsolat a Home Connect-szerverrel. → *"Home Connect ", Oldal 24*
📱	Távoli indítás bekapcsolva a következővel: Home Connect. → *"Home Connect ", Oldal 24*
🔧	Távoli diagnosztika a karbantartáshoz bekapcsolva a következővel: Home Connect. → *"Home Connect ", Oldal 24*
⋮	Hozzáférés különböző funkciókhoz.

Beállítási terület

A kijelző közepén található a beállítási terület.
A beállítási területen az aktuális választási lehetőségek és a már megadott beállítások jelennek meg.
A beállítási tartománytól jobbra és balra, a beállítógyűrűn kívül láthatja a további beállítási lehetőségeket.
A menü és a további beállítási lehetőségek vízszintesen vannak elrendezve. A funkciók választékának listái függőlegesen vannak elrendezve. A beállítási területen való lapozáshoz húzza végig ujját a kijelzőn. Egy funkció kiválasztásához nyomja meg az adott funkciót a kijelzőn.
→ *"Üzemmód beállítása", Oldal 13*

Lehetséges szimbólumok a beállítási területen

Szimbólum	Jelentés
<	Visszalépés egy beállításnál.
↺	Beállított érték visszaállítása.

Megjegyzés: A funkció melletti kék jelölés "new" vagy kék pont azt jelzi, hogy a Home Connect alkalmazás letöltött egy új funkciót, új kedvencet vagy egy frissítést a készülékre.

4.4 Sütőtér

A sütőtér különféle funkciói támogatást nyújtanak a készülék működtetésében.

Állványok

A sütőtérben lévő állványokba különböző magasságban tolhat be tartozékokat.
→ *"Tartozékok", Oldal 10*
A készülék 5 betolási magassággal rendelkezik. A fokozatokat alulról felfelé számozzuk.
Az állványokat kiakaszthatja, pl. tisztítás céljából.
→ *"Állványok", Oldal 34*

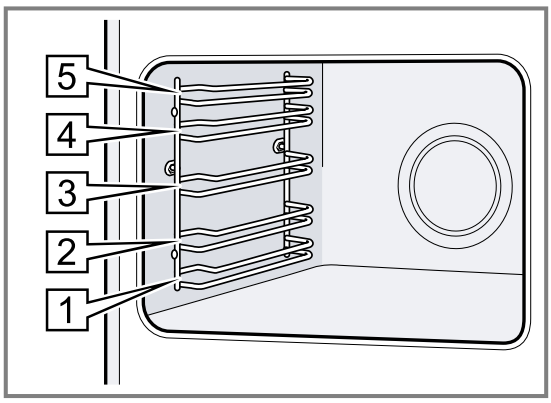

Világítás

A sütőteret egy vagy több sütőlámpa világítja meg.
Ha kinyitja az ajtót, bekapcsol a világítás a sütőtérben.
Ha az ajtó kb. 18 percnél tovább nyitva marad, a világítás megint kikapcsol.
A legtöbb üzemmódban a világítás bekapcsol, amint elindítja az üzemmódot. A legtöbb üzemmódban a világítás kikapcsol, amint leállítja az üzemmódot.

Hűtőventilátor

A hűtőventilátor a készülék hőmérsékletétől függően kapcsol ki vagy be. A meleg levegő az ajtó felett távozik.

FIGYELEM!
Ha letakarja a szellőzőréseket, az a készülék túlmelegedéséhez vezet.
- Ne fedje le a szellőzőréseket.

Azért, hogy a működést követően a sütőtér gyorsabban lehűljön, a hűtőventilátor meghatározott ideig még működik.

A készülék ajtaja

Ha üzem közben kinyitja a készülék ajtaját, akkor az üzemmód leáll. Ha becsukja a készülék ajtaját, az üzemmód automatikusan folytatódik.

Víztartály

A víztartályra a gőzölős fűtési módoknál van szükség.
A víztartály a kezelőfelület mögött található.
→ *"Víztartály megtöltése", Oldal 16*

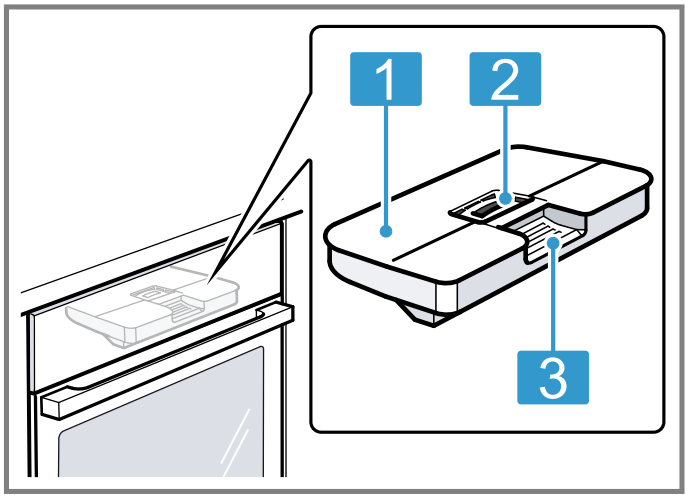

1	Tartályfedél
2	Betöltő- és ürítőnyílás
3	Kivételre és betolásra szolgáló fogantyú

5 Üzemmódok

Itt áttekintheti a készülék üzemmódjait és fő funkcióit.
A ⌂ gomb megnyomásával nyissa meg a menüt.

Üzemmód	Használat
Fűtési módok	Finomhangolt fűtési módokat választhat az étel optimális elkészítéséhez. → *"Fűtési módok", Oldal 9* → *"A kezelés alapjai", Oldal 13*
Gőz	Gőzölős fűtési módokkal kíméletesen készíthet ételeket. → *"Gőz", Oldal 16*
Kedvencek	Saját, mentett beállításait használhatja. → *"Kedvencek", Oldal 22*
Ételek	Előre programozott, ajánlott beállításokat használhat a különféle ételekhez. → *"Ételek", Oldal 21*
Tisztítás	Kiválaszthatja a sütőtér-tisztítási funkciót. → *"Tisztítási funkció 'activeClean pirolízis'", Oldal 28* → *"Tisztítási segéd", Oldal 29* → *"Vízkőmentesítés", Oldal 30* → *"Szárítás", Oldal 30*
Alapbeállítások	Módosíthatja az alapbeállításokat. → *"Alapbeállítások", Oldal 23*

Home Connect
A Home Connect használatával a sütőt összekapcsolhatja egy mobileszközzel, és így lehetősége van a távvezérlésre, és a készülék teljes funkciókínálatának kiaknázására.

A készülék típusától függően a Home Connect alkalmazásban további vagy szélesebb körű készülékfunkciók állnak rendelkezésére. További tudnivalókat az alkalmazásban talál.
→ *"Home Connect ", Oldal 24*

5.1 Fűtési módok

Annak érdekében, hogy mindig megtalálja az ételnek megfelelő fűtési módot, az alábbiakban bemutatjuk a különbségeket és a felhasználási területeket.
Az egyes fűtési módok szimbólumai segítik azok felismerését.

Ha kiválaszt egy fűtési módot, a készülék javasol hozzá egy megfelelő hőmérsékletet vagy fokozatot. Átveheti az értékeket, vagy módosíthatja azokat a megadott területen.
275 °C feletti hőmérséklet-beállítások és a 3. grillfokozat esetén a készülék kb. 40 perc után csökkenti a hőmérsékletet kb. 275 °C-ra, illetve átáll az 1. grillfokozatra.

Szimbólum	Fűtési mód	Hőmérséklet-tartomány	Használat és működési módok
	4D forró levegő	30 - 275°C	Sütés egy vagy több szinten. A ventilátor egyenletesen elosztja a hátfalban lévő körfűtőtest hőjét a sütőtérben.
	Felső/alsó sütés	30 - 300°C	Hagyományos sütés egy szinten. Ez a fűtési mód különösen alkalmas lédús töltelékkel készült süteményekhez. A hő egyenletesen áramlik alulról és felülről.
	Kímélő forró levegő	125–250 °C	A kiválasztott ételek előfűtés nélküli kímélő párolása egy szinten. A ventilátor egyenletesen elosztja a hátfalban lévő körfűtőtest hőjét a sütőtérben. A készíteni kívánt étel fokozatosan készül el a maradékhő segítségével. Sütés közben tartsa a készülék ajtaját becsukva. Ennek a fűtési módnak a használatával kerül sor az energiahatékonysági osztály, illetve az energiafogyasztás meghatározására légkeringetéses üzemmódban.
	Air Fry	30 - 300°C	Ropogósra sütés egy szinten, kevés zsírral. Különösen alkalmas egyébként olajban sütött ételek, pl. hasábburgonya készítésére. A ventilátor a grillfűtőtestekből származó forró levegőt kevergeti az étel körül nagy sebességgel. A távozó levegő elszívása nagyobb erővel történik a sütőtérből.
	Kímélő felső/alsó fűtés	150–250 °C	A kiválasztott ételek kímélő párolása egy szinten. A hő fentről és lentről áramlik. Ennek a fűtési módnak a használatával kerül sor az energiafogyasztás meghatározására hagyományos üzemmódban.
	Légkeveréses grillezés	30 - 300°C	Szárnyas, egész hal vagy nagyobb húsdarabok sütése. A grillfűtőtest és a ventilátor felváltva be- és kikapcsol. A ventilátor a forró levegőt kevergeti az étel körül.
	Grill, nagy felület	Grillfokozatok: 1 = gyenge 2 = közepes 3 = erős	Lapos grillezniva lő, pl. steak, virsli vagy pirítós grillezése. Csőben sütés. A grillfűtőtest alatt lévő teljes felület felforrósodik.
	Grill, kis felület	Grillfokozatok: 1 = gyenge 2 = közepes 3 = erős	Kis mennyiségek, pl. steak, virsli vagy pirítós grillezése. Kis mennyiségek csőben sütése. A grillfűtőtest alatt lévő középső felület felforrósodik.
	Pizzafokozat	30 - 275°C	Pizza vagy olyan ételek elkészítése, amelyek sok alulról jövő hőt igényelnek. Az alsó fűtőtest és a hátfalban lévő körfűtőtest fűt.
	Intenzív sütés	30 - 300°C	Ropogós aljú ételek készítése. A hő fentről és lentről áramlik, lentről különösen erősen.
	Kímélő párolás	70 - 120°C	Elősütött, puha húsdarabok kíméletes és lassú párolása fedő nélkül. A hő alacsony hőmérsékletnél egyenletesen áramlik fentről és lentről.
	Felolvasztás	30 - 60°C	Fagyasztott ételek kíméletes kiolvasztása.

Szimbólum	Fűtési mód	Hőmérséklet-tartomány	Használat és működési módok
	Aszalás	30 - 130°C	Zöldfűszerek, zöldségek és gyümölcsök aszalása.
	Alsó sütés	30 - 250°C	Utánsütés vagy vízfürdőben való gőzölés. A hő alulról áramlik.
	Melegen tartás	50 - 100°C	Főtt ételek melegen tartása.
	Edény előmelegítése	30 - 90°C	Edény előmelegítése.

Gőzölős fűtési módok

A gőzölős fűtési módokat a ⌂ menüben, a "Gőz" menüpontnál találja.

Szimbólum	Fűtési mód	Hőmérséklet-tartomány	Használat és működési módok
	Melegítés	80 - 180°C	Egytálételek és pékáruk kíméletes újramelegítése. A hozzáadott gőzzel az ételek nem száradnak ki.
	Tészta kelesztése	30 - 50°C	Hagyja megkelni a tésztát. A tészta lényegesen gyorsabban kel meg, mint szobahőmérsékleten. A tészta felszíne nem szárad ki.

5.2 Hőmérséklet

Felfűtés közben a legtöbb fűtési módnál leolvashatja a sütőtér aktuális hőmérsékletét kb. 30 °C felett, illetve fölötte a beállított hőmérsékletet.
Az előmelegítés során akkor érte el a készülék az étel betolásához szükséges optimális időpontot, amikor a sütőtér kijelzett hőmérséklete és a beállított hőmérséklet megegyezik.

Megjegyzés: A hőtehetetlenség miatt a megjelenített hőmérséklet a sütőtérben lévő tényleges hőmérsékelettől kicsit eltérhet.

Maradékhő-kijelzés
Ha a készülék ki van kapcsolva, a kezelőgyűrű körül húzódó piros vonal mutatja a sütőtérben lévő maradék hőt. Minél alacsonyabb lesz a hőmérséklet, annál sötétebb a gyűrű. Kb. 60 °C-nál teljesen eltűnik a gyűrű.

6 Tartozékok

Eredeti tartozékokat használjon. Azok a készülékhez készültek.

Megjegyzés: Hő hatására a tartozékok deformálódhatnak. A deformálódás nem befolyásolja a működésüket. A tartozékok lehűlésük után visszanyerik eredeti alakjukat.

Készüléktípustól függően a mellékelt tartozék eltérő lehet.

Tartozékok		Használat
Rostély	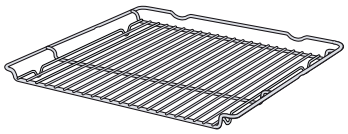	▪ Süteményformák ▪ Felfújtforma ▪ Edény ▪ Hús, pl. sültek vagy grillhús ▪ Mélyhűtött ételek
Univerzális serpenyő	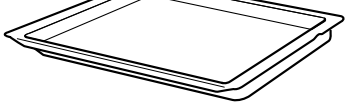	▪ Lédús sütemények ▪ Sütemény ▪ Kenyér ▪ Nagy sültek ▪ Mélyhűtött ételek ▪ Fogja fel a lecsepegő folyadékot, pl. zsírt a rostélyon való grillezésnél.

Tartozékok		Használat
Sütőlap	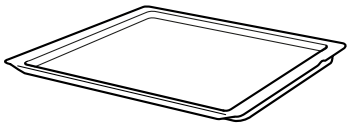	■ Sütőlapon sült sütemény ■ Aprósütemény
Sütőhőmérő	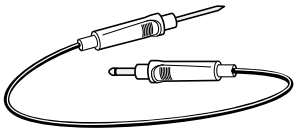	Precíz sütéshez vagy főzéshez. → *"Sütőhőmérő", Oldal 18*

6.1 Beakasztás

A beakasztás megakadályozza, hogy a tartozék kibillenjen, amikor kihúzza.
A tartozékokat akár félig is kihúzhatja, amíg bepattannak. A billenés elleni védelem csak akkor működik, ha megfelelően betolja a tartozékot a sütőtérbe.

6.2 Tartozékok betolása a sütőtérbe

A tartozékokat mindig megfelelő helyzetben tolja be a sütőtérbe. A tartozékok csak így húzhatók ki félig anélkül, hogy kibillennének.

1. A tartozékot úgy fordítsa, hogy a rovátka a hátul legyen és lefelé mutasson.
2. A tartozékot a betolási magasság két vezetősínje közé tolja be.

Rostély	A rostélyt a nyitott oldalával a készülék ajtaja felé és hajlattal ⌣ lefelé tolja be. 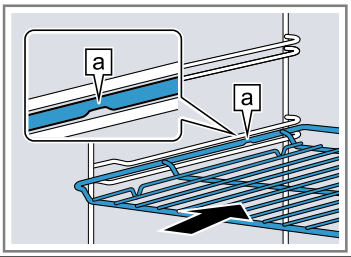
Sütőlap pl. univerzális serpenyő vagy sütőlap	A sütőlapot a bevágással b a készülék ajtaja felé tolja be. 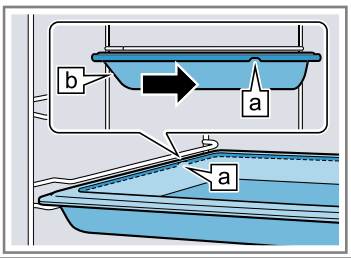

3. A tartozékot teljesen tolja be, hogy az ne érjen a készülék ajtajához.

Megjegyzés: Az üzem közben nem használt tartozékokat vegye ki a sütőtérből.

Tartozékok kombinálása

A lecsepegő folyadék felfogásához az univerzális serpenyőt kombinálhatja a rostéllyal.

1. A rostélyt úgy helyezze rá az univerzális serpenyőre, hogy a két távtartó a hátul az univerzális serpenyő peremére támaszkodjon.
2. Az univerzális serpenyőt a betolási magasság két vezetősínje közé tolja be. A rostélyt pedig a felső vezetőrúd fölé.

Rostély az univerzális serpenyőn	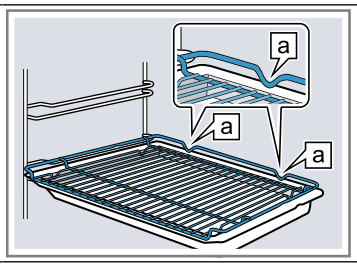

6.3 Egyéb tartozékok

Egyéb tartozékokat a vevőszolgálatnál, a szakkereskedésekben vagy az interneten vásárolhat.
Készülékéhez átfogó kínálatot talál a prospektusainkban vagy az interneten:
www.bosch-home.com
A tartozékok készülékspecifikusak. Vásárláskor mindig pontosan adja meg készüléke azonosítószámát (E-Nr.). Az online shopban vagy a vevőszolgálatnál megtudhatja, hogy melyik tartozék áll rendelkezésre az Ön készülékéhez.

7 Az első használat előtt

Végezze el az első üzembe helyezéshez szükséges beállításokat. Tisztítsa meg a készüléket és a tartozékokat.

7.1 Az első üzembe helyezés előtt határozza meg a vízkeménységet

Az első üzembe helyezés előtt vízszolgáltatójánál tájékozódjon csapvize vízkeménységéről. Ahhoz, hogy a készülék megbízhatóan emlékeztessen a küszöbön álló vízkőmentesítésre, helyesen kell beállítania a vízkeménységi tartományt.

FIGYELEM!

Ha nem megfelelő a vízkeménység beállítása, akkor a készülék nem tudja időben elkezdeni a vízkőmentesítést.

- Állítsa be megfelelően a vízkeménységet.

Készülék károsodása nem megfelelő folyadékok használata miatt.

- Ne használjon desztillált vizet, magas klórtartalmú csapvizet (> 40 mg/l) vagy más folyadékot.
- Kizárólag friss, hideg csapvizet, lágyított vizet vagy szénsavmentes ásványvizet használjon.

Szűrt vagy ásványmentesített víz használata esetén üzemzavarok léphetnek fel. A készülék a teli víztartály ellenére utántöltésre szólíthat fel, vagy a gőzölős üzem 2 perc után megszakad.

- Szükség esetén keverje össze a szűrt vagy ásványmentesített vizet palackozott szénsavmentes ásványvízzel 1:1 arányban.

Megjegyzések

- Ha ásványvizet használ, állítsa be a „nagyon kemény” vízkeménységi tartományt. Kizárólag szénsavmentes ásványvizet használjon.
- Ha a vezetékes víz nagyon kemény, akkor lágyított víz használatát ajánljuk. Ha kizárólag lágyított vizet használ, állítsa be a „lágyított” vízkeménységi tartományt.

Beállítás	Vízkeménység mmol/l-ben	Német keménységi fok °dH	Francia keménységi fok °fH
0 (lágyított)[1]	-	-	-
1 (lágy)	1,5-ig	8,4-ig	15-ig
2 (közepes)	1,5–2,5	8,4–14	15–25
3 (kemény)	2,5-3,8	14–21,3	25–38
4 (nagyon kemény)[2]	3,8 felett	21,3 felett	38 felett

[1] Csak akkor állítsa be, ha kizárólag lágyított vizet használ.
[2] Ásványvízhez is állítsa be. Kizárólag szénsavmentes ásványvizet használjon.

7.2 Az első üzembe helyezés

Az elektromos hálózatra való csatlakoztatás után el kell végeznie a készülék első üzembe helyezéséhez szükséges beállításokat. Eltarthat néhány percig, amíg a kijelzőn megjelennek a beállítások.

1. Kapcsolja be a készüléket a ⏻ gombbal.
✔ Megjelenik az első beállítás.
2. Ha a beállítás módosítására van szükség, koppintson a listában szereplő valamelyik értékre, vagy a beállítógyűrűvel módosítsa az értéket.
   Lehetséges beállítások:
   – Nyelv
   – Home Connect → *"Home Connect ", Oldal 24*
   – Pontos idő
     → *"A pontos idő beállítása", Oldal 24*
   – Vízkeménység
     → *"Az első üzembe helyezés előtt határozza meg a vízkeménységet", Oldal 12*
3. Nyomja meg a "Tovább" lehetőséget, és lépjen a következő beállításra.
4. A beállításokat áttekintheti és szükség esetén módosíthatja.
✔ Az utolsó beállítás után a kijelzőn megjelenik egy üzenet, mely szerint az első üzembe helyezés befejeződött.
5. Egyszer nyissa ki és csukja be a készülék ajtaját, hogy a készülék elvégezhesse az önellenőrzést az első fűtés előtt.

7.3 A készülék tisztítása az első használat előtt

Mielőtt először készítene ételt a készülékkel, tisztítsa meg a sütőteret és a tartozékokat.

1. A termékinformációkat és a tartozékokat vegye ki a sütőtérből. Távolítsa el a készülékről kívül és belül a csomagolás maradványait, például a sztiropor golyócskákat vagy ragasztószalagokat.
2. Törölje le a sütőtér sima felületeit puha, nedves törlőkendővel.
3. Kapcsolja be a készüléket a ⏻ gombbal.
4. Töltse fel a víztartályt.
   → *"Víztartály megtöltése", Oldal 16*
5. A következő beállításokat adja meg:

Fűtési mód	4D forró levegő
Hőmérséklet	maximális
Gőz hozzáadása	3
Időtartam	1 óra

   → *"A kezelés alapjai", Oldal 13*
6. Indítsa el az üzemmódot.
   – Szellőztesse ki a konyhát, amíg a készülék felfűt.
✔ Ha az időtartam letelt, egy hangjelzés hallható. A kijelzőn megjelenik egy üzenet, mely szerint az üzem befejeződött.
7. Kapcsolja ki a készüléket a ⏻ gombbal.

8. Ha a készülék lehűlt, tisztítsa meg a sütőtér sima felületeit mosogatószeres vízzel és mosogatóruhával.
9. A tartozékokat alaposan tisztítsa meg mosogatószeres vízzel és mosogatóruhával vagy puha kefével.
10. Ürítse ki a víztartályt és szárítsa ki a sütőteret.
→ *"Minden gőzölős üzemmód után", Oldal 17*

8 A kezelés alapjai

8.1 A készülék bekapcsolása

- Kapcsolja be a készüléket a ⏻ gombbal.
- ✔ A menü megjelenik a kijelzőn.

8.2 A készülék kikapcsolása

Ha nem használja a készüléket, akkor kapcsolja ki. Ha a készüléket hosszabb ideig nem használja, akkor az automatikusan kikapcsol.

- Kapcsolja ki a készüléket a ⏻ gombbal.
- ✔ A készülék kikapcsol. Az éppen futó funkciók működése megszakad.
- ✔ A kijelzőn megjelenik a pontos idő vagy a maradékhő-kijelzés.

8.3 Működés indítása

Minden üzemmódot el kell indítania.

FIGYELEM!

Ha víz van a sütőtér alján miközben a készüléket 120 °C feletti hőmérsékleten üzemelteti, az a zománc sérülését okozza.

- Ne indítson el semmilyen üzemmódot, ha víz van a sütőtér alján.
- Üzemeltetés előtt törölje fel a vizet a sütőtér aljáról.
- A start stop szimbólummal indítsa el az üzemmódot.
- ✔ A kijelzőn megjelennek a beállítások.

8.4 A működés szüneteltetése

Rövid időre megszakíthatja, majd újra folytathatja az üzemet.

1. Nyomja meg a start stop gombot az üzemmód megszakításához.
2. Az üzem folytatásához nyomja meg ismét az start stop elemet.

8.5 Üzemmód beállítása

Miután bekapcsolta a készüléket, a menü megjelenik a kijelzőn.

1. A különféle lehetőségek közötti lapozáshoz húzza végig ujját a kijelzőn.
   - További beállítási lehetőségek kereséséhez a menüben, húzza ujját jobbra vagy balra.
   - A választéklistában történő lapozáshoz húzza ujját lefele vagy felfele.
2. Egy funkció kiválasztásához nyomja meg az adott funkciót a kijelzőn.
   - ✔ A funkciótól függően lehetséges beállítási értékek vagy további választható opciók jelennek meg.
3. Ha vissza kíván térni egy beállításhoz, nyomja meg a < gombot.
4. A kijelzőn található digitális beállítógyűrűvel módosíthatja a beállított értékeket:
   - húzza ujját igény szerint az óramutató járásával megegyező vagy ellentétes irányban a beállítógyűrű fölött,
   - vagy nyomja meg egy bizonyos helyen a beállítógyűrűt..
5. A start stop szimbólummal indítsa el az üzemmódot.
6. Ha az üzemmód befejeződött:
   - Igény szerint további beállításokat adhat meg, és újraindíthatja az üzemet.
   - Ha az étel elkészült, kapcsolja ki a készüléket a ⏻ gombbal.

Megjegyzés: Beállításait "Kedvencek" ☆ formájában mentheti, és újból felhasználhatja.
→ *"Kedvencek", Oldal 22*

8.6 Fűtési mód és hőmérséklet beállítása

1. Nyomja meg a "Fűtési módok" menüpontot.
2. Koppintson a kívánt fűtési módra.
3. A beállítógyűrűvel állítsa be a hőmérsékletet vagy a fokozatot.
   Igény szerint további beállításokat lehet végrehajtani:
   - → *"Gyors felfűtés", Oldal 14*
   - → *"Időfunkciók", Oldal 14*
   - → *"Gőz", Oldal 16*
   - → *"Ventilátorfunkció 'Crisp Finish'", Oldal 18*
   - → *"Sütőhőmérő", Oldal 18*
4. A start stop gombbal indítsa el az üzemmódot.
   - ✔ A készülék elkezd melegíteni.
   - ✔ A kijelzőn láthatók a beállítási értékek, és az idő, mióta az üzemmód fut.
5. Ha az üzemmód befejeződött:
   - Igény szerint további beállításokat adhat meg, és újraindíthatja az üzemet.
   - Ha az étel elkészült, kapcsolja ki a készüléket a ⏻ gombbal.

Megjegyzés: Az ételhez leginkább megfelelő fűtési módot a Fűtési módok leírásában találja.
→ *"Fűtési módok", Oldal 9*

Fűtési mód megváltoztatása

Ha módosítja a fűtési módot, a többi beállítás is alaphelyzetbe áll.

1. Nyomja meg a start stop gombot.
2. Nyomja meg a < gombot.
3. Koppintson a kívánt fűtési módra.
4. Állítsa be és indítsa el újra az üzemmódot a következővel: start stop.

A hőmérséklet módosítása

A hőmérsékletet vagy az időtartamot az üzem elindítása után bármikor módosíthatja.

1. Nyomja meg a kívánt hőmérsékletet.
2. A beállítógyűrűvel módosítsa a hőmérsékletet.
   - ✔ A készülék átveszi a módosítást.

8.7 Információk megjelenítése

A legtöbb esetben megtekintheti az éppen működő funkcióra vonatkozó információkat. Egyes útmutatásokat a készülék automatikusan jelenít meg, pl. megerősítésként, illetve felszólításként vagy figyelmeztetésként.

1. Nyomja meg a ⓘ "Infó" gombot.
✔ Az információk néhány másodpercre jelennek meg.
2. A nagy mennyiségű információt tartalmazó üzenetben való lapozáshoz húzza végig ujját a kijelzőn.
3. Igény szerint lépjen ki az üzenetből a következővel: ⟨.

8.8 Sabbat-konform kezelés

Ha készülékét sabbat-konform módon kívánja kezelni, akkor használja az időfunkciókat, illetve módosítsa a világítás alapbeállítását.

Megjegyzés: Ha működés közben kinyitja a készülék ajtaját, a készülék nem fűt tovább. Ha becsukja a készülék ajtaját, a készülék tovább fűt. Ha készülékét sabbat-konform módon kívánja kezelni, akkor csak az üzem befejeztével nyissa ki a készülék ajtaját.

1. A „Világítás” alapbeállítását módosítsa „Mindig ki” értékre.
→ *"Alapbeállítások", Oldal 23*
Így a világítás a sütőtérben kikapcsolva marad üzem közben, és akkor is, ha kinyitja az ajtót.
2. Állítsa be a kívánt üzemmódot.
→ *"Üzemmód beállítása", Oldal 13*
→ *"Fűtési mód és hőmérséklet beállítása", Oldal 13*
3. Állítsa be az üzemmódnak megfelelő kívánt időtartamot.
→ *"Időtartam beállítása", Oldal 15*
→ *"Időfunkciók", Oldal 14*
4. A "Befejezési idő" gombbal beállíthatja azt az időpontot, amikor az üzem befejeződik.
→ *"Befejezés beállítása", Oldal 15*
→ *"Időfunkciók", Oldal 14*
5. Az ételt helyezze a sütőtérbe, mielőtt a készülék elkezdene felfűteni.
6. A start stop szimbólummal indítsa el az üzemmódot.
✔ A kijelző a kezdésig hátralévő időt mutatja. A készülék várakozik.
✔ Amikor eléri a kiszámított kezdési időt, a készülék melegíteni kezd, és az időtartam letelte követhető.
7. Ha az üzemmód befejeződött, vegye ki az ételt a sütőtérből. Mintegy 15–20 perc elteltével a készülék automatikusan és teljesen kikapcsol.
Megjegyzés: Igény szerint módosítsa újra a világítás alapbeállítását.

9 Gyors felfűtés

Időmegtakarítás céljából a gyors felfűtés 100 °C feletti beállított hőmérséklet esetén lerövidítheti a felfűtési időt.
A következő fűtési módoknál lehetséges a gyors felfűtés:
- 4D forró levegő
- Felső/alsó fűtés
- Intenzív fűtés

9.1 Gyors felfűtés beállítása

Az egyenletes sütési eredmény érdekében csak akkor helyezze az ételt a sütőtérbe, amikor a gyors felfűtés befejeződött.

Megjegyzés: Csak akkor állítson be egy időtartamot, ha a gyors felfűtés már befejeződött.

1. Megfelelő fűtési módot és 100 °C feletti hőmérsékletet állítson be.
200 °C-os beállított hőmérséklettől automatikusan bekapcsol a gyors felfűtés.
2. Nyomja meg a "Gyors felfűtés" gombot.
✔ A szimbólum pirosan világít.
3. A start stop szimbólummal indítsa el az üzemmódot.
✔ A gyors felfűtés elkezdődik.
✔ Ha a gyors felfűtés befejeződött, hangjelzés hallatszik. A szimbólum ismét fehérre vált.
4. Helyezze az ételt a sütőtérbe.

A gyors felfűtés megszakítása

▸ Nyomja meg a "Gyors felfűtés" gombot.
✔ A szimbólum ismét fehérre vált.

10 Időfunkciók

Egy üzemnél beállíthatja az időtartamot, illetve azt az időpontot, amikor az üzem befejeződik. A jelzőóra az üzemtől függetlenül beállítható.

Időfunkció	Használat
Időtartam	Ha beállít egy időtartamot az üzemhez, akkor a készülék az időtartam lejárta után automatikusan befejezi a melegítést.
Befejezés	Időtartamként beállíthatja azt az időpontot, amikor az üzem befejeződik. A készülék automatikusan elindul úgy, hogy az üzem a kívánt időben befejeződjön.
Jelzőóra	A jelzőórát a működéstől függetlenül beállíthatja. Ez nincs hatással a készülékre.

10.1 Időtartam beállítása

Az üzemeléshez legfeljebb 24 órás időtartamot állíthat be.

Követelmény: Egy üzemmód és egy hőmérséklet vagy fokozat legyen beállítva.

1. Nyomja meg a "Időtartam" gombot.
2. Az időtartam beállításához nyomja meg a megfelelő célértéket, pl. a "h" órakijelzést vagy az "m" perckijelzést.
✔ A kiválasztott érték kékkel megjelölve jelenik meg.
3. A beállítógyűrűvel állítsa be az időtartamot. Igény szerint a gombbal állítsa vissza a beállított értéket.
4. A start stop szimbólummal indítsa el az üzemmódot.
✔ A készülék melegíteni kezd, és az időtartam letelte követhető.
✔ Ha az időtartam letelt, egy hangjelzés hallható. A kijelzőn megjelenik egy üzenet, mely szerint az üzem befejeződött.
5. Ha az időtartam letelt:
   – Igény szerint további beállításokat adhat meg, és újraindíthatja az üzemet.
   – Ha az étel elkészült, kapcsolja ki a készüléket a gombbal.

Időtartam módosítása

Az időtartamot bármikor módosíthatja.

1. Nyomja meg az időtartam értékét.
2. A beállítógyűrűvel módosítsa az időtartamot.
✔ A készülék átveszi a módosítást.

Időtartam megszakítása

Bármikor megszakíthatja az időtartamot.

1. Nyomja meg az időtartam értékét.
2. Állítsa vissza az időtartamot a következővel: .

   Megjegyzés: Az időtartam megadását igénylő üzemmódoknál a készülék mindig visszaállítja az időtartamot az előzőleg beállított értékre.
✔ A készülék átveszi a módosítást.

10.2 Befejezés beállítása

Legfeljebb 24 órával tolhatja el azt az időpontot, amikor szeretné, hogy az üzem időtartama lejárjon.

Megjegyzések

- A jó sütési eredmény eléréséhez ne tolja el az időpontot azután, hogy már elindult az üzem.
- Ne hagyja túl sokáig a sütőtérben az ételeket, nehogy megromoljanak.

Követelmények

- Egy üzemmód és egy hőmérséklet vagy fokozat legyen beállítva.
- Egy időtartam be van állítva.

1. Nyomja meg a "Befejezési idő" gombot.
2. Az időpont beállításához nyomja meg az órakijelzést vagy a perckijelzést.
✔ A kiválasztott érték kékkel megjelölve jelenik meg.
3. A beállítógyűrűvel tolja el az időpontot. Igény szerint a gombbal állítsa vissza a beállított értéket.
4. A start stop gombbal indítsa el az üzemmódot.
✔ A kijelző a kezdésig hátralévő időt mutatja. A készülék várakozik.
✔ Amikor eléri a kiszámított kezdési időt, a készülék melegíteni kezd, és az időtartam letelte követhető.
✔ Ha az időtartam letelt, egy hangjelzés hallható. A kijelzőn megjelenik egy üzenet, mely szerint az üzem befejeződött.
5. Ha az időtartam letelt:
   – Igény szerint további beállításokat adhat meg, és újraindíthatja az üzemet.
   – Ha az étel elkészült, kapcsolja ki a készüléket a gombbal.

Befejezés módosítása

A jó sütési eredmény érdekében csak addig módosíthatja a beállított befejezést, amíg az üzem el nem indul és az időtartam le nem telik.

1. Nyomja meg a befejezési idő értékét.
2. A beállítógyűrűvel módosítsa a befejezés időpontját.
✔ A készülék átveszi a módosítást.

Befejezés megszakítása

A beállított befejezési időpontot bármikor törölheti.

1. Nyomja meg a befejezési idő értékét.
2. Állítsa vissza a befejezési időt a következővel: .

   Megjegyzés: Az időtartam megadását igénylő üzemmódoknál a készülék mindig visszaállítja az időtartam végét jelentő időpontot a lehető legközelebbi időpontra.
✔ A készülék átveszi a módosítást.

10.3 A jelzőóra beállítása

A jelzőóra az üzemtől függetlenül működik. A jelzőórával legfeljebb 24 órás időtartamot állíthat be. A jelzőórának saját hangjelzése van, így Ön hallja, hogy a jelzőóra vagy egy időtartam járt-e le.

1. Az állapotkijelzőn nyomja meg a következőt: ⋮.
2. Nyomja meg a gombot.
3. A jelzőóra beállításához nyomja meg a megfelelő célértéket a kijelzőn, pl. az "m" perckijelzést vagy az "s" másodperckijelzést.
✔ A kiválasztott érték kékkel megjelölve jelenik meg.
4. A beállítógyűrűvel állítsa be a jelzőórát. Igény szerint a gombbal állítsa vissza a beállított értéket.
5. A jelzőóra indításához nyomja meg a kijelzőn a következőt: "Start" ▷.
✔ A jelzőórán lefut az idő.
✔ A jelzőóra akkor is látható marad a kijelzőn, ha a készülék ki van kapcsolva.
✔ Ha bekapcsolta a készüléket, akkor a kijelzőn megjelennek az aktuális üzem beállításai. A jelzőóra az állapotkijelzőn jelenik meg.
✔ Ha a jelzőóra ideje letelt, egy hangjelzés hallható. A kijelzőn megjelenik egy üzenet, mely szerint a jelzőóra működése befejeződött.

Jelzési idő módosítása

A jelzőórát bármikor módosíthatja.

1. Ha a jelzőóra a háttérben fut, először a megnyomásával válassza ki a vekkert.
2. Nyomja meg a || gombot.
3. A beállítógyűrűvel módosítsa a jelzőórát.
4. Erősítse meg a ▷ gombbal.

Jelzőóra megszakítása

A jelzőóra működését bármikor megszakíthatja.

1. Ha a jelzőóra a háttérben fut, először a ⌛ megnyomásával válassza ki a vekkert.
2. Nyomja meg a ❚❚ gombot.
3. Állítsa vissza a jelzőórát a következővel: ↺.
4. Erősítse meg a ▷ gombbal.

11 Gőz

Az ételeket különösen kíméletesen főzheti gőz segítségével. Használhatja a gőzölős fűtési módokat, de egyes fűtési módoknál bekapcsolhatja a hozzáadott gőzt is.

⚠ **FIGYELMEZTETÉS – Forrázásveszély!**

A készülék ajtajának kinyitásakor forró gőz távozhat a készülékből. A gőz a hőmérséklettől függően nem látható.

- Óvatosan nyissa ki a készülék ajtaját.
- Tartsa távol a gyerekeket.

11.1 Minden gőzölős üzemmód előtt

Minden gőzölős üzemmód előtt ellenőrizze, hogy a készülékben van-e elég víz.

Víztartály megtöltése

⚠ **FIGYELMEZTETÉS – Tűzveszély!**

A gyúlékony anyagok gőzei lángra kaphatnak a sütőtér forró felületeitől (belobbanás). A készülék ajtaja kivágódhat. Forró gőzök és szúrólángok csaphatnak ki.

- Gyúlékony folyadékokat (pl. alkoholtartalmú italokat) ne töltsön a víztartályba.
- A víztartályba kizárólag vizet vagy általunk javasolt vízkőoldó oldatot töltsön.

⚠ **FIGYELMEZTETÉS – Égési sérülések veszélye!**

A készülék működése közben a víztartály felmelegedhet.

- A készülék előző működése után várja meg, amíg a víztartály lehűl.
- Vegye ki a víztartályt a készülékből.

Követelmény: A vízkeménység beállítása megfelelő.

1. Nyomja meg a △ gombot.
✔ A készülék automatikusan előretolja a kezelőfelületet.
2. A kezelőfelületet húzza előre két kézzel, majd tolja felfelé, amíg be nem pattan ①.
3. Húzza ki a víztartályt a készülékből ②.

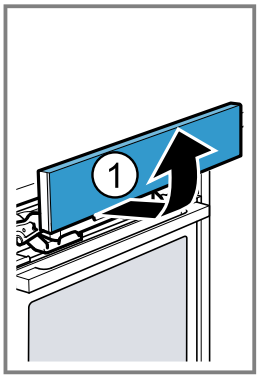

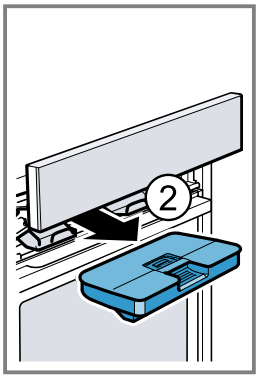

4. Nyomja meg a víztartály fedelét a tömítés mentén, hogy ne folyjon ki víz a víztartályból.
5. Vegye le a víztartály burkolatát [a].
6. Töltse meg a víztartályt a „max” [b] jelölésig vízzel.

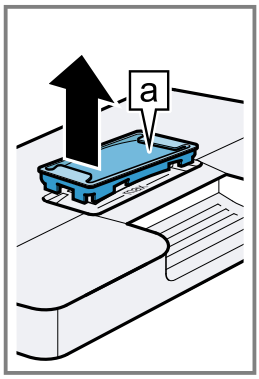

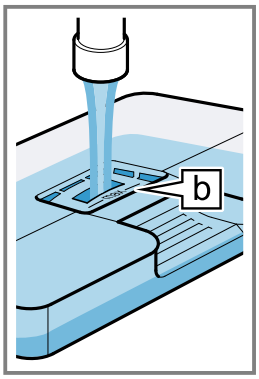

7. Helyezze vissza a burkolatot a víztartály nyílásába.
8. Helyezze be a feltöltött víztartályt ①. Eközben ügyeljen rá, hogy a víztartály bepattanjon hátul a tartókba [a].

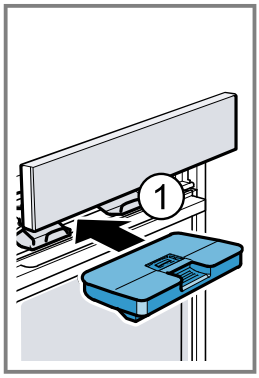

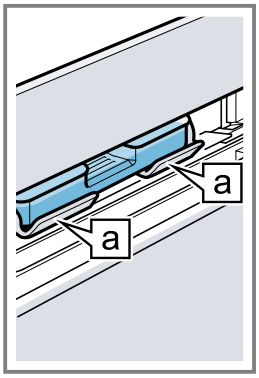

9. Lassan tolja lefelé a kezelőfelületet, majd nyomja hátra, amíg az teljesen be nem zárul.

11.2 Beállítási lehetőségek gőzzel

Készülékével különféle módon készíthet ételeket.

Gőzölős fűtési módok

Különféle gőzölős fűtési módok állnak rendelkezésére, amelyeknél forró gőz segítségével kíméletesen készíthet ételeket.

FIGYELEM!

Gőzölős üzemmódoknál nagy mennyiségű vízgőz keletkezik. A sütőtér alatti vízgyűjtő mélyedésben összegyűlt kondenzvíz túlfolyhat, és károsíthatja a mellette lévő bútorokat.

- Az üzemelés időtartama alatt ne, vagy a lehető legritkábban nyissa ki a készülék ajtaját.

Melegítés

A melegítéssel ♨ újramelegítheti a már elkészült ételeket, vagy készre sütheti az előző nap előkészített péksüteményeket.

Tészta kelesztése

A tészta kelesztése gőzölős fűtési móddal a tészta sokkal gyorsabban kel, mint szobahőmérsékleten, és nem is szárad ki.

Gőz hozzáadása

Hozzáadott gőzzel való főzés esetén a készülék működése közben különböző időközönként történik a gőz befúvása a sütőtérbe. Így a sülő ételen ropogós kéreg és fényes felület képződik. A hús belülről szaftos és puha lesz, és csak minimális mértékben veszít méretéből. A hozzáadott gőzt a következő funkciókkal kombinálhatja:

- Fűtési módok → *Oldal 13*
  - 4D forró levegő
  - Felső/alsó fűtés
  - Légkeverős grillezés
  - Melegen tartás
- → *"Ételek", Oldal 21*
- → *"Sütőhőmérő", Oldal 18*

Gőzlöket

A gőzlökettel célzottan adhat hozzá időnként intenzív gőzt. Különösen a kenyér és a zsemle kel meg szépen, továbbá ropogósak lesznek, és szép színt kapnak.
A készülék kb. 3–5 percenként fúj gőzlöketeket a sütőtérbe. Az üzemmódtól függően többször is aktiválhatja a gőzlöketet.
A gőzlöketet a következő funkciókkal kombinálhatja:

- Fűtési módok → *Oldal 13*
  - 4D forró levegő
  - Felső/alsó fűtés
  - Légkeverős grillezés
- → *"Sütőhőmérő", Oldal 18*

Megjegyzés: A gőzlöketet csak 120 °C feletti sütőtérhőmérsékletek felett használja.

11.3 Hozzáadott gőz beállítása

Követelmények

- Ügyeljen az aktuális üzemmód adataira.
  → *"Beállítási lehetőségek gőzzel", Oldal 16*
- A víztartály tele van. Ha üzem közben kiürül a víztartály, a kijelzőn megjelenik egy üzenet. Az üzemmód gőz hozzáadása nélkül folytatódik.
  → *"Víztartály megtöltése", Oldal 16*

1. Koppintson a menüben a kívánt üzemmódra.
2. Adja meg az üzemmódhoz a beállításokat, pl. fűtési mód és hőmérséklet.
3. Nyomja meg a "Gőz hozzáadása" gombot.
4. A beállítógyűrűvel állítsa be a gőzfokozatot.

Gőzfokozat	Gőz hozzáadása
1	csekély
2	közepes
3	erős

5. A(z) start stop szimbólummal indítsa el az üzemmódot.
✔ A készülék elkezd melegíteni.
✔ A kijelzőn láthatók a beállítási értékek, és az idő, mióta az üzemmód fut.
6. Ha az étel elkészült, kapcsolja ki a készüléket a(z) gombbal.
7. Ürítse ki a víztartályt és szárítsa ki a sütőteret.
   → *"Minden gőzölős üzemmód után", Oldal 17*

Hozzáadott gőz módosítása

A hozzáadott gőzt bármikor módosíthatja vagy kikapcsolhatja.

1. Nyomja meg a gőz hozzáadása lehetőséget.
2. A hozzáadott gőzt módosíthatja vagy kikapcsolhatja a kezelőgyűrűvel.
✔ A készülék átveszi a módosítást.

11.4 Gőzlöket beállítása

Követelmények

- Ügyeljen az aktuális üzemmód adataira.
  → *"Beállítási lehetőségek gőzzel", Oldal 16*
- A víztartály tele van. Ha üzem közben kiürül a víztartály, a kijelzőn megjelenik egy üzenet. Az üzemmód megszakad.
  → *"Víztartály megtöltése", Oldal 16*

1. Koppintson a menüben a kívánt üzemmódra.
2. Adja meg az üzemmódhoz a beállításokat, pl. fűtési mód és hőmérséklet.
3. A start stop gombbal indítsa el az üzemmódot.
4. A kívánt időpontban nyomja meg a következőt: "Gőzlöket".
   A gőzlöketet csak akkor használja, ha a készülék teljesen felfűtött.
5. Nyomja meg a "Be" lehetőséget a beállítógyűrűn.
✔ A készülék felmelegíti a vizet.
6. Ha a víz felmelegedett, nyomja meg újból a "Gőzlöket" lehetőséget.
   Megjegyzés: Ha a gyors felfűtés aktiválva van, a gőzlöket csak akkor használható, ha a gyors felfűtés befejeződött.
✔ A gőzlöket aktiválódik, és a készülék kb. 3–5 percenként fúj gőzlöketeket a sütőtérbe.
✔ Ha a gőzlöket befejeződött, az üzem normál módon folytatódik. Üzemmódtól függően a gőzlöket igény szerint újra aktiválható.
7. Ha az étel elkészült, kapcsolja ki a készüléket a gombbal.
8. Ürítse ki a víztartályt és szárítsa ki a sütőteret.
   → *"Minden gőzölős üzemmód után", Oldal 17*

Gőzlöket megszakítása

A gőzlöket működését bármikor megszakíthatja.

1. Nyomja meg a "Gőzlöket" gombot.
2. Nyomja meg a "Ki" lehetőséget a beállítógyűrűn.
✔ Az üzemmód gőzlöket nélkül folytatódik.

11.5 Minden gőzölős üzemmód után

Minden gőzölős üzemmód után szárítsa ki a készüléket.

Megjegyzés: Gőzölős üzemmód használata után vízkőnyomok maradhatnak a sütőtérben. Ez nem befolyásolja a készülék működőképességét. A vízkőlerakódásokat meleg vízzel és ecetbe mártott törlőruhával távolíthatja el. Vegye figyelembe a tisztításra vonatkozó adatokat.
→ *"Tisztítás és ápolás", Oldal 26*

Víztartály kiürítése

⚠ **FIGYELMEZTETÉS – Égési sérülések veszélye!**
A készülék működése közben a víztartály felmelegedhet.
- A készülék előző működése után várja meg, amíg a víztartály lehűl.
- Vegye ki a víztartályt a készülékből.

FIGYELEM!
Ha a forró sütőtérben szárítja a víztartályt, akkor az károsodni fog.
- A víztartályt ne szárítsa a forró sütőtérben.

A víztartály károsodik, ha mosogatógépben tisztítja.
- Ne tisztítsa a víztartályt mosogatógépben.
- A víztartályt egy puha törlőruhával és szokványos tisztítószerrel tisztítsa.

1. A ⏏ gombbal nyissa ki a kezelőfelületet.
2. Vegye ki a víztartályt.
3. Óvatosan vegye le a víztartály fedelét.
4. Ürítse ki a víztartályt, tisztítsa meg mosogatószerrel, majd tiszta vízzel alaposan öblítse ki.
5. Puha törlőkendővel törölje szárazra az összes alkatrészt.
6. Dörzsölje szárazra a fedél tömítését.
7. Nyitott fedéllel hagyja kiszáradni a víztartályt.
8. Helyezze vissza a víztartály fedelét, és nyomja a helyére.
9. Helyezze be a víztartályt és csukja le a kezelőfelületet.

Vízgyűjtő mélyedés tisztítása

⚠ **FIGYELMEZTETÉS – Égési sérülések veszélye!**
A készülék üzem közben felforrósodik.
- Tisztítás előtt hagyja lehűlni a készüléket.

Követelmény: A sütőtér lehűlt.

1. Nyissa ki a készülékajtót.
2. **Megjegyzés:**
   A vízgyűjtő mélyedés a a sütőtér alatt található.

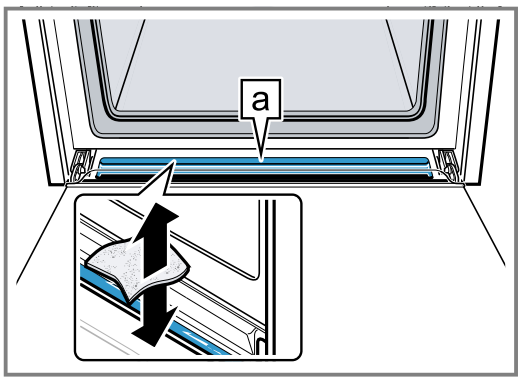

   A vízgyűjtő mélyedésben a lévő vizet egy nedvszívó kendővel itassa fel és óvatosan törölje ki.

Párolótér szárítása

Minden gőzölős üzemmód után szárítsa ki a sütőteret.
- A sütőteret kézzel szárítsa ki, vagy használja a szárítási funkciót.
  → *"Szárítás", Oldal 30*

12 Ventilátorfunkció "Crisp Finish"

A ventilátorfunkció "Crisp Finish" elvonja a nedvességet a sütőtérből, hogy az étel ropogósabb legyen.
A készülék ajtajának kinyitásakor távozó forró gőz mennyisége csökkenhet.

12.1 Ventilátorfunkcióval használható fűtési módok

Csak bizonyos fűtési módok használhatók a ventilátorfunkcióval együtt.
A következő fűtési módoknál használhatja a ventilátorfunkciót:
- 4D forró levegő
- Felső/alsó fűtés
- Légkeverős grillezés
- Pizzafokozat
- Intenzív fűtés

12.2 Ventilátorfunkció beállítása

A ventilátorfunkciót bármikor bekapcsolhatja, még az üzem elindítása után is.

1. Megfelelő fűtési módot és hőmérsékletet állítson be.
   Igény szerint további beállításokat adhat meg és kombinálhat a ventilátorfunkcióval.
   A gőz hozzáadása nem kombinálható a ventilátorfunkcióval.
2. Nyomja meg a "Crisp Finish" gombot.
3. Nyomja meg a "Be" lehetőséget a beállítógyűrűn.
4. A start stop szimbólummal indítsa el az üzemmódot.
   ✔ A készülék elkezd melegíteni.
   ✔ A kijelzőn láthatók a beállítási értékek.
5. Ha az étel elkészült, kapcsolja ki a készüléket a ⏻ gombbal.

Megjegyzés: Üzem közben hangosabb ventilátorzajokat hallhat.

Ventilátorfunkció megszakítása

A ventilátorfunkciót bármikor kikapcsolhatja.

1. Nyomja meg a "Crisp Finish" gombot.
2. Nyomja meg a "Ki" lehetőséget a beállítógyűrűn.
   ✔ Az üzemmód ventilátorfunkció nélkül folytatódik.

13 Sütőhőmérő

Hajszálpontosan süthet a sütőhőmérőt a sütni kívánt ételbe szúrva, és a készüléken beállítva a belső hőmérsékletet. A sütőhőmérő a sütni kívánt élelmiszer belse-

jében uralkodó maghőmérsékletet méri. Ha sikerült elérni az étel beállított belső hőmérsékletét, hangjelzés hallatszik, és a készülék automatikusan abbahagyja a fűtést.

13.1 Sütőhőmérővel használható fűtési módok

Csak bizonyos fűtési módok használhatók a sütőhőmérővel együtt.
Ezeknél a fűtési módoknál használhatja a sütőhőmérőt is.

- 4D forró levegő
- Felső/alsó fűtés
- Kímélő forró levegő
- Kímélő felső/alsó fűtés
- Légkeverős grillezés
- Pizzafokozat
- Intenzív fűtés
- Kímélő párolás
- Alsó fűtés
- Melegen tartás
- Melegítés

13.2 Sütőhőmérő beszúrása

Használja a mellékelt sütőhőmérőt, vagy rendeljen vevőszolgálatunktól egy megfelelő sütőhőmérőt.

⚠ **FIGYELMEZTETÉS – Áramütés veszélye!**
A hibás sütőhőmérő megsértheti a szigetelést.
- Csak ehhez a készülékhez készült sütőhőmérőt használjon.

FIGYELEM!
A sütőhőmérő megrongálódhat.
- A sütőhőmérő kábele ne csípődjön be.
- Ahhoz, hogy a sütőhőmérő a nagy hő miatt ne károsodjon, legyen néhány centiméternyi hely a grillfűtőtest és a sütőhőmérő között. A hús sütés közben megemelkedhet.

⚠ **FIGYELMEZTETÉS – Sérülésveszély!**
A sütőhőmérő hegyes.
- Óvatosan bánjon a sütőhőmérővel.

1. A sütőhőmérőt helyezze be az alapanyagba.
   A sütőhőmérő három mérési ponttal rendelkezik. Ügyeljen arra, hogy legalább a középső mérési pont az alapanyagban helyezkedjen el.

Vékony hússzeletek	A hús legvastagabb részébe szúrja bele a sütőhőmérőt.
Vastag hússzeletek	A sütőhőmérőt ferdén szúrja bele a húsba ütközésig. 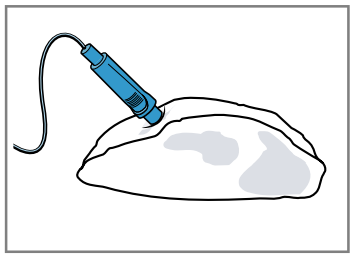 **Megjegyzés:** Ha meg szeretné fordítani az ételt, a sütőhőmérőt oldalról dugja be az élelmiszerbe, hogy ne kelljen eltávolítani a fordításnál.
Szárnyasok	A sütőhőmérőt a szárnyasmell legvastagabb részénél szúrja be ütközésig. A szárnyas méretétől függően a sütőhőmérőt keresztben vagy hosszában szúrja be. 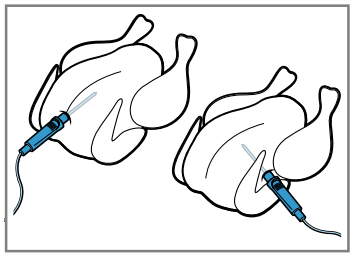 Fordítsa meg a szárnyast, és a mellső oldalával lefelé tegye a rostélyra.
Hal	Egész hal esetén a sütőhőmérőt a hal feje mögött, a gerince irányában szúrja be ütközésig. 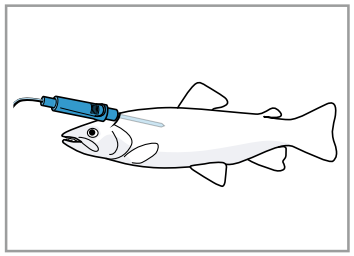 Az egész halat megfordítás nélkül, úszást imitáló pózban helyezze a rostélyra, pl. egy fél krumplival megtámasztva.

2. A sütni kívánt ételt a sütőhőmérővel együtt helyezze a sütőtérbe.
3. A sütőhőmérő csatlakozóját dugja a sütőtér bal oldalán lévő tokba.

Megjegyzés: Ha megfordítja az ételt, ne vegye ki a sütőhőmérőt. A megfordítást követően ellenőrizze, hogy a sütőhőmérő megfelelően helyezkedik-e el az ételben.

13.3 A sütőhőmérő beállítása

A belső hőmérséklet 30 °C és 99 °C között állítható be.

Követelmények
- A sütni kívánt étel a sütőhőmérővel együtt a sütőtérben van.
- A sütőhőmérő be van helyezve a sütőtérbe.

1. Nyomja meg a "Fűtési módok" menüpontot.

2. Koppintson a kívánt fűtési módra.
3. A beállítógyűrűvel állítsa be a sütőtér hőmérsékletét. A sütőtér beállított hőmérséklete legalább 10 °C-kal magasabb legyen, mint a belső hőmérséklet.
   Ne állítson be 250 °C-nál magasabb sütőtér-hőmérsékletet.
4. Nyomja meg a "Sütőhőmérő" gombot.
5. A beállítógyűrűvel állítsa be a belső hőmérsékletet. Igény szerint a ↺ gombbal állítsa vissza a beállított értéket.
6. A start stop szimbólummal indítsa el az üzemmódot.
✔ A készülék elkezd melegíteni.
✔ A kijelzőn láthatók a beállítási értékek, és az idő, ami óta az üzemmód fut. Az előrejelzett maradék idő csak akkor jelenik meg, ha a készülék össze van kapcsolva a Home Connect szolgáltatással.
✔ Ha az étel elérte a beállított belső hőmérsékletet, egy hangjelzés hallható. A kijelzőn megjelenik egy üzenet, mely szerint az üzem befejeződött. A készülék nem fűt tovább. Kímélő párolás fűtési mód esetén a készülék tovább fűt.
7. ⚠ **FIGYELMEZTETÉS – Égési sérülések veszélye!**
   A sütőtér, a sütőhőmérő és a tartozékok nagyon felforrósodnak.
   ▸ A tartozékokat és sütőhőmérőt mindig fogókesztyűvel vegye ki a sütőtérből.

   Ha elérte a belső hőmérsékletet, tegye a következőt:
   – Igény szerint további beállításokat adhat meg, és újraindíthatja az üzemet.
   – Ha az étel elkészült, kapcsolja ki a készüléket a ⏻ gombbal.
   – Húzza ki a sütőhőmérőt a sütőtérben lévő tokból.
   – Húzza ki a sütőhőmérőt a sültből, és vegye ki a sütőtérből.

Tippek
- A sütőhőmérőt kombinálhatja egy másik üzemmóddal is, pl.:
  – → *"Gőz", Oldal 16*
  – → *"Ételek", Oldal 21*
- A sütőhőmérőt használhatja beállított belső hőmérséklet nélkül is. Az étel belső hőmérsékletét leolvashatja a kijelzőről, és igény szerint manuálisan leállíthatja az üzemet.

A hőmérséklet módosítása

Az üzem elindítása után módosíthatja a sütőtér hőmérsékletét és a belső hőmérsékletet.
1. Koppintson a sütőtér hőmérsékletére vagy a belső hőmérsékletre.
2. A beállítógyűrűvel módosítsa a hőmérsékletet.
✔ A készülék átveszi a módosítást.

Fűtési mód megváltoztatása

Ha módosítja a fűtési módot, a többi beállítás is alaphelyzetbe áll.
1. Nyomja meg a start stop gombot.
2. Nyomja meg a < gombot.
3. Koppintson a kívánt fűtési módra.
4. Állítsa be és indítsa el újra az üzemmódot a következővel: start stop.

13.4 Hátralévő idő becslése az üzemmódtól függően

Ha a készüléke csatlakozik a Home Connect szolgáltatáshoz, a készülék meg tudja becsülni a sütésből hátralévő időt.
Az első hátralévő idő kb. 1 perc elteltével jelenik meg a kijelzőn. A hátralévő időt a készülék folyamatosan újraszámolja és frissíti.

Megjegyzés: A hátralévő idő előrejelzése nem mindegyik fűtési módnál elérhető.

13.5 Különböző élelmiszerek belső hőmérséklete

Itt találja a különféle élelmiszerek belső hőmérsékletének irányadó értékeit.
Az irányadó értékek az élelmiszer minőségétől és állagától függnek. Ne használjon mélyhűtött alapanyagot.

Szárnyasok	**Belső hőmérséklet °C-ban**
Csirke	80 - 85
Csirkemell	75 - 80
Kacsa	80 - 85
Kacsamell, enyhén sütve	55 - 60
Pulyka	80 - 85
Pulykamell	80 - 85
Liba	80 - 90

Sertéshús	**Belső hőmérséklet °C-ban**
Tarja	85 - 90
Sertésfilé, enyhén sütve	62 - 70
Sertésborda, átsütve	72 - 80

Marhahús	**Belső hőmérséklet °C-ban**
Sült hátszín vagy bélszín, angolosan	45 - 52
Sült hátszín vagy bélszín, enyhén sütve	55 - 62
Sült hátszín vagy bélszín, átsütve	65 - 75

Borjúhús	**Belső hőmérséklet °C-ban**
Borjúsült vagy lapocka, sovány	75 - 80
Borjúsült, lapocka	75 - 80
Borjúcsülök	85 - 90

Bárányhús	**Belső hőmérséklet °C-ban**
Bárányccomb, enyhén sütve	60 - 65
Bárányccomb, átsütve	70 - 80
Bárányborda, enyhén sütve	55 - 60

Hal	**Belső hőmérséklet °C-ban**
Egész hal	65 - 70
Halfilé	60 - 65

Egyebek	Belső hőmérséklet °C-ban
Fasírt, minden húsféle	80 - 90

Egyebek	Belső hőmérséklet °C-ban
Ételek felmelegítése	65 - 75

14 Ételek

A "Ételek" üzemmód támogatja készülékét a különféle ételek elkészítése közben, és automatikusan kiválasztja az optimális beállításokat.

14.1 Edény az ételekhez

A főzési eredmény függ az étel méretétől és az edény nagyságától.
Használjon hőálló edényt, amely alkalmas 300 °C feletti hőmérséklethez is. A leginkább az üvegből vagy üvegkerámiából készült edények alkalmasak. A sültnek az edény aljának kb. kétharmadát el kell fednie.
A következő anyagból készült edények nem alkalmasak:
- világos, csillogó alumínium
- mázatlan agyag
- műanyag vagy műanyagfogantyú

14.2 Beállítási lehetőségek gőzzel az ételekhez

Az ételek optimális elkészítéséhez a készülék az egyes ételekhez különféle beállításokat használ.
A kijelzőn megjelennek a használt beállítások. Egyes beállításokat módosíthat. Kövesse a kijelzőn megjelenő adatokat.

Megjegyzés: A sütési eredmény az élelmiszerek minőségétől és tulajdonságaitól függ. Friss, lehetőleg hűtött élelmiszert használjon. Mélyhűtött termékeket használjon közvetlenül a mélyhűtőből.

Beállítási tippek és tanácsok
Ha beállítja egy étel elkészítését, akkor a kijelző megmutatja az ételre vonatkozó információkat:
- Megfelelő betolási magasság
- Megfelelő edény vagy tartozék
- Folyadék hozzáadása
- Átfordítás vagy megkeverés időpontja
  Amint elérkezett ez az időpont, hangjelzés hallatszik.

Az információk lehívásához nyomja meg az ⓘ "Infó" elemet. Egyes útmutatások automatikusan jelennek meg.

Programok

A programoknál előre be van állítva az optimális fűtési mód, a hőmérséklet és az időtartam.
Az optimális sütési eredményhez be kell állítania a súlyt, a vastagságot vagy a sütési fokozatot. Csak a rendelkezésre álló területen belül állíthatja be.
Ha nincs másként megadva, állítsa be az étel összsúlyát.

Beállítási javaslatok

A beállítási javaslatoknál előre be van állítva az optimális fűtési mód.
Az előre beállított hőmérsékletet és az időtartamot módosíthatja.

Sütőszenzor

Egyes ételek alkalmasak a sütőszenzorral való elkészítésre. Nem kell további beállításokat megadnia.
A sütőszenzor felügyeli a sütés folyamatát a sütőtérben. A készülék önállóan szabályozza a beállításokat, és befejezi az üzemet, ha az étel elkészült.

Megjegyzések
- Ne használja a sütőszenzort, ha az ételt már elősütötte. Ekkor már nem stimmelne a sütési eredmény.
- A készülék ajtaját kb. 5 perccel a sütőhőmérővel való üzemelés kezdete után többé ne nyissa ki. Különben a sütőhőmérővel való üzem megszakad.
  Ha ki kell nyitnia a készülék ajtaját, utána sütőhőmérő nélkül indítsa el az üzemet, vagy szakítsa meg az üzemet, és állítsa be manuálisan. Felügyelje a sütési folyamatot, amíg az étel el nem készül.
- Az optimális sütési eredmény érdekében használjon sötét, fémből készült sütőformákat.

FIGYELEM!
A szilikonformák vagy szilikontartalmú fóliák, fedők vagy tartozékok károsíthatják a sütőszenzort. Akkor is előfordulhat károsodás, ha a sütőszenzor nem aktív.
- ▸ Ne használjon szilikonformákat vagy szilikontartalmú fóliát, fedőt vagy tartozékokat.
- ▸ Soha ne tároljon szilikonból készült tárgyakat a sütőtérben.

Hátralévő idő becslése az üzemmódtól függően
Ha a készüléke csatlakozik a Home Connect szolgáltatáshoz, a készülék meg tudja becsülni a sütésből hátralévő időt.
Az első hátralévő idő kb. 1 perc elteltével jelenik meg a kijelzőn. A hátralévő időt a készülék folyamatosan újraszámolja és frissíti.

Megjegyzés: A hátralévő idő előrejelzése nem mindegyik fűtési módnál elérhető.

14.3 Az ételek áttekintése

A rendelkezésre álló egyes ételek listáját a készüléken találja, ha megnyitja az üzemmódot. Az ételek választéka készüléke kivitelétől függ.
Az ételek kategóriák és élelmiszercsoportok szerint vannak rendezve.

Megjegyzés: Az alapbeállításoknál regionálisan csoportosíthatja a megjelenített ételeket.
→ *"Alapbeállítások", Oldal 23*

Kategória	Ételfélék
Sütőszenzor	Sütemények Aprósütemény Kenyér, zsemle Pikáns sütemény, pizza, quiche Burgonyatermékek, mélyhűtött **Megjegyzés:** Itt csak egyes ételek készíthetők sütőszenzorral.

Kategória	Ételfélék
Sütemények	Sütemények formában Sütemény sütőlapon Aprósütemény Teasütemény
Kenyér, zsemle	Kenyér Zsemle
Pizza, pikáns sütemény	Pizza Pikáns sütemény, quiche
Felfújtak, szuflék	Felfújt, pikáns, friss, főzött hozzávalók Burgonyafelfújt, nyers hozzávalók, 4 cm magas Lasagne, friss Lasagne, hűtött Felfújt, édes, friss Gyümölcsös morzsás sütemény Szuflé, egyadagos forma Yorkshire puding
Szárnyasok	Csirke Kacsa, liba Pulyka
Hús	Sertéshús Marhahús Borjúhús Bárányhús Vadhús Húsételek
Hal	Hal, egész Halfilé
Mélyhűtött termékek	Pizza Felfújtak Burgonyatermékek Szárnyas, hal Zsemle
Köretek, zöldségek	Burgonya Zöldségek
Regenerálás, pirítás	Sütemény Köretek Zöldségek Menü

14.4 Étel beállítása

1. Nyomja meg a "Ételek" menüpontot.
2. Nyomja meg a kívánt kategória nevét.
3. Nyomja meg a kívánt fogás nevét.
4. Nyomja meg a kívánt étel nevét.

   Tipp: Egyes ételeknél kiválaszthat egy preferált elkészítési módot.
   → *"Beállítási lehetőségek gőzzel az ételekhez", Oldal 21*
- ✔ A kijelzőn megjelennek az ételhez kapcsolódó beállítások.
5. Szükség esetén módosíthatja a beállításokat. Az ételtől függően csak egyes beállításokat módosíthat.
   → *"Beállítási lehetőségek gőzzel az ételekhez", Oldal 21*
6. A tartozékokra és a betolási magasságra vonatkozó adatokért nyomja meg a ⓘ"Infó" gombot.
7. A start/stop szimbólummal indítsa el az üzemmódot.
- ✔ A készülék melegíteni kezd, és az időtartam letelte követhető.
- ✔ Sütőszenzor üzemmódban nem jelenik meg időtartam. A kijelzőn láthatók a beállítási értékek, és az idő, mióta az üzemmód fut. Az előrejelzett maradék idő csak akkor jelenik meg, ha a készülék össze van kapcsolva a Home Connect szolgáltatással.
  → *"Hátralévő idő becslése az üzemmódtól függően", Oldal 21*
- ✔ Az étel akkor van kész, amikor hangjelzés hallatszik. A készülék nem fűt tovább.
8. Ha az időtartam letelt:
   - Igény szerint további beállításokat adhat meg, és újraindíthatja az üzemet.
   - Ha az étel elkészült, kapcsolja ki a készüléket a ⏻ gombbal.

14.5 Automatikus lekapcsoló funkció

Az automatikus lekapcsoló funkció (Auto Off) lehetővé teszi az ételek nyugodt elkészítését.
Ha az üzem kész, akkor a készülék automatikusan befejezi a melegítést.
Az optimális sütési eredmény érdekében ha az üzemmód befejeződött, vegye ki az ételt a sütőtérből.

15 Kedvencek

A kedvencek között mentheti beállításait, és újból felhasználhatja azokat.

Megjegyzés: A készülék típusától / szoftververziójától függően ezt a funkciót először le kell töltenie a készülékére. Tájékozódjon a Home Connect alkalmazásban.

15.1 Mentés kedvencként

Egyszerre akár 30 különböző üzemmódot is menthet kedvencként.

1. Ha beállít egy üzemmódot, az üzemmód neve mellett, a képernyő felső részén nyomja meg a ☆ lehetőséget.
2. Igény szerint a kijelzőn megjelenő billentyűzettel módosíthatja a kedvenc nevét.
3. Nyomja meg a "Alkalmazás" gombot.

15.2 Kedvenc kiválasztása

Ha mentett kedvenceket, azokat az üzemmód beállításakor választhatja ki.

1. Nyomja meg a "Kedvencek" menüpontot.
2. Nyomja meg a kívánt kedvenc nevét.
3. Ezeket a beállításokat szükség szerint módosíthatja.
4. A start/stop szimbólummal indítsa el az üzemmódot.
- ✔ A kijelzőn láthatók a beállítási értékek.

Megjegyzés:
Ügyeljen a különböző üzemmódokhoz kapcsolódó adatokra:
- → *"Gőz", Oldal 16*
- → *"Ventilátorfunkció 'Crisp Finish'", Oldal 18*
- → *"Sütőhőmérő", Oldal 18*

15.3 Kedvencek módosítása

A mentett kedvenceket bármikor módosíthatja, rendezheti vagy törölheti.

1. Nyomja meg a "Kedvencek" menüpontot.
2. Nyomja meg a kívánt kedvenc nevét.
3. A kedvenc neve mellett a kijelzőn nyomja meg a ✎ lehetőséget.
4. Módosítsa a beállításokat vagy a kedvenc nevét.
5. A módosítást nyugtázza.

Kedvencek rendezése

1. Nyomja meg a "Kedvencek" menüpontot.
2. Tartsa lenyomva a kívánt kedvencet, és húzza másik helyre.

Kedvencek törlése

1. Nyomja meg a "Kedvencek" menüpontot.
2. Nyomja meg a kívánt kedvenc nevét.
3. A kedvenc neve mellett a kijelzőn nyomja meg a ☆ lehetőséget.
4. Nyugtázza a törlést.

16 Gyerekzár

Biztosítsa készülékét a gyerekzárral, hogy gyermekek ne kapcsolhassák be vagy ne módosíthassák a beállításokat véletlenül.

16.1 A gyermekzár aktiválása

A gyerekzárat be- és kikapcsolt készüléknél is bekapcsolhatja.

1. A gyerekzár bekapcsolásához:
   - Ha a készülék kikapcsolt állapotban van, nyomjon meg egy tetszőleges területet a kijelzőn.
   - Ha a készülék be van kapcsolva, az állapotkijelzőn nyomja meg a következőt: ⋮.
2. Nyomja meg a ⚷ elemet.

✔ A kijelzőn megjelenik egy megerősítő üzenet.

✔ A kezelőfelület le van zárva. A készülék csak a ⏻ gombbal kapcsolható ki.

✔ Ha a készülék be van kapcsolva, világít a következő: ⚷. Ha a készülék ki van kapcsolva, a ⚷ nem világít.

16.2 Kapcsolja ki a gyerekzárat

A gyerekzárat bármikor kikapcsolhatja.

1. Nyomja meg a kijelző egy tetszőleges pontját.
2. A gyerekzár kikapcsolásához kövesse az útmutatót a kijelzőn, hogy a gyűrű grafikája teljesen kitöltve jelenjen meg.

✔ A kijelzőn megjelenik egy megerősítő üzenet.

17 Alapbeállítások

Készülékének alapbeállításait a saját igényei szerint adhatja meg.

17.1 Az alapbeállítások áttekintése

Itt áttekintést talál az alapbeállításokról és a gyári beállításokról. Az alapbeállítások készüléke felszereltségétől függnek.
Az egyes alapbeállításokra vonatkozó további információt a ⓘ "Infó" kijelzőnél kaphat.

Alapvető beállítások	Kiválasztás
Nyelv	Lásd a készüléken.
Home Connect	A sütőt összekapcsolhatja egy mobileszközzel, és így lehetősége van a távvezérlésre. → *"Home Connect ", Oldal 24*
Idő	Pontos idő 24 órás formátumban.

Kijelző	Kiválasztás
Fényerő	■ 1., 2., 3., 4. és 5. fokozat[1]
Készenlétkijelzés	■ Be, időkorlátozással ■ Be (ez a beállítás növeli az energiafogyasztást) ■ Ki[1]

[1] Gyári beállítás (a készüléktípustól függően eltérő lehet)

Kijelző	Kiválasztás
Óra	■ Digitális[1] ■ Analóg
Beigazítás	■ A kijelző vízszintes és függőleges beigazítása.

[1] Gyári beállítás (a készüléktípustól függően eltérő lehet)

Hang	Kiválasztás
Billentyűhang	■ Be[1] ■ Ki
Hangerő	■ 1., 2., 3.[1], 4. és 5. fokozat
Hangjelzés	■ Nagyon rövid időtartam (egyszer) ■ Rövid időtartam (kb. 5 másodperc) ■ Közepes időtartam (kb. 10 másodperc)[1] ■ Hosszú időtartam (kb. 30 másodperc)

[1] Gyári beállítás (a készüléktípustól függően eltérő lehet)

Készülék beállításai	Kiválasztás
Ventilátor-továbbműködési idő	■ Minimális ■ Ajánlott[1] ■ Hosszú ■ Nagyon hosszú
Kihúzórendszer	■ Nincs beszerelve (állványok és egyszeres kihúzó esetén)[1] ■ Beszerelve (kétszeres és háromszoros kihúzó esetén)
Kihúzórendszer	■ Nincs beszerelve (állványok és egyszeres kihúzó esetén)[1] ■ Beszerelve (kétszeres és háromszoros kihúzó esetén)
Világítás	■ Sütésnél és ajtónyitásnál[1] ■ Csak ajtónyitásnál ■ Mindig kikapcsolva
Vízkeménység	■ 4 (nagyon kemény)[1] ■ 3 (kemény) ■ 2 (közepes) ■ 1 (lágy) ■ 0 (lágyított)

[1] Gyári beállítás (a készüléktípustól függően eltérő lehet)

Testreszabás	Kiválasztás
Márkalogó	■ Megjelenítés[1] ■ Ne jelenítse meg
Bekapcsolás utáni üzem	■ Főmenü[1] ■ Fűtési módok ■ Ételek ■ Kedvencek
Eltelt sütési idő	■ Ne jelenítse meg ■ Megjelenítés[1]
Regionális ételek	■ Összes[1] ■ Európai ételek ■ Brit ételek
Ételek	■ Összes[1] ■ Sertéshús nélkül ■ Csak kóser
Gyerekzár	■ Ajtózár + billentyűzár ■ Csak billentyűzár[1] ■ Kikapcsolva
Automatikus gyors felfűtés	■ Ki ■ Be[1]

[1] Gyári beállítás (a készüléktípustól függően eltérő lehet)

Gyári beállítások	Kiválasztás
Gyári beállítások	■ Visszaállítás

Infó	Kijelzés
Készülékinformáció	A készülék műszaki adatainak megjelenítése.

17.2 Alapbeállítások módosítása

1. Nyomja meg a "Alapbeállítások" menüpontot.
2. Nyomja meg a kívánt alapbeállítási terület nevét.
3. Nyomja meg a a kívánt alapbeállítást.
4. Nyomja meg a a kívánt alapbeállításhoz tartozó értékre.
✔ A készülék a legtöbb alapbeállításnál közvetlenül átveszi a módosítást.
5. A további alapbeállítások módosításához lépjen vissza a ⟨ lehetőséggel, és válasszon egy másik alapbeállítást.
6. Az alapbeállítások elhagyásához lépjen vissza a menübe a ⌂ lehetőséggel, vagy kapcsolja ki a készüléket a következővel: ⏻.
✔ Minden módosítás el van mentve.

Megjegyzés: Az alapbeállításokon végrehajtott módosításai áramkimaradás után is megmaradnak.

17.3 A pontos idő beállítása

1. Nyomja meg a "Alapbeállítások" menüpontot.
2. Nyomja meg a "Idő" gombot.
3. Az idő beállításához nyomja meg az órakijelzést vagy a perckijelzést.
✔ A kiválasztott érték kékkel megjelölve jelenik meg.
4. A beállítógyűrűvel állítsa be az időt.
   – A percek ötpercenkénti lépésekben számlálódnak. A percre pontos beállításhoz tartsa nyomva a beállítógyűrű megfelelő területét 1-2 másodpercig. A percek pontokban jelennek meg. A beállítógyűrűvel állítsa be a percet.
5. Az alapbeállítások elhagyásához lépjen vissza a menübe a ⌂ lehetőséggel, vagy kapcsolja ki a készüléket a következővel: ⏻.
✔ A készülék mentette az időt.

18 Home Connect

Ez a készülék hálózatba kapcsolható. Kapcsolja össze készülékét egy mobil eszközzel, hogy a funkciókat a Home Connect alkalmazással működtesse, az alapbeállításokat módosítsa vagy az aktuális üzemállapotot figyelemmel kísérje.
A Home Connect szolgáltatások nem minden országban állnak rendelkezésre. A Home Connect funkció rendelkezésre állása attól függ, hogy az Ön országában rendelkezésre állnak-e a Home Connect szolgáltatások. Ezzel kapcsolatos információkat itt talál: www.home-connect.com.
A Home Connect alkalmazás végigvezeti Önt a teljes bejelentkezési folyamaton. A beállítások elvégzéséhez kövesse a Home Connect alkalmazásban adott utasításokat.

Tippek
- Ehhez tekintse meg a mellékelt Home Connect dokumentációt.
- Vegye figyelembe a Home Connect alkalmazásban megjelenő útmutatásokat is.

Megjegyzések
- Ügyeljen a jelen használati útmutatóban található biztonsági előírásokra, és gondoskodjon arról, hogy ezeket akkor is betartsák, ha Ön a Home Connect alkalmazással működteti a készüléket.
  → *"Biztonság", Oldal 2*
- A készüléken végrehajtott műveletek mindig elsőbbséget élveznek. Ez idő alatt nem lehetséges a Home Connect alkalmazással való működtetés.
- A hálózatra csatlakoztatva a készülék max. 2 W-ot fogyaszt készenléti üzemmódban.

18.1 Home Connect beüzemelése

Követelmények
- A készülék csatlakoztatva van a hálózatra, és be van kapcsolva.
- Rendelkezik olyan mobileszközzel, pl. okostelefonnal, amelyre az iOS vagy az Android operációs rendszer aktuális verziója van telepítve.
- A mobileszköz és a készülék legyen az otthoni hálózat WLAN-jelének hatótávolságán belül.

1. Töltse le a Home Connect alkalmazást.

   SZEREZD MEG: Google Play

   Letölthető az App Store-ból

2. Nyissa meg a Home Connect alkalmazást, és olvassa be a következő QR-kódot.
3. Kövesse a Home Connect alkalmazásban megjelenő utasításokat.

18.2 Home Connect Beállítások

Készüléke alapbeállításaiban megadhatja a Home Connect beállításokat és a hálózati beállításokat.
A kijelzőn megjelenő beállítások attól függnek, hogy beüzemelték-e a Home Connect funkciót, és hogy a készülék össze van-e kötve az otthoni hálózattal.

Alapbeállítás	Lehetséges beállítások	Magyarázat
Home Connect segéd	Segéd indítása Csatlakozás bontása	A Home Connect segéddel összekapcsolhatja készülékét a Home Connect alkalmazással. **Megjegyzés:** Ha először használja a Home Connect segédet, csak a "Segéd indítása" beállítás elérhető.
WiFi	Be Ki	Ha a WiFi rendelkezésre áll, kikapcsolhatja készüléke hálózati csatlakozását. Ha már sikeresen kapcsolódott, kikapcsolhatja a WiFi-t anélkül, hogy a részletes adatait elveszítené. Amint újból aktiválja a WiFi-t, a készülék automatikusan kapcsolódik. **Megjegyzés:** Elektromos hálózatra csatlakoztatva a készülék maximum 2 W-ot fogyaszt.
Távvezérlés állapota	Felügyelet Manuális távoli indítás Állandó távoli indítás	Felügyelet esetén csak a készülék üzemi állapotát jelenítheti meg az alkalmazásban. Manuális távoli indítás esetén minden alkalommal be kell kapcsolnia a távoli indítást, mielőtt bekapcsolhatná a készüléket az alkalmazáson keresztül. Ha a távoli indítás bekapcsolása vagy az üzem vége után 15 perccel kinyitja a készülék ajtaját, a távoli indítás automatikusan kikapcsol. Állandó távoli indítás esetén a készüléket bármikor bekapcsolhatja és kezelheti a távolból. Ha távolról kezeli a készüléket, célszerű beállítani az állandó távoli indítást.

18.3 A készülék kezelése a Home Connect alkalmazással

A Home Connect alkalmazással távolból indíthatja el és kezelheti a készüléket.

⚠ **FIGYELMEZTETÉS – Tűzveszély!**

A sütőtérben tárolt gyúlékony tárgyak lángra lobbanhatnak.

- Soha ne tartson gyúlékony tárgyakat a sütőtérben.
- Ha füst jelenik meg, ki kell kapcsolni a készüléket vagy ki kell húzni a hálózatból és zárva kell tartani az ajtaját az esetlegesen felcsapó lángok elfojtása érdekében.

Követelmények

- A készülék be van kapcsolva.
- A készülék össze van kapcsolva az otthoni hálózattal és a Home Connect alkalmazással.
- Ahhoz, hogy a készüléket beállíthassa az alkalmazáson keresztül, a manuális vagy az állandó távoli indítást ki kell választani a Távvezérlés állapota alapbeállításnál.

1. A távoli indítás bekapcsolásához nyomja meg a ⌂ gombot.
2. Adja meg a beállítást a Home Connect alkalmazásban, és küldje el a készüléknek.

   Megjegyzések

   - Ha a távoli indítás bekapcsolása vagy az üzem vége után 15 perccel kinyitja a készülék ajtaját, a manuális távoli indítás automatikusan kikapcsol.
   - Ha a készüléken indítja el a sütő egy üzemmódját, a távoli indítás automatikusan bekapcsol. Megváltoztathatja a beállításokat a Home Connect alkalmazáson keresztül vagy új programot indíthat.

18.4 Szoftverfrissítés

A szoftverfrissítés funkcióval megtörténik készülékének aktualizálása, például optimalizálás, hibaelhárítás, biztonsági frissítések.
Ennek előfeltétele, hogy Ön regisztrált Home Connect-felhasználó, az alkalmazást telepítette mobileszközén, és kapcsolódik a(z) Home Connect-szerverhez.
Amint rendelkezésre áll szoftverfrissítés, a(z) Home Connect alkalmazás tájékoztatja Önt, és Ön az alkalmazáson keresztül elindíthatja a szoftverfrissítést. Sikeres letöltést követően a telepítést a(z) Home Connect alkalmazáson keresztül is elindíthatja, ha otthoni WLAN-hálózatában (Wi-Fi) van. A sikeres telepítés után információkat kap a(z) Home Connect alkalmazással kapcsolatban.

Megjegyzések

- Letöltés közben tovább használhatja a készüléket. Az alkalmazás egyéni beállításaitól függően a szoftverfrissítés letöltése automatikusan is történhet.
- Biztonsági frissítés esetén azt ajánljuk, hogy a lehető leggyorsabban végezze el a telepítést.
- A telepítés néhány percig tart. Telepítés közben nem tudja használni a készüléket.

18.5 Távdiagnosztika

A vevőszolgálat a távdiagnosztika segítségével hozzáférhet a készülékhez, amennyiben Ön erre irányuló kéréssel fordul a vevőszolgálathoz, a készülék csatlakozott a Home Connect szerverhez, valamint a távdiagnosztika az adott országban rendelkezésre áll.

Tipp: További információt, illetve útmutatást a távdiagnosztika elérhetőségével kapcsolatban a weboldal Segítségnyújtás és támogatás részén talál: www.home-connect.com.

18.6 Adatvédelem

Vegye figyelembe az adatvédelmi útmutatásokat.
Amikor először csatlakoztatja készülékét egy internethez kapcsolódó otthoni hálózathoz, akkor készüléke a következő adatkategóriákat továbbítja a Home Connect szervernek (első regisztráció):

- Egyértelmű készülékazonosító (részei: készülékkulcsok, valamint a beépített Wi-Fi kommunikációs modul MAC-címe).
- A Wi-Fi kommunikációs modul biztonsági tanúsítványa (a kapcsolat informatikai biztonságáért).
- Otthoni készülékének aktuális szoftver- és hardververziója.
- Egy esetleges korábbi, gyári beállításokra való visszaállítás állapota.

Az első regisztráció előkészíti a Home Connect funkciók használatát, és csak abban az időpontban van rá szükség, amikor először kívánja használni a Home Connect funkciókat.

Megjegyzés: Vegye figyelembe, hogy a Home Connect funkciók csak a Home Connect alkalmazáshoz kapcsolódva használhatók. Az adatvédelemre vonatkozó információkat a Home Connect alkalmazásban talál.

19 Tisztítás és ápolás

Annak érdekében, hogy készüléke hosszú ideig működőképes maradjon, tisztítsa és ápolja gondosan.

19.1 Tisztítószerek

A készülék különböző felületeinek védelme érdekében ne használjon nem megfelelő tisztítószert.

⚠ **FIGYELMEZTETÉS – Áramütés veszélye!**

A behatoló nedvesség áramütést okozhat.

- A készülék tisztításához ne használjon magasnyomású vagy gőzsugaras tisztítógépet.

FIGYELEM!

A nem megfelelő tisztítószerek károsítják a készülék felületét.

- Ne használjon karcoló vagy súroló tisztítószereket.
- Ne használjon magas alkoholtartalmú tisztítószert.
- Ne használjon kemény súrolópárnát vagy tisztítószivacsot.
- Ne használjon speciális tisztítót a melegen tisztításhoz.

A sütőtisztító a meleg sütőtérben károsítja a zománcot.

- Soha ne használjon sütőtisztítót a meleg sütőtérben.
- A következő felfűtés előtt a csomagolás maradékait teljesen távolítsa el a sütőtérből és a készülékajtóról.

Az összekevert különféle tisztítószerek kémiai reakcióba léphetnek egymással.
- Ne keverje a tisztítószereket.
- Teljesen távolítsa el a tisztítószer-maradványokat.

Az új szivacskendőkben lévő só károsíthatja a felületet.
- Az új szivacskendőket használat előtt alaposan mossa ki.

Megfelelő tisztítószerek

Csak megfelelő tisztítószereket használjon a készülék különböző felületeihez.

Vegye figyelembe a készülék tisztítására vonatkozó útmutatót.
→ *"A készülék tisztítása", Oldal 28*

A készülék elülső oldala

Felület	Megfelelő tisztítószerek	Megjegyzések
Nemesacél	■ Forró mosogatószeres víz ■ Speciális, meleg felületekhez alkalmas nemesacél-ápolószer	A korrózió elkerülése érdekében a vízkő-, zsír-, keményítő- és tojásfehérje-foltokat azonnal távolítsa el a nemesacél felületekről. A nemesacélápoló-szert leheletvékonyan vigye fel.
Műanyag vagy lakkozott felületek pl. kezelőmező	■ Forró mosogatószeres víz	Ne használjon üvegtisztítót vagy üvegkaparót. Az eltávolíthatatlan foltok elkerülése érdekében azonnal távolítsa el a vízkőoldót a felületekről.

A készülék ajtaja

Terület	Megfelelő tisztítószerek	Megjegyzések
Ajtólapok	■ Forró mosogatószeres víz ■ Sütőtisztító	Ne használjon üvegkaparót vagy nemesacél dörzsszivacsot. **Tipp:** Az alapos tisztítás érdekében szerelje ki az ajtó üveglapjait. → *"A készülék ajtaja", Oldal 31*
Nemesacél belső ajtókeret	■ Nemesacél-tisztító	Az elszíneződések nemesacél-tisztítóval távolíthatók el. Ne használjon nemesacél-ápoló szereket.
Kilincs	■ Forró mosogatószeres víz	Az eltávolíthatatlan foltok elkerülése érdekében azonnal távolítsa el a vízkőoldót a felületekről.
Ajtótömítés	■ Forró mosogatószeres víz	Ne súrolja és ne vegye le.

Sütőtér

Terület	Megfelelő tisztítószerek	Megjegyzések
Zománcozott felület	■ Forró mosogatószeres víz ■ Ecetes víz ■ Sütőtisztító	Erős szennyeződés esetén lazítsa fel, és kefe vagy nemesacél dörzsszivacs használatával távolítsa el. Tisztítás után hagyja nyitva a készülék ajtaját, hogy a sütőtér megszáradjon. **Megjegyzések** ■ A legjobb, ha a tisztítási funkciót használja. → *"Tisztítási funkció 'activeClean pirolízis'", Oldal 28* ■ A zománc nagyon magas hőmérsékleten megég, ezáltal kisebb színeltérések jöhetnek létre. Ez nem befolyásolja a készülék működőképességét. ■ A vékony tepsik széle nem zománcozható teljesen, így azok érdesek lehetnek. Ez nem befolyásolja a korrózióvédelmet. ■ Az élelmiszermaradványok miatt fehér lerakódás alakul ki a zománcozott felületeken. A lerakódások egészségügyi szempontból veszélytelenek. Ez nem befolyásolja a készülék működőképességét. A lerakódásokat távolítsa el citromsavval.
Állványok	■ Forró mosogatószeres víz	Erős szennyeződés esetén lazítsa fel, és kefe vagy nemesacél dörzsszivacs használatával távolítsa el. **Megjegyzés:** Az alapos tisztítás érdekében akassza ki az állványt. → *"Állványok", Oldal 34*
Tartozékok	■ Forró mosogatószeres víz ■ Sütőtisztító	Erős szennyeződés esetén lazítsa fel, és kefe vagy nemesacél dörzsszivacs használatával távolítsa el. A zománcozott tartozék mosogatógépben tisztítható.

Terület	Megfelelő tisztítószerek	Megjegyzések
Víztartály	■ Forró mosogatószeres víz	A tisztítás után ottmaradt mosogatószer-maradványok eltávolításához tiszta vízzel alaposan öblítse le. A tisztítás utáni szárításhoz nyitott fedéllel hagyja kiszáradni a víztartályt. Szárítsa meg a fedél tömítését. Nem tisztítható mosogatógépben.
Sütőhőmérő	■ Forró mosogatószeres víz	Erős szennyeződés esetén használjon kefét. Nem tisztítható mosogatógépben.

19.2 A készülék tisztítása

A készülék károsodásának elkerülésére csak a megadott módon és a megfelelő tisztítószerekkel tisztítsa a készüléket.

⚠ **FIGYELMEZTETÉS – Égési sérülések veszélye!**
Használat során a készülék felforrósodik (a megérinthető részei is).
- ▸ A készülék használata során legyen elővigyázatos és ne érintse meg annak fűtőelemeit.
- ▸ A 8 év alatti gyermekeket tartsa távol a készüléktől.

⚠ **FIGYELMEZTETÉS – Tűzveszély!**
Az oldott ételmaradék, zsír és sült zsír lángra lobbanhat.
- ▸ Üzembe helyezés előtt távolítsa el a sütőtérből, a fűtőelemekről és a tartozékokról a nagyobb szennyeződéseket.

Követelmény: Vegye figyelembe a tisztítószerekre vonatkozó útmutatást.
→ *"Tisztítószerek", Oldal 26*

1. A készüléket forró mosogatószeres vízzel és mosogatóruhával tisztítsa.
   – Egyes felületeknél használhat alternatív tisztítószereket.
   → *"Megfelelő tisztítószerek", Oldal 27*
2. Puha törlőkendővel törölje szárazra.

20 Tisztítási funkció "activeClean pirolízis"

A "activeClean pirolízis" ⊞ tisztítási funkcióval a sütőtér csaknem önállóan megtisztítja magát.
A sütőteret a 2–3 havonta tisztítsa meg a tisztítási funkcióval. Szükség esetén gyakrabban is használhatja a tisztítási funkciót.
A tisztítási funkció energiaigénye kb. 3,9 - 4,8 kilowattóra.

20.1 Készülék előkészítése a tisztítási funkcióhoz

A megfelelő tisztítási eredmény eléréséhez és a károk elkerüléséhez gondosan készítse elő a készüléket.

⚠ **FIGYELMEZTETÉS – Tűzveszély!**
A sütőtérben tárolt gyúlékony tárgyak lángra lobbanhatnak.
- ▸ Soha ne tartson gyúlékony tárgyakat a sütőtérben.
- ▸ Ha füst jelenik meg, ki kell kapcsolni a készüléket vagy ki kell húzni a hálózatból és zárva kell tartani az ajtaját az esetlegesen felcsapó lángok elfojtása érdekében.

A laza ételmaradékok, a zsír és a pecsenyelé a tisztítási funkció alatt meggyulladhatnak.
- ▸ A tisztítás minden elindítása előtt távolítsa el a sütőtérből a nagyobb szennyeződéseket.
- ▸ Ne tisztítsa így a tartozékokat.

Tisztításkor a készülék kívül is nagyon forró lesz.
- ▸ Soha ne akasszon gyúlékony tárgyakat, pl. törlőruhát, az ajtófogantyúra.
- ▸ Hagyja szabadon a készülék elülső oldalát.
- ▸ Tartsa távol a gyerekeket.

Sérült ajtótömítés esetén nagy hő távozik az ajtó környékén.
- ▸ Ne súrolja és ne vegye le a tömítést.
- ▸ Soha ne üzemeltesse a készüléket sérült tömítéssel vagy tömítés nélkül.

1. Vegye ki a víztartályt a készülékből.
2. Vegye ki a sütőtérből a tartozékokat és az edényeket.
   Az állványokat magukban is tisztíthatja.
3. Távolítsa el a sütőtérből és az állványokról a durva szennyeződéseket.
4. Tisztítsa meg a készülék ajtajának belső oldalát és az ajtótömítés környékét mosogatószeres vízzel és egy puha kendővel.
   Ne súrolja és ne vegye le az ajtótömítést.
   Az ajtó belső oldalának makacsabb szennyeződéseit sütőtisztítóval távolítsa el.
5. Vegye ki a tárgyakat a sütőtérből. A sütőtér az állványt leszámítva legyen üres.

20.2 Tisztítási funkció beállítása

A tisztítási funkció ideje alatt gondoskodjon a konyha szellőztetéséről.

⚠ **FIGYELMEZTETÉS – Egészségkárosodás veszélye!**
A tisztítási funkció során a sütőtér nagyon magas hőmérsékletre melegszik fel, így a sütés és grillezés maradékai elégnek. Ennek során gőz szabadul fel, ami irritálhatja a nyálkahártyát.
- ▸ A tisztítási funkció működése közben gondoskodjon a konyha szellőztetéséről.
- ▸ Hosszabb ideig ne tartózkodjon a helyiségben.
- ▸ A gyermekeket és a háziállatokat tartsa távol.

⚠ **FIGYELMEZTETÉS – Égési sérülések veszélye!**
A tisztítási funkció során a sütőtér nagyon forró lesz.
- Soha ne nyissa ki a készülék ajtaját.
- Hagyja lehűlni a készüléket.
- Tartsa távol a gyerekeket.

⚠ Tisztításkor a készülék kívül is nagyon forró lesz.
- Soha ne érintse meg a készülék ajtaját.
- Hagyja lehűlni a készüléket.
- Tartsa távol a gyerekeket.

Megjegyzés: A tisztítási folyamat közben a sütőlámpa nem világít.

Követelmény: → *"Készülék előkészítése a tisztítási funkcióhoz", Oldal 28*.

1. Nyomja meg a "Tisztítás" menüpontot.
2. Nyomja meg a(z) "activeClean pirolízis" gombot.
3. A kezelőgyűrűvel állítsa be a tisztítási fokozatot.

Tisztítási fokozat	Tisztítás mértéke	Időtartam, óra
1	Enyhe	Kb. 2:15
2	Magas	kb. 2:30

Az időtartam nem módosítható.
Eltolhatja azt az időpontot, amikor az üzem befejeződik.
→ *"Befejezés beállítása", Oldal 15*

4. Nyomja meg a(z) start stop gombot.
✔ A kijelzőn megjelenik egy üzenet a tisztítási funkcióhoz szükséges előkészületekkel.
5. Erősítse meg az üzenetet.
✔ Elindul a tisztítási funkció és az időtartam letelik.
✔ Az Ön biztonsága érdekében a készülék ajtaja reteszel, ha elért egy bizonyos hőmérsékletet a sütőtérben. A kijelzőn megjelenik a következő: 🔒.
✔ Ha a tisztítási funkció befejeződött, hangjelzés hallatszik. A kijelzőn megjelenik egy üzenet, mely szerint az üzem befejeződött.
6. Kapcsolja ki a készüléket a ⏻ gombbal.
7. → *"A készülék üzemkész állapotba helyezése a tisztítási funkció használata után", Oldal 29*.

Tisztítási funkció megszakítása

Indítás után a tisztítási funkció már nem állítható le és nem módosítható.
- A tisztítási funkció megszakításához a ⏻ gombbal kapcsolja ki a készüléket.

20.3 A készülék üzemkész állapotba helyezése a tisztítási funkció használata után

1. Hagyja lehűlni a készüléket.
2. A sütőtérben maradt hamut, az állványokat és a készülék ajtajának környékét egy nedves ronggyal törölje le.
3. A fehér lerakódásokat távolítsa el citromsavval.
   Megjegyzés: A zománcozott felületeken a nagyobb szennyeződések miatt alakulhatnak ki fehér lerakódások. Ezek a szennyeződések ártalmatlanok. A lerakódások nem korlátozzák a készülék működését.

Megjegyzés: A tisztítás során a keret elszíneződik a készülék ajtajának belső részén, vagy az ajtó más nemesacél részein. Ezek az elszíneződések nem korlátozzák a készülék működését. Az elszíneződések nemesacéltisztítóval eltávolíthatók.

21 Tisztítási segéd

A tisztítási segéd a sütőtér átmeneti tisztításának gyors alternatívája. A tisztítási segéd mosogatószeres víz párologtatásával fellazítja a szennyeződéseket. A szennyeződések ezután könnyebben eltávolíthatók.

21.1 A tisztítási segéd beállítása

⚠ **FIGYELMEZTETÉS – Forrázásveszély!**
A forró sütőtérben lévő vízből forró vízgőz képződhet.
- Soha ne öntsön vizet a forró párolótérbe.

Megjegyzés: A tisztítási segéd használata közben a sütőlámpa nem világít.

Követelmény: A sütőtér teljesen lehűlt.

1. Vegye ki a tartozékokat a sütőtérből.
2. **FIGYELEM!**
   Desztillált víz használata korróziót okozhat a sütőtérben.
   - Ne használjon desztillált vizet.

   0,4 l vizet keverjen el egy csepp mosogatószerrel, és öntse középen a sütőtér aljára.
3. Nyomja meg a "Tisztítás" menüpontot.
4. Nyomja meg a "Tisztítási segéd" gombot.
   Az időtartam nem módosítható.
5. Nyomja meg a start stop gombot.
✔ A kijelzőn megjelenik egy üzenet a tisztítási segédhez szükséges előkészületekkel.
6. Erősítse meg az üzenetet.
✔ Elindul a tisztítási segéd, és az időtartam letelik.
✔ Ha a tisztítási segéd befejeződött, hangjelzés hallatszik. A kijelzőn megjelenik egy üzenet, mely szerint az üzem befejeződött.
7. Kapcsolja ki a készüléket a ⏻ gombbal.
8. → *"Sütőtér tisztítása a tisztítási segéd használata után", Oldal 29*.

21.2 Sütőtér tisztítása a tisztítási segéd használata után

FIGYELEM!
A nedvesség a sütőtérben hosszú távon korróziót eredményez.
- A tisztítási segéd használata után törölje ki a sütőteret, és hagyja teljesen kiszáradni.

1. Hagyja lehűlni a készüléket.
2. A sütőtérből egy nedvszívó szivacsos kendővel itassa fel a maradék vizet.

3. A sütőtér sima, zománcozott felületeit mosogatóruhával vagy puha kefével tisztítsa meg. A makacs szennyeződéseket nemesacél dörzsszivaccsal távolíthatja el.
4. A vízkőlerakódásokat ecetbe mártott törlőruhával távolítsa el, majd öblítse le tiszta vízzel.
5. Puha törlőkendővel törölje szárazra a sütőteret.
6. A sütőtér teljes kiszárításához hagyja nyitva a készülék ajtaját kb. egy órán keresztül, vagy használja a szárítás funkciót.
   → *"Szárítás beállítása", Oldal 30*

22 Vízkőmentesítés

Ahhoz, hogy a készüléke működőképes maradjon, rendszeres vízkőmentesítésre van szükség.
A vízkőmentesítés gyakorisága függ a használt gőzölős üzemmódok számától, illetve a vízkeménységtől. A készülék megmutatja, ha már csak 5 vagy annál kevesebb gőzölős üzemmód lehetséges. Ha nem hajtja végre a vízkőmentesítést, akkor többé nem állíthat be gőzölős üzemmódot.
A vízkőmentesítés több lépésből áll, és kb. 70–95 percig tart:
- Vízkőmentesítés (kb. 55–70 perc)
- Első öblítés (kb. 8–12 perc)
- Második öblítés (kb. 8–12 perc)

Higiénés okokból a vízkőmentesítést teljes egészében végre kell hajtania.
Ha megszakítja a vízkőmentesítést, akkor többé nem állíthat be gőzölős üzemmódot. A készülék üzemkész állapotba hozásához hajtson végre 2 öblítést.

22.1 A vízkőmentesítés előkészítése

FIGYELEM!
A vízkőmentesítés behatási ideje az általunk ajánlott folyékony vízkőmentesítő szerre vonatkozik. Más vízkőmentesítők károsíthatják a készüléket.
- ▸ Vízkőmentesítéshez kizárólag az általunk ajánlott folyékony vízkőmentesítő szert használja.

Ha vízkőmentesítő oldat kerül a kezelőpanelre vagy egyéb kényes felületre, akkor azok károsodnak.
- ▸ Azonnal mossa le a vízkőoldó oldatot vízzel.

1. Készítsen vízkőmentesítő oldatot:
   – 200 ml folyékony vízkőmentesítő szer
   – 400 ml víz
2. Nyissa ki a kezelőfelületet.
3. Vegye ki a víztartályt, és töltse fel a vízkőoldó oldattal.
4. A vízkőoldó oldattal teli víztartályt tolja be a készülékbe.
5. Csukja le a kezelőfelületet.

22.2 Vízkőmentesítés beállítása

Követelmény: → *"A vízkőmentesítés előkészítése", Oldal 30*

1. Nyomja meg a "Tisztítás" menüpontot.
2. Nyomja meg a "Vízkőmentesítés" gombot.
   Az időtartam nem módosítható.
3. Nyomja meg a start stop gombot.
   ✔ A kijelzőn megjelenik egy üzenet a vízkőmentesítéshez szükséges előkészületekkel.
4. Erősítse meg az üzenetet.
   ✔ Elindul a vízkőmentesítés és az időtartam letelik.
   ✔ Ha a vízkőmentesítés első fázisa befejeződött, hangjelzés hallatszik. A készülék kétszer felszólítja az öblítésre.
5. A készülék öblítéséhez mindkét öblítési fázisban tegye a következőket:
   – Nyissa ki a kezelőfelületet és vegye ki a víztartályt.
   – Alaposan öblítse ki a víztartályt, és töltse fel vízzel.
   – Tolja be a víztartályt és csukja le a kezelőfelületet.
   ✔ Ha az öblítés befejeződött, hangjelzés hallatszik.
6. Ha a második öblítés is befejeződött, tegye a következőt:
   – Ürítse ki és szárítsa ki a víztartályt.
     → *"Víztartály kiürítése", Oldal 18*
   – Kapcsolja ki a készüléket a ⏻ gombbal.

23 Szárítás

A folyadék visszamaradását megelőzendő szárítsa ki a sütőteret gőzölős üzemmód és a tisztítási segéd használata után.
FIGYELEM!
Ha víz van a sütőtér alján miközben a készüléket 120 °C feletti hőmérsékleten üzemelteti, az a zománc sérülését okozza.
- ▸ Ne indítson el semmilyen üzemmódot, ha víz van a sütőtér alján.
- ▸ Üzemeltetés előtt törölje fel a vizet a sütőtér aljáról.

23.1 Párolótér szárítása

A sütőteret hagyja kiszáradni, vagy használja a szárítás funkciót.

1. Hagyja lehűlni a készüléket.
2. Távolítsa el a szennyeződéseket a sütőtérből.
3. Törölje ki a vizet a sütőtérből.
4. Szárítsa ki a sütőteret.
   – A sütőtér kiszárításához hagyja nyitva a készülék ajtaját kb. egy órán keresztül.
   – A szárítás funkció használatához állítsa be a következőt: "Szárítás funkció".
     → *"Szárítás beállítása", Oldal 30*

Szárítás beállítása

Követelmény: → *"Párolótér szárítása", Oldal 30*

1. Nyomja meg a "Tisztítás" menüpontot.
2. Nyomja meg a "Szárítás funkció" gombot.
   Az időtartam nem módosítható.

3. Nyomja meg a start stop gombot.
✔ A kijelzőn megjelenik egy üzenet a szárításhoz szükséges előkészületekkel.
4. Erősítse meg az üzenetet.
✔ Elindul a szárítás és az időtartam letelik.
✔ Ha a szárítás befejeződött, hangjelzés hallatszik. A kijelzőn megjelenik egy üzenet, mely szerint az üzem befejeződött.
5. Kapcsolja ki a készüléket a ⏻ gombbal.
6. A sütőtér teljes kiszárításához hagyja nyitva a készülék ajtaját egy-két percen keresztül.

24 A készülék ajtaja

A készülék ajtajának alapos megtisztításához szétszerelheti azt.

Megjegyzés:
További információk:

24.1 A készülék ajtajának kiakasztása

Megjegyzés: A készüléktípustól függően a fogantyúk eltérőek.

1. Nyissa ki teljesen a készülék ajtaját
→ *"Ajtó ablaktábla kiszerelése", Oldal 32*.
2. A bal és a jobb oldali csuklópánt reteszelőkarját hajtsa fel.

Felhajtott reteszelőkar	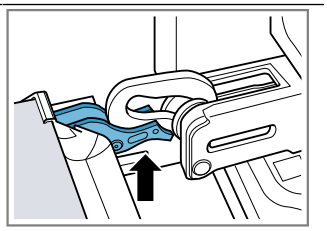 A csuklópánt biztosítva van, már nem tud visszapattanni.
Lehajtott reteszelőkar	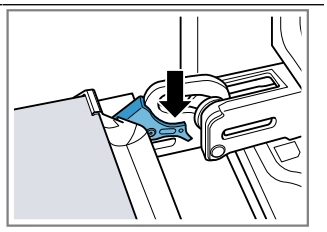 A készülék ajtaja biztosítva van, így nem akasztható ki.

✔ A reteszelőkarok fel vannak hajtva. A csuklópántok biztosítva vannak, már nem tudnak visszapattanni.

3. Csukja be a készülék ajtaját ütközésig ①. Fogja át a készülék ajtaját két kézzel jobbról és balról, és húzza ki felfelé ②.

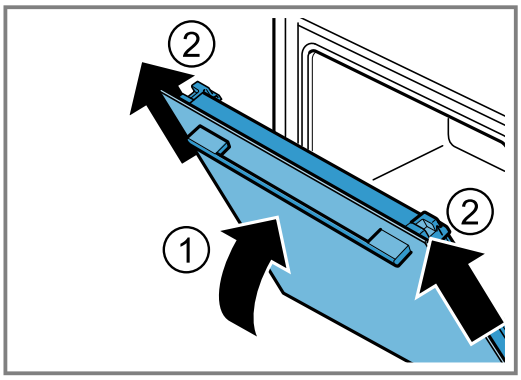

4. A készülék ajtaját óvatosan helyezze egy sima felületre.

24.2 A készülék ajtajának beakasztása

1. **Megjegyzés:**
Ügyeljen rá, hogy a készülék ajtaját akadálymentesen tolja rá a két csuklópántra.

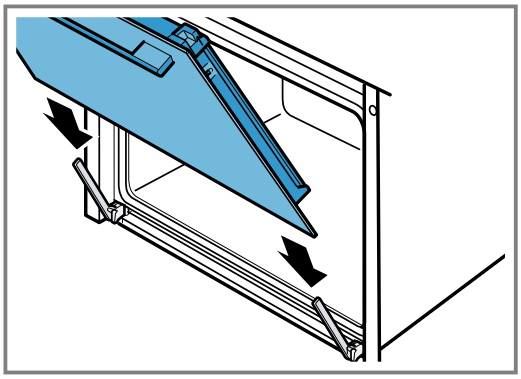

2. Ütközésig tolja be mindkét kezével a készülék ajtaját.

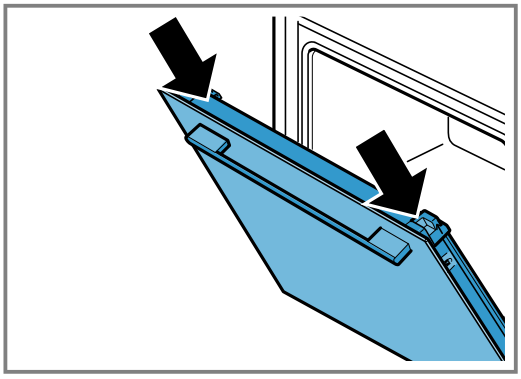

3. Nyissa ki teljesen a készülék ajtaját.

4. A bal és a jobb oldali csuklópánt reteszelőkarját hajtsa le.

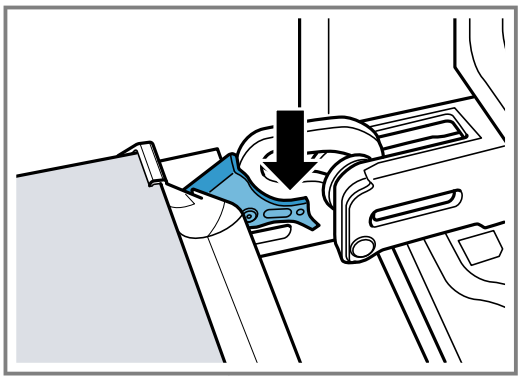

✔ A reteszelőkarok le vannak hajtva. A készülék ajtaja biztosítva van, így nem akasztható ki.

5. Csukja be a készülék ajtaját.

24.3 Ajtó ablaktábla kiszerelése

⚠ **FIGYELMEZTETÉS – Sérülésveszély!**

Az ajtó csuklópántjai az ajtó nyitásakor és csukásakor mozognak, és becsíphetik az ujját.

- Ne nyúljon a zsanérok környékére.

A készülékajtón belüli részek szélei élesek lehetnek.

- Viseljen védőkesztyűt.

1. Nyissa ki teljesen a készülék ajtaját.
2. A bal és a jobb oldali csuklópánt reteszelőkarját hajtsa fel

✔ A reteszelőkarok fel vannak hajtva. A csuklópántok biztosítva vannak, már nem tudnak visszapattanni.

3. Csukja be a készülék ajtaját ütközésig.
4. Nyomja a bal és jobb oldali felületet ① mindaddig, amíg hallhatóan be nem pattan.

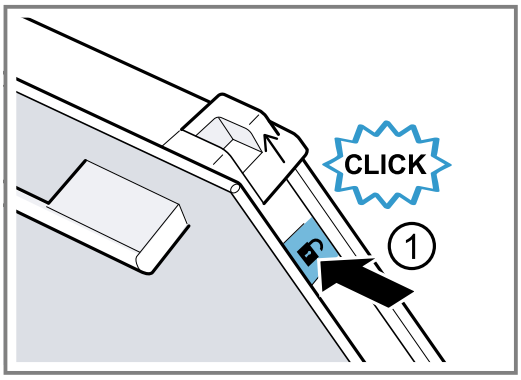

5. A két tolattyút tolja felfelé a nyíl irányába ②.

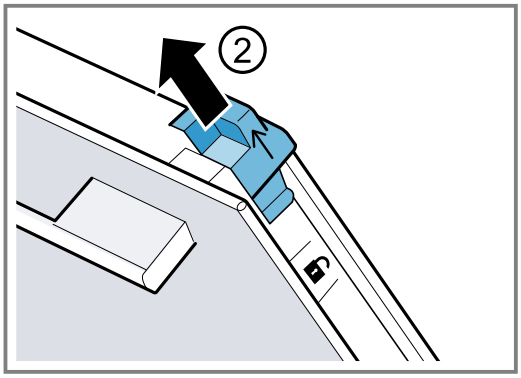

6. Ferdén felfelé húzza ki a belső lapot, és óvatosan helyezze egy sík felületre.

7. A jobb és a bal oldali fémszegélyt hajtsa fel a nyíl irányában ①.

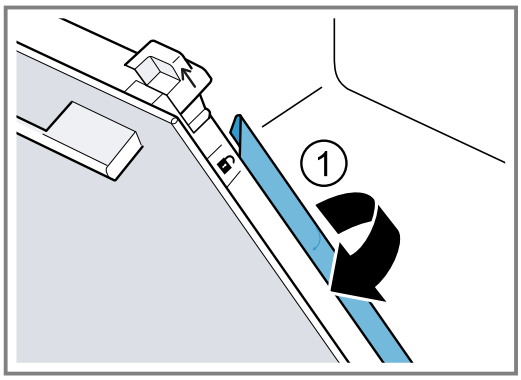

8. **FIGYELEM!**
   Az üveglapok károsodnak, ha mosogatógépben tisztítja őket.
   - Az üveglapokat ne tisztítsa mosogatógépben!

   Ferdén felfelé húzza ki a belső lapot, és óvatosan helyezze egy sík felületre.

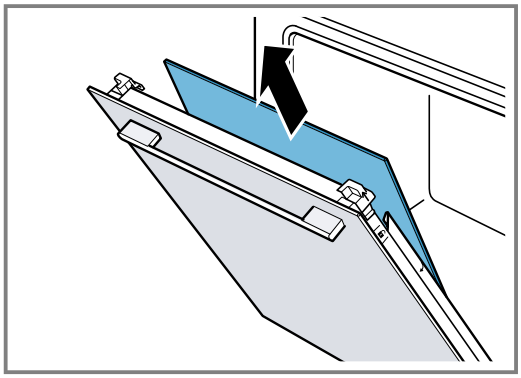

9. ⚠ **FIGYELMEZTETÉS – Sérülésveszély!**
   A készülék ajtajának összekarcolt üvege elpattanhat.
   - A sütőajtó üvegének tisztításához ne használjon éles vagy dörzsölő hatású tisztítót vagy éles fémből készült kaparót, mert ezek megkarcolhatják a felületet.

   A kiszerelt ajtólapok mindkét oldalát ablaktisztítószerrel és puha törlővel tisztítsa meg.
10. Tisztítsa meg a készülék ajtaját.
    → *"Megfelelő tisztítószerek", Oldal 27*
11. **Megjegyzés:** A tisztítás során a keret elszíneződik a készülék ajtajának belső részén, vagy az ajtó más nemesacél részein. Ezek az elszíneződések nem korlátozzák a készülék működését. Az elszíneződések nemesacél-tisztítóval eltávolíthatók.

    Szárítsa meg, majd újra szerelje be az ajtó üveglapjait.
    → *"Ajtó ablaktábla beszerelése", Oldal 33*

24.4 Ajtó ablaktábla beszerelése

Megjegyzés:
A közbülső lapoknál ügyeljen arra, hogy a nyíl balra fent helyezkedjen el.

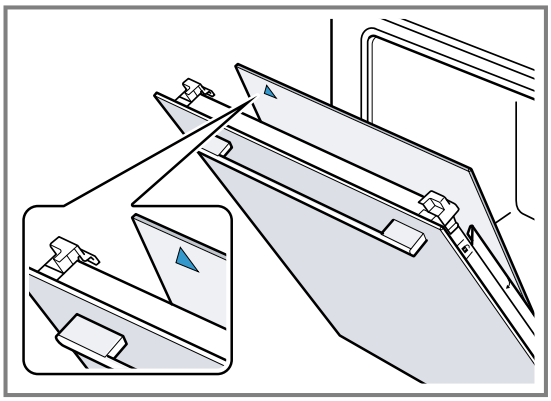

1. Az első közbülső lapot tolja be a legalsó tartóba ①, és fent helyezze el.

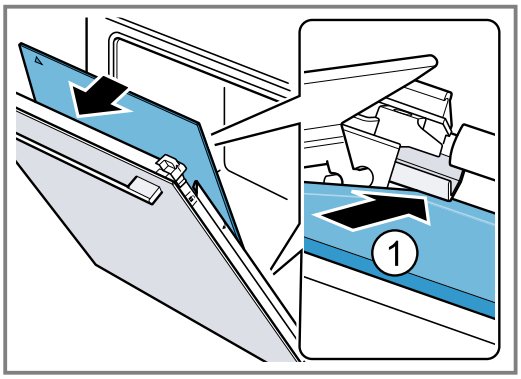

2. **Megjegyzés:** A közbülső lap automatikusan pozicionálja magát a távtartó forgó mozgása következtében.

   A második közbülső lapot tolja be a középső tartóba ①, és fent helyezze el.

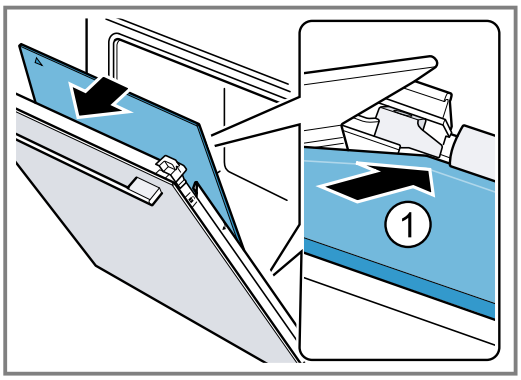

3. A fémszegélyt balról és jobbról csukja vissza ①.

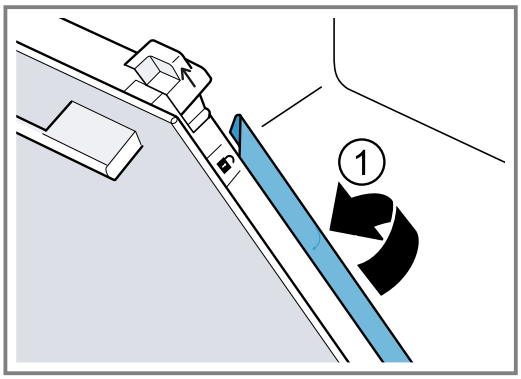

4. **Megjegyzés:** A "Piro" felirat legyen felül, mint a képen és legyen olvasható.

   A belső lapot tolja be alul a tartóba ①, és fent helyezze el.

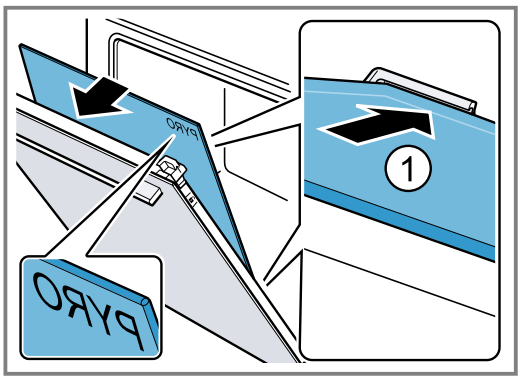

5. Nyomja be felül a belső lapot ①. A tolattyúkat [a] nyomja lefelé a nyíl irányába.

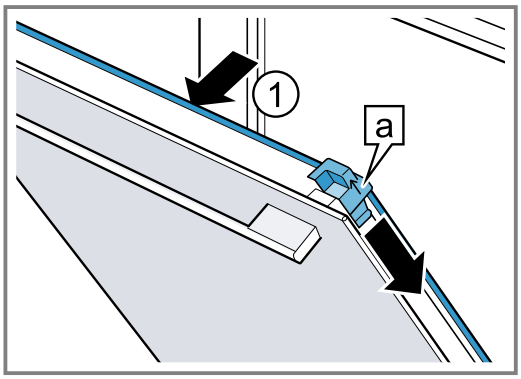

6. Nyissa ki teljesen a készülék ajtaját.
7. A bal és a jobb oldali csuklópánt reteszelőkarját hajtsa le

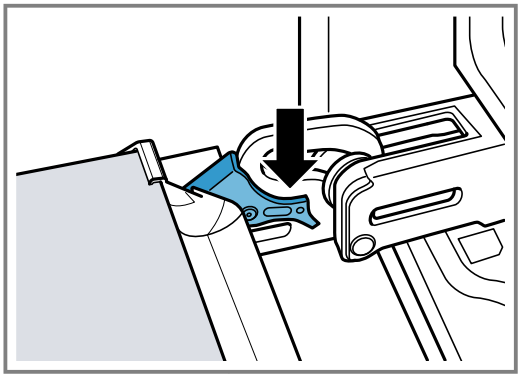

8. Csukja be a készülék ajtaját.

Megjegyzés: Csak akkor használja a sütőteret, ha az ajtó üveglapjai szabályszerűen vissza vannak szerelve.

25 Állványok

A sütőtér és az állványok alapos tisztításához vagy az állványok cseréjéhez kiakaszthatja az állványokat.

25.1 Állványok kiakasztása

⚠ **FIGYELMEZTETÉS – Égési sérülések veszélye!**
Az állványok nagyon felforrósodnak
- Soha ne érintse meg a forró állványokat.
- Mindig hagyja lehűlni a készüléket.
- Tartsa távol a gyerekeket.

1. Az állványt kissé emelje meg elöl ①, és akassza ki ②.
2. Ezután az egész állványt húzza előre ③ és vegye ki.

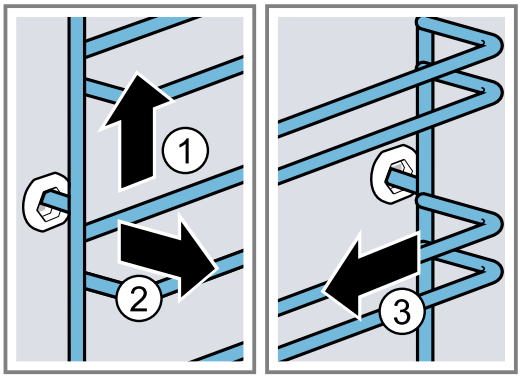

3. Tisztítsa meg az állványt.
→ *"Tisztítószerek", Oldal 26*

25.2 Állványok beakasztása

Megjegyzések
- Az állványok csak a jobb vagy a bal oldalra illeszkednek.
- Az állványoknál ügyeljen arra, hogy az íves részük legyen elöl.

1. Az állványt először a hátsó csapágybetét közepébe helyezze be úgy ①, hogy az állvány a sütőtér falához illeszkedjen, majd nyomja hátrafelé ②.
2. Az állványt az elülső csapágybetétbe helyezze be úgy ③, hogy az állvány itt is a sütőtér falához illeszkedjen, majd nyomja lefelé ④.

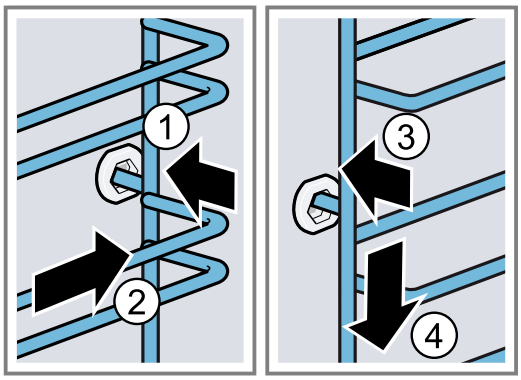

26 Zavarok elhárítása

A készüléken fellépő kisebb zavarokat saját maga is elháríthatja. Tanulmányozza a zavarelhárításról szóló információkat, mielőtt a vevőszolgálathoz fordulna. Ily módon elkerüli a felesleges költségeket.

⚠ **FIGYELMEZTETÉS – Sérülésveszély!**
A szakszerűtlen javítás veszélyes.
- A készüléket csak szakképzett személyek javíthatják.
- Ha a készülék meghibásodott, hívja a vevőszolgálatot.
→ *"Vevőszolgálat", Oldal 37*

⚠ **FIGYELMEZTETÉS – Áramütés veszélye!**
A szakszerűtlen javítás veszélyes.
- A készüléket csak szakképzett személyek javíthatják.
- A készülék javításához csak eredeti pótalkatrészeket szabad használni.
- Ha a készülék hálózati csatlakozóvezetéke megsérül, szakképzett személlyel kell kicseréltetni.

26.1 Működési zavarok

Hiba	Ok és hibaelhárítás
A készülék nem működik.	A biztosítékszekrényben kioldott a biztosíték. ▸ Ellenőrizze a biztosítót a biztosítódobozban.
	Az áramellátás kimaradt. ▸ Ellenőrizze, hogy a helyiség világítása vagy a helyiségben lévő más készülékek működnek-e.
	Elektromos hiba 1. Válassza le a készüléket legalább 30 másodpercre az elektromos hálózatról úgy, hogy kikapcsolja a biztosítékot a biztosítékszekrényben. 2. Állítsa vissza gyári értékre az alapbeállításokat. → *"Alapbeállítások", Oldal 23*

Hiba	Ok és hibaelhárítás
Megjelenik a „Német nyelv” felirat.	Az áramellátás kimaradt. ▸ Végezze el az első üzembe helyezéshez szükséges beállításokat. → *"Az első üzembe helyezés", Oldal 12*
Az üzem nem indul el vagy megszakad.	Különböző okok lehetségesek. ▸ Ellenőrizze a kijelzőn megjelenő beállításokat. → *"Információk megjelenítése", Oldal 14*
	Működési zavar ▸ A → *"Vevőszolgálat", Oldal 37* hívása szükséges.
A készülék nem fűt.	A bemutató mód van bekapcsolva. **1.** Rövid időre válassza le a készüléket az elektromos hálózatról úgy, hogy kikapcsolja a biztosítékot a biztosítékszekrényben, majd kapcsolja be újra a készüléket. **2.** Ezután 5 percen belül kapcsolja ki a bemutató üzemmódot az alapbeállításoknál. → *"Alapbeállítások módosítása", Oldal 24*
	Az áramellátás kimaradt. ▸ Áramkimaradás után nyissa ki és zárja be egyszer a készülékajtót. ✔ A készülék öntesztet hajt végre és használatra kész.
Ha a készülék kikapcsolt állapotban van, a kijelzőn nem jelenik meg az idő.	Módosult az alapbeállítás. ▸ Módosítsa az időkijelzés alapbeállítását. → *"Alapbeállítások", Oldal 23*
A készülék ajtaja nem nyílik ki.	A készülék ajtaját a tisztítási funkció reteszeli, a kijelzőn világít a következő: 🔒. ▸ Hagyja lehűlni a készüléket, amíg a kijelzőn ki nem alszik a 🔒. → *"Tisztítási funkció 'activeClean pirolízis'", Oldal 28*
	A készülék ajtaját a gyerekzár reteszeli. ▸ Kapcsolja ki a gyerekzárat a beállítógyűrűvel. → *"Gyerekzár", Oldal 23* A reteszelést az alapbeállításoknál kapcsolhatja ki. → *"Alapbeállítások", Oldal 23*
Home Connect nem működik megfelelően.	Különböző okok lehetségesek. ▸ Keresse fel a www.home-connect.com webhelyet.
A kezelőpanel nem nyílik ki.	A biztosítékszekrényben kioldott a biztosíték. ▸ Ellenőrizze a biztosítót a biztosítódobozban.
	Az áramellátás kimaradt. ▸ Ellenőrizze, hogy a helyiség világítása vagy a helyiségben lévő más készülékek működnek-e.
	Működési zavar **1.** Hívja a vevőszolgálatot. → *"Vevőszolgálat", Oldal 37* **2.** Ha víz van a víztartályban, ürítse ki azt: – Nyissa ki a készülék ajtaját. – Jobbról és balról nyúljon be a panel alá. – Lassan húzza ki a panelt, és tolja felfelé.
A készülék felszólítja a vízkőmentesítésre anélkül, hogy előtte megjelenne a számláló.	A beállított vízkeménységi tartomány túl alacsony. **1.** Vízkőmentesítse a készüléket. → *"Vízkőmentesítés", Oldal 30* **2.** Ellenőrizze a vízkeménységet és állítsa be értékét az alapbeállításoknál. → *"Alapbeállítások", Oldal 23*
A készülék felszólítja az öblítésre.	A vízkőmentesítés alatt megszakadt az áramellátás vagy kikapcsolt a készülék. ▸ Öblítse ki a készüléket. → *"Vízkőmentesítés", Oldal 30*
Megjelenik a kijelzőn a "Töltse fel a víztartályt" üzenet, noha a víztartály tele van.	A víztartály nem pattant be a helyére. ▸ Helyezze be megfelelően a víztartályt, hogy bepattanjon a tartójába. → *"Víztartály megtöltése", Oldal 16*

Hiba	Ok és hibaelhárítás
Megjelenik a kijelzőn a "Töltse fel a víztartályt" üzenet, noha a víztartály tele van.	A víztartály leesett. A rázkódások következtében a víztartály alkatrészei meglazultak. A víztartály tömítése hibás. ▸ Rendeljen egy új víztartályt. → *"Vevőszolgálat", Oldal 37*
	Működési zavar ▸ Ne használjon ásványi sóktól mentes vagy szűrt vizet. → *"Az első üzembe helyezés előtt határozza meg a vízkeménységet", Oldal 12*
	Meghibásodott a szenzor. ▸ A → *"Vevőszolgálat", Oldal 37* hívása szükséges.
A gombok villognak.	Víz csapódott le a kezelőpanel mögött. Nincs tennivaló. Mihelyt a víz elpárolog, a gombok nem villognak tovább.
Csepegő hangok hallatszanak a gőzzel való sütésnél.	Hideg/meleg hatás a mélyhűtött élelmiszernél, a vízgőz okozza. Nincs tennivaló.
A készülék zümmög üzem közben és kikapcsolás után.	A szivattyú működési tesztje eredményezi a zajt. Nincs tennivaló.
A sütőtér világítása nem működik.	Módosult az alapbeállítás. ▸ Módosítsa a világítás alapbeállítását. → *"Alapbeállítások", Oldal 23*
	A LED lámpa meghibásodott. ▸ A → *"Vevőszolgálat", Oldal 37* hívása szükséges.
Maximális időtartam elérve.	A nem kívánt folyamatos működés elkerülése érdekében a készülék néhány óra elteltével abbahagyja a fűtést, ha a beállításokon nem változtattak. A kijelzőn megjelenik egy üzenet. A maximális időtartam elérése az üzemmódhoz tartozó beállításoktól függ. **1.** Az üzem folytatásához kapcsolja ki a készüléket a ⏻ gombbal, majd kapcsolja be újra. Állítsa be és indítsa el újra az üzemmódot. **2.** Ha nem használja a készüléket, kapcsolja ki az ⏻ gombbal. **Tipp:** Annak érdekében, hogy a készülék ne kapcsoljon ki véletlenül, állítson be egy időtartamot. → *"Időfunkciók", Oldal 14*
Egy betűkből és számokból álló hibakód jelenik meg a kijelzőn, pl. E0111.	Az elektronika hibát észlelt. **1.** Kapcsolja ki, majd kapcsolja be újra a készüléket. ✔ Ha egyszeri zavarról volt szó, az üzenet eltűnik. **2.** Ha az üzenet újra megjelenik, hívja a vevőszolgálatot. A telefonhívás során adja meg a pontos hibaüzenetet. → *"Vevőszolgálat", Oldal 37*
A sütési eredmény nem kielégítő.	A beállítások nem voltak megfelelőek. A beállított értékek, pl. hőmérséklet és az időtartam a recepttől, a mennyiségtől és az élelmiszertől függnek. ▸ Legközelebb válasszon alacsonyabb vagy magasabb értékeket. **Tipp:** Az ételek elkészítéséhez és a megfelelő beállítási értékekhez számos további adatot talál a Home Connect alkalmazásban vagy honlapunkon www.bosch-home.com.

27 Ártalmatlanítás

27.1 A régi készülék ártalmatlanítása

A környezetkímélő ártalmatlanításnak köszönhetően az értékes nyersanyagok újra felhasználhatók.

1. Húzza ki a hálózati csatlakozóvezeték dugóját.
2. Vágja el a hálózati csatlakozóvezetéket.
3. Környezetkímélő módon ártalmatlaníttassa a készüléket.

Az aktuális ártalmatlanítási lehetőségekről a szakkereskedőnél, ill. a települési közigazgatásnál vagy önkormányzatnál tájékozódhat.

Ez a készülék az elhasznált villamossági és elektronikai készülékekről szóló 2012/19/EU irányelvnek megfelelő jelölést kapott.
Ez az irányelv a már nem használt készülékek visszavételének és hasznosításának EU-szerte érvényes kereteit határozza meg.

28 Vevőszolgálat

Az Ön országában érvényes garanciaidőről és garanciális feltételekről vevőszolgálatunktól, kereskedőjétől vagy weboldalunkról szerezhet részletes információkat. Ha a vevőszolgálathoz fordul, tartsa kéznél készüléke termékszámát (E-Nr.), gyártási számát (FD) és sorszámát (Z-Nr.).
A vevőszolgálat elérhetőségét megtalálja a vevőszolgálatok mellékelt jegyzékében vagy a weboldalunkon.
Ez a termék G energiahatékonysági osztályú fényforrásokat tartalmaz. A fényforrások cserealkatrészként rendelkezésre állnak, cseréjüket csak megfelelően képzett szakszemélyzet végezheti.

28.1 Termékszám (E-Nr.), gyártási szám (FD) és sorszám (Z-Nr.)

A termékszámot (E-Nr.), a gyártási számot (FD) és a sorszámot (Z-Nr.) a készülék típustábláján találja.
A számokat tartalmazó adattáblát akkor látja, ha kinyitja a készülék ajtaját. Egyes, gőz funkcióval rendelkező készülékeknél az adattáblát a kezelőfelület mögött találja.

Készüléke adatait és a vevőszolgálat telefonszámát gyorsan megtalálja, ha feljegyzi magának az adatokat. A készülékkel kapcsolatos információkat az alapbeállításoknál is megjelenítheti.
→ *"Alapbeállítások", Oldal 23*

29 Információk a szabad és a nyílt forráskódú szoftverekről

Ez a termék olyan szoftverelemeket tartalmaz, amelyeket a szerzői jogok tulajdonosai szabad vagy nyílt forráskódú szoftverként engedélyeztek.
A megfelelő licencinformációkat a háztartási készülék tárolja. A megfelelő licencinformációkhoz a Home Connect alkalmazáson keresztül is hozzáférhet: „Profil -> Jogi információk -> Licencinformációk”.[1] A licencinformációk a márkatermék weboldaláról letölthetők. (Kérjük, keresse meg a termékek weboldalán készülékmodelljét és további dokumentumokat.) Alternatív megoldásként a megfelelő információkért használja az ossrequest@bshg.com vagy a BSH Hausgeräte GmbH, Carl-Wery-Str. 34, D-81739 München címet.

A forráskód kérésre rendelkezésre áll.
Kérjük, kérését küldje az ossrequest@bshg.com vagy a BSH Hausgeräte GmbH, Carl-Wery-Str. 34, D-81739 München címre.
Tárgy: „OSSREQUEST“
Kérése feldolgozásának költségeit Önnek kell viselnie.
Ez az ajánlat a vásárlás napjától számított három évig, ill. legalább arra az időszakra érvényes, amelyben támogatást és pótalkatrészeket kínálunk az adott készülékhez.

30 Megfelelőségi nyilatkozat

A BSH Hausgeräte GmbH ezennel kijelenti, hogy a Home Connect funkcióval ellátott készülék a(z) 2014/53/EU irányelvben foglalt alapvető követelményeknek és további vonatkozó rendelkezéseknek megfelel.
A részletes RED megfelelőségi nyilatkozatot megtalálja az interneten a www.bosch-home.com webhelyen, készüléke termékoldalán a kiegészítő dokumentumok között.

CE

2,4 GHz-es sáv (2400–2483,5 MHz): max. 100 mW
5 GHz-es sáv (5150–5350 MHz + 5470–5725 MHz): max. 200 mW

[1] A készülék kivitelétől függően

BE	BG	CZ	DK	DE	EE	IE	EL	ES
FR	HR	IT	CY	LI	LV	LT	LU	HU
MT	NL	AT	PL	PT	RO	SI	SK	FI
SE	NO	CH	TR	IS	UK (NI)			

5 GHz-es WLAN (Wi-Fi): Csak beltéri használatra.

AL	BA	MD	ME	MK	RS	UK	UA

5 GHz-es WLAN (Wi-Fi): Csak beltéri használatra.

31 Így sikerülni fog

A különböző ételekhez itt megtalálja a megfelelő beállításokat, illetve a legalkalmasabb tartozékokat és edényeket. Az ajánlásokat az Ön készülékére optimalizáltuk.

Tipp: Az ételek elkészítéséhez és a megfelelő beállítási értékekhez számos további adatot talál a Home Connect alkalmazásban vagy honlapunkon www.bosch-home.com.

31.1 Általános elkészítési útmutatások

Minden étel készítése közben vegye figyelembe ezeket az információkat.

- A hőmérséklet és az időtartam a mennyiségtől és a recepttől függ. Ezért adtunk meg beállítási tartományokat. Először próbálja meg az alacsonyabb értékekkel.
- A beállított értékek a hideg sütőtérbe való behelyezésre vonatkoznak. Ha mégis előmelegíti a sütőteret, a tartozékokat csak az előmelegítést követően tolja be a sütőtérbe.
- Vegye ki a nem használt tartozékokat a sütőtérből.

Tipp

Bizonyos ételeknél használhatja a "Crisp Finish" ventilátorfunkciót. A ventilátorfunkció "Crisp Finish" nagyobb mértékben szívja el a sütőtérből a nedvességet. Ezt az előkészítési módot nagy nedvességtartalmú ételhez ajánljuk, pl.:

- több szinten történő ételkészítés esetén
- lédús feltéttel rendelkező süteményekhez
- habcsókhoz
- ha ropogósabb ételt szeretne készíteni

Ropogósabb ételekhez ajánlott a fűtőtestek hozzákapcsolása az ételkészítés második felében.

→ *"Ventilátorfunkció 'Crisp Finish'", Oldal 18*

31.2 Elkészítési útmutatások sütéshez

- Sütemény, péksütemény vagy kenyér sütéséhez a sötét, fém sütőformák a legalkalmasabbak.
- A felfújtakhoz és csőben sültekhez használjon széles, lapos edényt. Keskeny, magas edényekben az ételek elkészítéséhez több idő szükséges, és az ételek felső része sötétebb lesz.
- A szilikon sütőformák nem alkalmasak.
- Ha közvetlenül az univerzális serpenyőben készít felfújtat, akkor a 2. szintre tolja be.
- A kenyértésztára vonatkozó beállítási értékek tepsin és négyszögletes sütőformában sütött kenyértésztára is érvényesek.

FIGYELEM!

A forró sütőtérben lévő vízből vízgőz képződik. A hőmérséklet-változás miatt sérülések keletkezhetnek a sütőtér alján.

- ▸ Soha ne öntsön vizet a forró párolótérbe.
- ▸ Soha ne tegyen vizesedényt a sütőtér aljára.

Betolási magasság

Ha a 4D forrólevegő fűtési módot használja, az 1., 2., 3. és 4. betolási magasságok közül választhat. Az alábbi betolási magasságokkal érheti el a legjobb eredményeket.

Sütés egy szinten	Magasság
Magas sütemény / forma a rostélyon	2
Lapos sütemény / sütőlap	3

Sütés több szinten	Magasság
2 szint	
■ univerzális serpenyő	3
■ Tepsi	1
2 szint	
■ 2 rostély formákkal	3 1
3 szint	
■ Tepsi	5
■ univerzális serpenyő	3
■ Tepsi	1
4 szint	
■ 4 rostély sütőpapírral	5 3 2 1

Használja a 4D forrólevegő fűtési módot.

Megjegyzés: A tepsiken vagy formákban lévő, egyszerre betolt süteményeknek nem kell egyszerre elkészülniük.

31.3 Elkészítéssel kapcsolatos tudnivalók edényben sütéshez, roston sütéshez és grillezéshez

- Az ajánlott beállítások hűtőszekrény hőmérsékletű ételekre és töltelék nélküli, sütésre kész szárnyasra vonatkoznak.

- A szárnyast a mellrésszel vagy a bőrös résszel lefelé tegye az edényre.
- A megadott idő kb. ½ – ⅔ részének letelte után fordítsa meg a sültet vagy egész halat.
- A sütőhőmérővel hajszálpontos sütési eredményeket érhet el. Vegye figyelembe a helyes használatra vonatkozó fontos információkat. → *Oldal 18*

Sütés rostélyon

Rostélyon sütve az elkészíteni kívánt étel minden oldalról különösen ropogós lesz. Egyszerre süthet például nagyobb vagy egyszerre több darab szárnyast.

- Azonos súlyú és vastagságú darabokat süssön egyszerre. Akkor egyenletesen pirulnak meg és szaftosak maradnak.
- A sütni kívánt ételt helyezze közvetlenül a rostélyra.
- A lecsepegő folyadék felfogásához tolja be az univerzális serpenyőt behelyezett rostéllyal egy szinttel a megadott betolási magasság alá.
- A sütés méretétől és fajtájától függően öntsön maximum ½ liter vizet az univerzális serpenyőbe.
  A felfogott szaftból mártást készíthet. Emellett kevesebb füst keletkezik, és a sütőtér is kevésbé szennyeződik.

Sütés edényben

Zárt edényben készített ételek esetén a sütőtér tisztább marad.

Általános tanácsok edényben sütés esetére

- Hőálló, sütőben alkalmazható edényt használjon.
- Az edényt állítsa a rostélyra.
- Leginkább az üvegből készült edények alkalmasak.
- Vegye figyelembe a sütőedényére vonatkozó gyártói utasításokat.

Sütés nyitott edényben

- Használjon magas sütőformát.
- Ha nincs megfelelő edénye, használhatja az univerzális serpenyőt.

Sütés zárt edényben

- Illeszkedő, jól záró fedőt használjon.
- Hús sütésénél legyen legalább 3 cm távolság az étel és a fedő között. A hús megemelkedhet.

⚠ **FIGYELMEZTETÉS – Forrázásveszély!**

Amikor főzés után felemeli a fedőt, nagyon forró gőz csaphat ki. A gőz a hőmérséklettől függően nem látható.

- ▸ A fedőt úgy emelje meg, hogy a forró gőz a testétől távol csapjon ki.
- ▸ Tartsa távol a gyerekeket.

Grillezés

Azokat az ételeket grillezze, amelyeket ropogósan szeret.

FIGYELEM!

A savtartalmú élelmiszerek károsíthatják a grillrácsot

- ▸ Savtartalmú élelmiszert, pl. gyümölcsöt vagy savtartalmú páccal ízesített sütnivalót ne helyezzen közvetlenül a rácsra.

Megjegyzés nikkelallergiások részére

A legritkább esetekben csekély mennyiségű nikkel belekerülhet az élelmiszerbe.

A légkeveréses grillezés kiválóan alkalmas egész szárnyas és hal, illetve húsok (pl. ropogós sültek) elkészítéséhez.

- Azonos súlyú és vastagságú darabokat grillezzen. Akkor egyenletesen pirulnak meg és szaftosak maradnak.
- A grillszeleteket helyezze közvetlenül a rostélyra.
- A lecsöpögő folyadékok felfogásához helyezze az univerzális serpenyőt legalább egy szinttel a rostély alá.

Megjegyzések

- A grillfűtőtest mindig bekapcsol és kikapcsol. Ez normális. A gyakoriság a beállított grillfokozattól függ.
- Grillezés közben füst keletkezhet.

31.4 Elkészítési javaslatok készételekhez

- A főzés eredménye nagymértékben függ az élelmiszertől. Már a kiindulási terméken előfordulhatnak foltok vagy egyenetlenségek.
- Ne használjon erősen jeges mélyhűtött terméket. Távolítsa el a jeget az ételről.
- Vegye ki a készételt a csomagolásból.
- Ha edényben melegíti vagy készíti a készételt, használjon hőálló edényt.
- A darabos ételeket, például a zsemlét vagy burgonyatermékeket laposan és egyenletesen oszlassa el a tartozékon. Az egyes darabok között hagyjon egy kis helyet.
- Ügyeljen a csomagoláson található gyártói utasításokra.

31.5 Étel kiválasztása

Beállítási javaslatok számos ételhez, ételkategóriánként csoportosítva.

Beállítási javaslatok különböző ételekhez

Étel	Edény / Tartozék	Magasság	Fűtési mód	Hőmérséklet °C-ban/grillfokozat	Gőzfokozat / Crisp Finish	Időtartam, perc
Kevert tésztából készült sütemény, finom	Koszorúforma vagy Négyszögletes sütőforma	2		150-170	-	60-80
Kevert tésztából készült sütemény, 2 szinten	Koszorúforma vagy Négyszögletes sütőforma	3+1		140-160	-	60-80
Gyümölcs- vagy túrótorta omlós tésztalappal	Kapcsos kerek sütőforma, Ø 26 cm	2		160-180	-	70-90
Piskótatorta, 6 tojásos	Kapcsos kerek sütőforma, Ø 28 cm	2		150-160	-	50-60
Piskótatorta, 6 tojásos	Kapcsos kerek sütőforma, Ø 28 cm	2		**1.** 150-160 **2.** 150-160	1 ki	**1.** 10 **2.** 25-35
Omlós tésztából készült sütemény lédús töltelékkel	Univerzális serpenyő	3		160-180	Be	55-75
Kelt tészta lédús feltéttel	Univerzális serpenyő	3		180-190	Be	30-40
Piskótatekercs	Tepsi	3		180-200 [1]	1	10-15
Muffin	Muffin sütőforma	3		170-190	-	15-20
Kelt tésztából készült aprósütemény	Tepsi	3		160-180	2	25-35
Aprósütemény	Tepsi	3		140-160	-	15-30
Aprósütemény, 2 szinten	Univerzális serpenyő + Tepsi	3+1		140-160	-	15-30
Aprósütemény, 3 szinten	2x Tepsi + Univerzális serpenyő	5+3+1		140-160	-	15-30
Kenyér, 750 g	Univerzális serpenyő vagy Négyszögletes sütőforma	2		**1.** 210-220 **2.** 180-190	3 Be	**1.** 10-15 **2.** 25-35
Kenyér, 1500 g	Univerzális serpenyő vagy Négyszögletes sütőforma	2		**1.** 210-220 **2.** 180-190	3 Be	**1.** 10-15 **2.** 45-55
Kenyér, 1500 g	Univerzális serpenyő vagy Négyszögletes sütőforma	2		200-210	-	35-45

[1] Melegítse elő a készüléket.
[2] A teljes idő 2/3-a után fordítsa meg az ételt.

Étel	Edény / Tartozék	Magasság	Fűtési mód	Hőmérséklet °C-ban/grillfokozat	Gőzfokozat / Crisp Finish	Időtartam, perc
Lepénykenyér	Univerzális serpenyő	3		220-230	3	20-30
Zsemle, friss	Tepsi	3		200-220	2	20-30
Pizza, friss - sütőlapon	Tepsi	3		200-220	Be	25-35
Pizza, friss - sütőlapon, 2 szinten	Univerzális serpenyő + Tepsi	3+1		180-190	Be	35-45
Pizza, friss, vékony tésztalappal, formában	Pizzatepsi	2		220-230	-	20-30
Quiche	Sötét bevonatú quiche-forma	1		200-210	-	40-50
Kenyérlángos	Univerzális serpenyő	3		280-300 [1]	-	10-18
Felfújt, pikáns, főzött hozzávalók	Felfújtforma	2		150-170	2	40-50
Burgonyafelfújt, nyers hozzávalók, 4 cm magas	Felfújtforma	2		160-190	-	50-70
Csirke, 1,3 kg, töltelék nélkül	Rostély	2		200-220	-	60-70
Csirke, 1,3 kg, töltelék nélkül	Rostély	2		190-210	2	50-60
Csirkeaprólék, 250 g/db	Rostély	3		200-220	2	30-45
Liba, töltelék nélkül, 3 kg	Rostély	2		160-180	-	120-150
Liba, töltelék nélkül, 3 kg	Rostély	2	**1.** **2.** **3.**	**1.** 130-140 **2.** 150-160 **3.** 170-180	2 2 ki	**1.** 110-120 **2.** 20-30 **3.** 30-40
Sertéssült bőre nélkül, pl. tarja, 1,5 kg	Nyitott edény	2		180-190	-	110-130
Sertéssült bőre nélkül, pl. tarja, 1,5 kg	Nyitott edény	2		190-200	-	120-140
Bőrös sertéssült, pl. lapocka, 2 kg	Nyitott edény	2	**1.** **2.** **3.**	**1.** 100 **2.** 170-180 **3.** 200-210	3 1 Be	**1.** 25-30 **2.** 70-90 **3.** 20-30
Marhafilé, közepes, 1 kg	Rostély	2		210-220	-	40-50
Marhafilé, közepes, 1 kg	Nyitott edény	2		190-200	1	50-60
Párolt marhasült, 1,5 kg	Zárt edény	2		200-220	-	130-160
Párolt marhasült, 1,5 kg	Zárt edény	2		200-220	-	140-160
Sült hátszín, közepes, 1,5 kg	Rostély	2		220-230	-	60-70
Sült hátszín, közepes, 1,5 kg	Nyitott edény	2		190-200	1	65-80
Hamburger, 3-4 cm magas	Rostély	4		3	-	25-30 [2]
Báránycomb csont nélkül, közepes, 1,5 kg	Nyitott edény	2		170-190	-	50-80
Báránycomb csont nélkül, közepes, 1,5 kg	Nyitott edény	2		170-180	1	80-90
Hal egészben, sült, 300 g, pl. pisztráng	Univerzális serpenyő	2		**1.** 170-180 **2.** 160-170	1 ki	**1.** 15-20 **2.** 5-10

[1] Melegítse elő a készüléket.
[2] A teljes idő 2/3-a után fordítsa meg az ételt.

Desszert

Joghurt készítése

1. A tartozékokat és az állványokat vegye ki a sütőtérből.
2. 1 liter tejet (3,5%-os) melegítsen 90 °C-ra a főzőfelületen, majd hűtse vissza 40 °C-ra.
   Az UHT-tejet elegendő 40 °C-ra felmelegíteni.
3. 150 g hűtött joghurtot keverjen el a tejben.
4. A masszát töltse kis edényekbe, pl. csészékbe vagy kis poharakba.
5. Az edényeket fedje le fóliával, pl. frissentartó fóliával.
6. Az edényeket tegye a sütőtér aljára.
7. A készüléket a beállítási javaslatoknak megfelelően állítsa be.
8. Elkészítés után a joghurtot legalább 12 órán keresztül pihentesse a hűtőszekrényben.

Beállítási javaslatok desszert és kompót készítéséhez

Étel	Edény / Tartozék	Magasság	Fűtési mód → *Oldal 9*	Hőmérséklet, °C	Gőz erőssége / "Crisp Finish"	Időtartam, perc
Joghurt	Egyadagos forma	Sütőtér alja		35-40	-	300-360

31.6 Különleges elkészítési módok és más alkalmazások

Információk és beállítási javaslatok különleges ételkészítési módokhoz és más alkalmazásokhoz, pl. kímélő pároláshoz.

Kímélő párolás

A nemes húsokat lassan és alacsony hőmérsékleten párolja, pl. a marha, borjú, sertés, bárány vagy szárnyas finom részeit.

Szárnyas vagy hús kímélő párolása

Megjegyzés: A kímélő párolás fűtési módban nem lehetséges az indítási idő késleltetése.

Követelmény: A sütőtér hideg.

1. Friss, higiéniailag kifogástalan, kicsontozott húst használjon.
2. Az edényt a rostéllyal a sütőtér 2. szintjére helyezze.
3. Melegítse elő a sütőteret és az edényt kb. 15 percig.
4. A hús minden oldalát pirítsa meg nagyon forrón a főzőlapon.
5. A húst azonnal tegye az előmelegített edényben a sütőtérbe.
   Tartsa csukva a sütőtér ajtaját, hogy a kímélő párolás során egyenletes maradjon a hőmérséklet a sütőtérben.

Tippek pároláshoz

Itt talál néhány tanácsot a kiváló eredményű kímélő pároláshoz.

Helyzet	Tipp
Kacsamellet kíván készíteni kímélő párolással.	■ A kacsamellet hidegen helyezze egy serpenyőbe. ■ Először pirítsa meg a bőrös oldalát. ■ Párolja meg kíméletesen a kacsamellet. ■ A kímélő párolás után 3-5 percig grillezze ropogósra a kacsamellet.
A puhára párolt húst lehetőleg forrón szeretné tálalni.	■ Melegítse elő a tálaláshoz használt tálat. ■ A mártásokat nagyon forrón tálalja.

Beállítási javaslatok kímélő pároláshoz

Étel	Edény / Tartozék	Magasság	Átsütés időtartama percben	Fűtési mód	Hőmérséklet, °C	Gőzfokozat / Crisp Finish	Időtartam, perc
Kacsamell, rosé, 300 g/db	Nyitott edény	2	6-8		90 [1]	-	45-60
Sertésfilé, egész	Nyitott edény	2	4-6		80 [1]	-	45-70
Marhafilé, 1 kg	Nyitott edény	2	4-6		80 [1]	-	90-120
Borjúérmék, 4 cm vastag	Nyitott edény	2	4		80 [1]	-	30-50
Báránygerinc, csont nélkül, 200 g/db	Nyitott edény	2	4		80 [1]	-	30-45

[1] Melegítse elő a készüléket.

Air Fry (forrólevegős sütés)

Készítse el ételeit forró levegős sütéssel kevés olajat használva. A forrólevegős sütés különösen olyan ételekhez alkalmas, melyeket általában olajban süt.

Elkészítési javaslatok a forrólevegős sütéshez

Vegye figyelembe ezeket az információkat, ha forrólevegős sütéssel készít ételeket.

- Forrólevegős sütéssel csak egy szinten lehet ételt készíteni.
- A forrólevegős sütési tartozékokkal az ételek ropogósabbak lesznek. Ha a forrólevegős sütési tartozék nem része a készülék alapfelszereltségének, kiegészítő tartozékként tudja azt beszerezni.
- Ne melegítse elő a sütőt.
- Ne használjon sütőpapírt. A levegőnek keringenie kell a sütőtérben.
- Ne olvassza fel a mélyhűtött ételeket.
- A forrólevegős sütési tartozékot vagy az univerzális serpenyőt egyenletesen borítsa be az ételekkel. Az ételeket lehetőség szerint csak egy rétegben oszlassa el a tartozékon.
- A tartozékot a 3. szintre tolja be a sütőtérbe. A forrólevegős sütési tartozék használatakor betolhat egy üres univerzális serpenyőt az 1. szintre a szennyeződésekkel szembeni védelem céljából.
- A főzési idő felének elteltével fordítsa meg az ételt. Nagyobb mennyiségeknél kétszer fordítsa meg az ételt.

Tipp: Az ételt csak a párolás után sózza. Így ropogósabb lesz az étel.
A panírozott zöldség szintén alkalmas a forrólevegős sütéshez. A panírmorzsát olajszóró flakon segítségével spriccelje meg olajjal, így kevesebb zsiradékra lesz szükség. Így kevés zsírt használva ropogós kérget kap.

Beállítási javaslatok a forrólevegős sütéshez (Air Fry)

Étel	Edény / Tartozék	Magasság	Fűtési mód	Hőmérséklet, °C	Gőzfokozat / Crisp Finish	Időtartam, perc
Hasábburgonya	Forrólevegős sütő (Air Fry) sütőlapja vagy Univerzális serpenyő	3		180-200	-	15-20
Burgonyabatyuk, töltve	Forrólevegős sütő (Air Fry) sütőlapja vagy Univerzális serpenyő	3		180-200	-	15-20
Burgonyaröszti	Forrólevegős sütő (Air Fry) sütőlapja vagy Univerzális serpenyő	3		180-200	-	15-20
Csirke alsócomb, csirkefalatok, fagyasztott	Forrólevegős sütő (Air Fry) sütőlapja vagy Univerzális serpenyő	3		180-200	-	8-12
Halrudacskák	Forrólevegős sütő (Air Fry) sütőlapja vagy Univerzális serpenyő	3		180-200	-	10-20
Brokkoli, panírozott	Forrólevegős sütő (Air Fry) sütőlapja vagy Univerzális serpenyő	3		180-200	-	10-20

Tészta kelesztése

Készülékében az élesztős tészták gyorsabban megkelnek, mint szobahőmérsékleten és nem száradnak ki.

Követelmény: A sütőtér hideg.

1. Tolja be a rostélyt.
2. A tésztát egy tálban helyezze a rostélyra.
   A tálat ne fedje le.
3. A készüléket a beállítási javaslatoknak megfelelően állítsa be.
   Az adatok irányértékek. A hőmérséklet és a főzési idő a hozzávalók minőségétől és mennyiségétől függ.
4. A főzési folyamat során ne nyissa ki a készülék ajtaját, különben elillan a nedvesség.
5. Sütés előtt törölje szárazra a sütőteret.

Beállítási javaslatok tészta kelesztéséhez

Étel	Edény / Tartozék	Magasság	Fűtési mód	Hőmérséklet, °C	Gőzfokozat / Crisp Finish	Időtartam, perc
Zsiradékban gazdag tészta, pl. panettone	tál a rostélyon	2		40-45	-	40-90
Fehérkenyér	tál a rostélyon	2		35-40	-	30-40

Melegítés

Az ételeket kíméletesen párolja, gőz hozzáadásával. Az ételeknek olyan ízük és kinézetük lesz, mintha frissen készültek volna. Az előző napi péksüteményeket is átmelegítheti.

Elkészítési javaslatok melegítéséhez

- Nyitott, hőálló és gőzöléshez alkalmas edényeket használjon.
- Használjon széles, lapos edényt. A hideg edényben lassabban melegszik fel az étel.
- Az edényt állítsa a rostélyra.
- A nem edényben készített ételeket, pl. a zsemléket helyezze közvetlenül a rostélyra, a 2. szintre.
- Ne fedje le az ételt.
- A felmelegítés során ne nyissa ki a készülék ajtaját, különben elillan a nedvesség.
- A melegítés után törölje szárazra a sütőteret és a vízgyűjtő mélyedést.

Beállítási javaslatok melegítéshez és regeneráláshoz

Étel	Edény / Tartozék	Magasság	Fűtési mód	Hőmérséklet, °C	Gőzfokozat / Crisp Finish	Időtartam, perc
Készétel, hűtött, 1 adag	Nyitott edény	2		120-130	-	15-25
Pizza, sütve, hűtött	Rostély	2		170-180 [1]	-	5-15
Zsemle, bagett, sütve	Rostély	2		150-160 [1]	-	10-20
Pizza, sütve, fagyasztott	Rostély	2		170-180 [1]	-	5-15
Zsemle, bagett, sütve, fagyasztott	Rostély	2		160-170 [1]	-	10-20

[1] Melegítse elő a készüléket.

Melegen tartás

Elkészítési javaslatok melegen tartáshoz

- Ha a "Melegen tartás" fűtési módot használja, elkerülheti a pára kicsapódását. Így nem kell kitörölnie a sütőteret.
- Ne fedje le az ételt.
- Az ételeket ne tartsa 2 óránál tovább melegen.
- Ügyeljen rá, hogy egyes ételek melegen tartás során tovább főnek.

A különböző gőzhozzáadási fokozatok a következők melegen tartására alkalmasak:

- 1. fokozat: darabolt sült és pörköltek
- 2. fokozat: felfújtak és köretek
- 3. fokozat: egytálételek és levesek

31.7 Próbaételek

Az alábbiakban megadott információk vizsgálóintézetek rendszereihez igazodnak, amelyek megkönnyítik a készülék ellenőrzését az EN 60350-1 szerint.

Sütés

- A beállított értékek a hideg sütőtérbe való behelyezésre vonatkoznak.
- Vegye figyelembe a beállítási javaslatok előmelegítésre vonatkozó útmutatásait. A beállított értékek gyors felfűtés nélkül értendők.
- A sütéshez először a megadott hőmérsékletek közül az alacsonyabbat alkalmazza.
- A tepsiken vagy formákban lévő, egyszerre betolt süteményeknek nem kell egyszerre elkészülniük.
- Betolási magasságok 2 szinten való sütéskor:
  - Univerzális serpenyő: 3. szint
    Sütőlap: 1. szint
  - Formák a rostélyon:
    Első rostély: 3. szint
    Második rostély: 1. szint
- Betolási magasságok 3 szinten való sütéskor:
  - Sütőlap: 5. szint
  - Univerzális serpenyő: 3. szint
  - Sütőlap: 1. szint
- Vizes piskóta
  - Ha két szinten süt, a kerek formákat eltolva helyezze egymás fölé a rostélyra.
  - Rostély helyett használhatja az általunk kínált Air Fry sütőlapot is.

Beállítási javaslatok sütéshez

Étel	Edény / Tartozék	Magasság	Fűtési mód → *Oldal 9*	Hőmérséklet, °C	Gőz erőssége / "Crisp Finish"	Időtartam, perc
Kinyomós sütemény	Tepsi	3		140-150 [1]	-	25-40
Kinyomós sütemény	Tepsi	3		140-150 [1]	-	25-40
Kinyomós sütemény, 2 szinten	Univerzális serpenyő + Tepsi	3+1		140-150 [1]	-	30-40
Kinyomós sütemény, 3 szinten	2x Tepsi + Univerzális serpenyő	5+3+1		130-140 [1]	-	35-55
Teasütemény	Tepsi	3		160 [1]	-	20-30
Teasütemény	Tepsi	3		150 [1]	-	25-35
Teasütemény, 2 szinten	Univerzális serpenyő + Tepsi	3+1		150 [1]	-	25-35
Teasütemény, 3 szinten	2x Tepsi + Univerzális serpenyő	5+3+1		140 [1]	-	35-45
Vizes piskóta	Kapcsos kerek sütőforma, Ø 26 cm	2		160-170 [2]	-	25-35
Vizes piskóta	Kapcsos kerek sütőforma, Ø 26 cm	2		160-170 [2]	-	30-40
Vizes piskóta	Kapcsos kerek sütőforma, Ø 26 cm	2		**1.** 150-160 **2.** 150-160	1 ki	**1.** 10 **2.** 20-25
Vizes piskóta, 2 szinten	2x Kapcsos kerek sütőforma, Ø 26 cm	3+1		150-170 [2]	-	30-50

[1] A készüléket 5 percig melegítse elő. Ne használja a gyors felfűtés funkciót.
[2] Melegítse elő a készüléket. Ne használja a gyors felfűtés funkciót.

Grillezés

Beállítási javaslatok grillezéshez

Étel	Edény / Tartozék	Magasság	Fűtési mód → *Oldal 9*	Hőmérséklet °C-ban/grillfokozat	Gőz erőssége / "Crisp Finish"	Időtartam, perc
Pirítós készítése	Rostély	5		3 [1]	-	4-6

[1] A készüléket ne melegítse elő.

32 Szerelési útmutató

32.1 Általános összeszerelési előírások

A készülék beépítésének megkezdése előtt tanulmányozza ezeket az utasításokat.

- A biztonságos használatot csakis a jelen útmutató alapján elvégzett szakszerű beszerelés garantálja. A hibás beszerelés miatti károkért a szerelő viseli a felelősséget.
- Az ajtó fogantyúját ne használja szállítási vagy beépítési célokra.
- Kicsomagolás után ellenőrizze a készüléket. Szállítási sérülés esetén ne csatlakoztassa.
- Üzembe helyezés előtt távolítsa el a csomagolóanyagokat és az öntapadós fóliát a sütőtérből és az ajtóról.
- A tartozékok beszereléséhez vegye figyelembe a szerelési útmutatót.
- A beépített bútoroknak 95 °C-ig, a szomszédos bútorlapoknak 70 °C-ig hőállónak kell lenniük.
- A készüléket ne építse be dekor- vagy bútorajtó mögé. Túlhevülés miatti veszély áll fenn.
- A bútor kivágási munkáit a készülék behelyezése előtt kell elvégezni. Távolítsa el a forgácsot. Akadályozhatja az elektromos részek működését.
- A készülék csatlakozóaljzatának a vonalkázott felület a tartományában vagy a beépítendő területen kívül kell lennie.
  A nem rögzített bútorokat kereskedelmi forgalomban kapható szögvassal b rögzítse a falhoz.

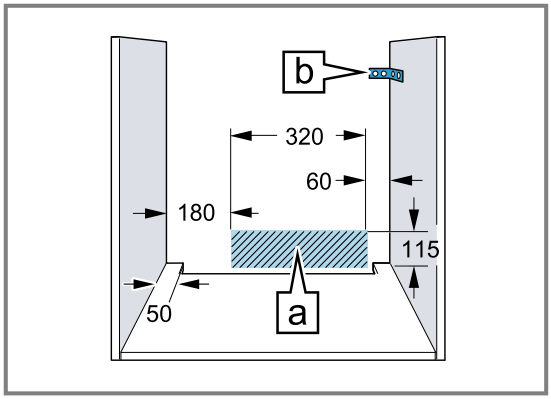

- Felnyitható előlappal rendelkező készülékeknél ügyeljen arra, hogy az előlap felnyitáskor ne ütközzön a környező bútorokba.
- A vágási sérülések megelőzése érdekében viseljen védőkesztyűt. A szerelésnél hozzáférhető részek széle éles lehet.
- Az ábrákon található méretek mm-ben vannak megadva.

⚠ FIGYELMEZTETÉS – Veszély: mágnesesség!

Figyelem! Mágneses veszély!

Figyelmeztetés a szívritmus-szabályozót viselők számára!

A kezelőfelület állandó mágneseket tartalmaz. Ezek negatívan befolyásolhatják az elektromos implantátumok, pl.: szívritmus-szabályozók vagy inzulinpumpák működőképességét.

- ▸ Az elektronikus implantátumot viselő személyeknek legalább 10 cm távolságot kell tartani a kezelőfelülettől.

⚠ FIGYELMEZTETÉS – Tűzveszély!

Meghosszabbított hálózati csatlakozóvezeték és nem engedélyezett adapterek használata veszélyes.

- ▸ Ne használjon többszörös csatlakozóaljzatot.
- ▸ Csak olyan tanúsított hosszabbító kábelt használjon, amely legalább 1,5 mm² keresztmetszetű és a vonatkozó nemzeti biztonsági előírásoknak megfelel.
- ▸ Ha a hálózati csatlakozóvezeték túl rövid, és nem áll rendelkezésre hosszabb hálózati csatlakozóvezeték, forduljon villanyszerelőhöz az épületvillamosság módosításáért.
- ▸ Csak a gyártó által engedélyezett adaptereket és hálózati csatlakozóvezetékeket használjon.

FIGYELEM!

Ha a készüléket az ajtófogantyúnál fogva hordozza, akkor az letörhet. Az ajtófogantyú nem bírja el a készülék súlyát.

- ▸ A készüléket ne hordozza vagy tartsa az ajtófogantyúnál fogva.

32.2 Készülékméretek

Itt találja a készülék méreteit.

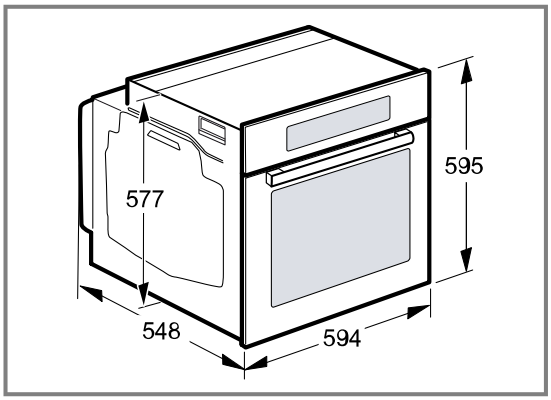

32.3 Beépítés munkalap alá

Munkalap alá történő beépítésnél vegye figyelembe a beépítési méreteket és a beépítési útmutatót.

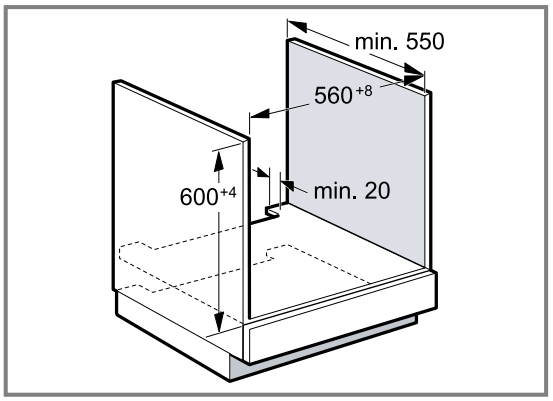

- A készülék szellőzéséhez az elválasztólapon egy szellőzőnyílásnak kell lennie.
- A munkalapot rögzíteni kell a beépítéshez használt bútorhoz.
- Vegye figyelembe a főzőlap összeszerelési útmutatóját, ha van.
- Vegye figyelembe a főzőlapra vonatkozó eltérő nemzeti beépítési utasításokat.

32.4 Beszerelés főzőlap alá

Ha a készülék főzőfelület alá kerül beépítésre, be kell tartani a minimális méreteket (adott esetben az alapot is beleszámítva).

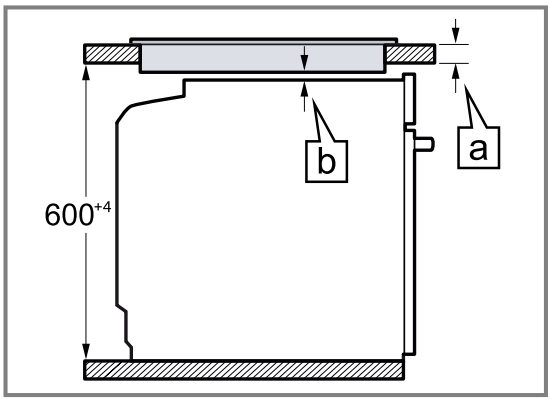

A szükséges minimális távolságból (b) adódik a minimális munkalapvastagság (a).

Főzőlap típusa	a) felületből kiemelkedő, mm-ben	a) felülettel szintben, mm-ben	b) mm-ben
Indukciós főzőlap	37	38	5
Teljes felületű indukciós főzőlap	47	48	5
Gáz főzőlap	27	38	5[1]
Üvegkerámia főzőlap	27	30	2

[1] Vegye figyelembe a főzőlapra vonatkozó eltérő nemzeti beépítési utasításokat.

32.5 Beépítés magas szekrénybe

Magas szekrénybe történő beépítésnél vegye figyelembe a beépítési méreteket és a beépítési útmutatót.

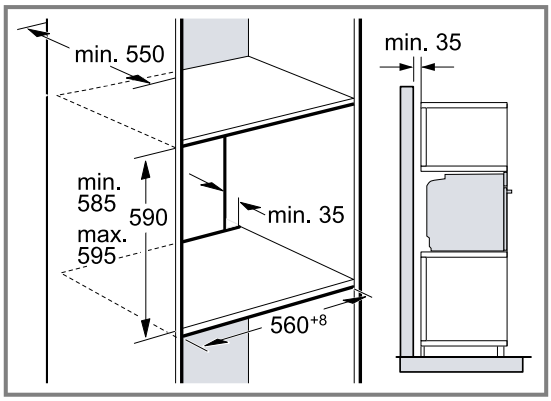

- A készülék szellőzéséhez az elválasztólapokon egy szellőzőnyílásnak kell lennie.
- Ha a magas szekrénynek az elemhátfalakon kívül még egy hátfala van, akkor azt el kell távolítani.
- A készüléket csak olyan magasan építse be, hogy a tartozékot könnyedén ki lehessen venni.

32.6 Két készülék beépítése egymás fölé

Készülékét beépítheti egy másik készülék alá vagy fölé is. Egymás fölé történő beépítésnél vegye figyelembe a beépítési méreteket és a beépítési útmutatót.

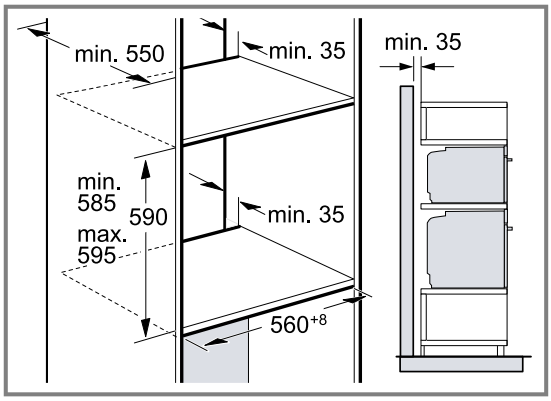

- A készülékek szellőzéséhez az elválasztólapokon egy szellőzőnyílásnak kell lennie.
- Mindkét készülék megfelelő szellőzésének biztosításához egy legalább 200 cm² szellőzőnyílásra van szükség a lábazati részen. Ehhez a nyílászáró alját kell visszavágni vagy szellőzőrácsot kell felszerelni.
- Ügyeljen rá, hogy a légáramlás a vázlatnak megfelelően biztosított legyen.

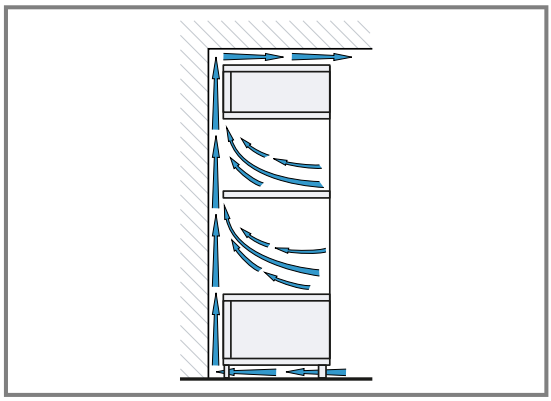

- A készülékeket csak olyan magasan építse be, hogy a tartozékot könnyedén ki lehessen venni.

32.7 Sarokbeépítés

Sarokbeépítésnél vegye figyelembe a beépítési méreteket és a beépítési útmutatót.

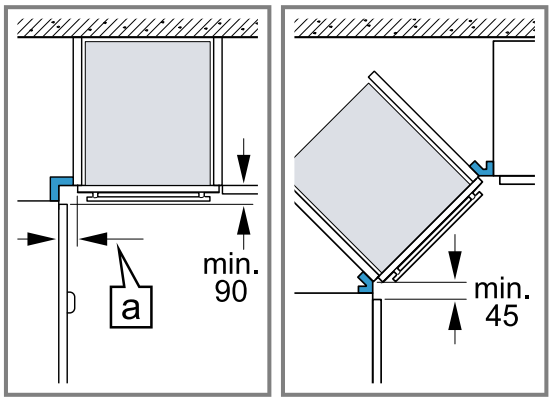

- Ahhoz, hogy a készülék ajtaját ki lehessen nyitni, a sarokbeépítésnél vegye figyelembe a minimális méreteket. A méret (a) függ a bútorlap és a fogantyú vastagságától.

32.8 Elektromos csatlakoztatás

A készülék biztonságos elektromos csatlakoztatása érdekében tartsa be ezeket az előírásokat.

- A készülék az I. érintésvédelmi osztálynak felel meg, és csak védővezető-csatlakozóval üzemeltethető.
- A biztosítékkiosztásnak meg kell felelnie a típustáblán megadott teljesítménynek és a helyi előírásoknak.
- A szerelési munkáknál a készüléknek feszültségmentesnek kell lennie.
- A készülék csak a készülékkel együtt szállított csatlakozóvezetékkel csatlakoztatható.
- A csatlakozóvezetéket csatlakoztassa a készülék hátoldalához, amíg kattanó zajt nem hall. 3 m-es csatlakozóvezeték a vevőszolgálatnál kapható.
- A csatlakozóvezeték csak eredeti vezetékkel pótolható. Ez a vevőszolgálatnál kapható.
- Az érintésvédelmet a beszereléssel biztosítani kell.
- Ha a készülék kijelzője sötét marad, akkor a készülék csatlakoztatása hibás. Válassza le a készüléket a hálózatról, és ellenőrizze a csatlakozót.

A készülék elektromos csatlakoztatása védőérintkezős csatlakozóval

Megjegyzés: A készüléket csak előírásszerűen felszerelt védőérintkezős dugaszolóaljzathoz szabad csatlakoztatni.

- A védőérintkezős csatlakozót dugja be a védőérintkezős dugaszolóaljzatba.
  Ha a készülék be van építve, akkor a hálózati csatlakozóvezeték csatlakozódugója legyen szabadon hozzáférhető, vagy, ha szabad hozzáférés nem lehetséges, akkor a fix csatlakoztatásban beszerelt leválasztó berendezésnek kell lennie a kialakítási előírásoknak megfelelően.

A készülék elektromos csatlakoztatása védőérintkezős csatlakozó nélkül

Megjegyzés: A készüléket csak felhatalmazott és szakképzett személyzet csatlakoztathatja. Hibás csatlakoztatás miatt keletkezett károkra nem vonatkozik a garancia.
A fix csatlakoztatásban beszerelt leválasztó berendezésnek kell lennie a kialakítási előírásoknak megfelelően.

1. Azonosítsa be a fázis- és a semleges („nullás”) vezetéket a csatlakozóaljzatban.
   Hibás csatlakoztatás esetén a készülék megsérülhet.
2. A bekötési ábra szerint csatlakoztassa a készüléket.
   A feszültséget lásd a típustáblában.
3. A hálózati csatlakozóvezeték ereit a színkódolásnak megfelelően kell csatlakoztatni:
   - zöld-sárga = védővezető ⏚
   - kék = nulla
   - barna = fázis (külső vezető)

32.9 A készülék beszerelése

1. A készüléket tolja be teljesen és igazítsa középre.

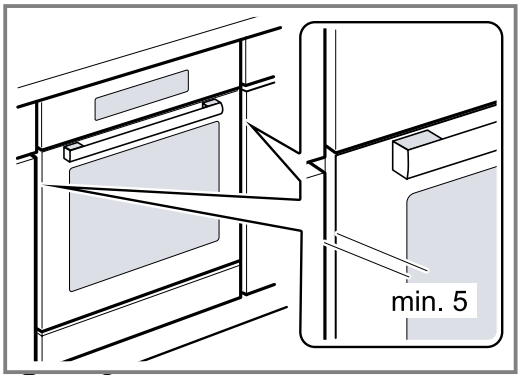

2. Csavarozza be a készüléket.

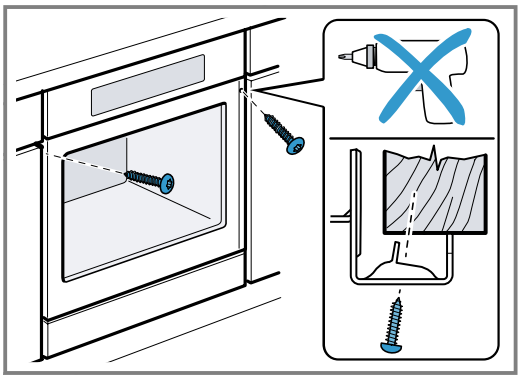

Megjegyzés: A munkalap és a készülék közötti rést ne zárja le szegélyléccel.
A készülékszekrény oldalfalaira tilos hő ellen védő léceket szerelni.

32.10 Fogantyú nélküli kialakítású konyháknál függőleges fogantyúléc esetén:

1. Helyezzen fel egy megfelelő kitöltő elemet, amely eltakarja az esetlegesen előforduló éles széleket és ezáltal megteremti a biztonságos szerelés feltételeit.

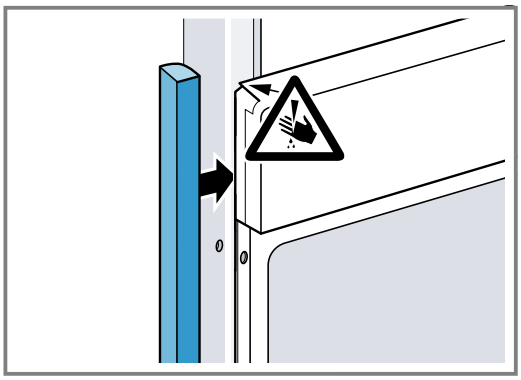

2. Az összecsavarozáshoz fúrja elő az alumíniumprofilokat.

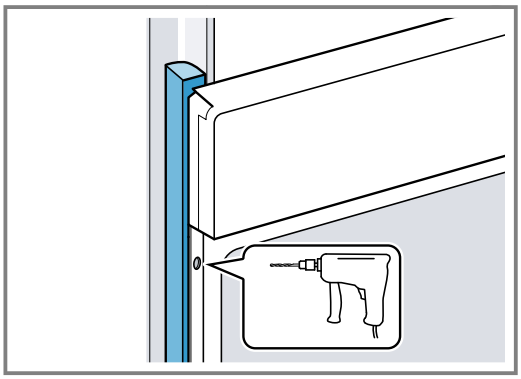

3. A megfelelő csavarral rögzítse a készüléket.

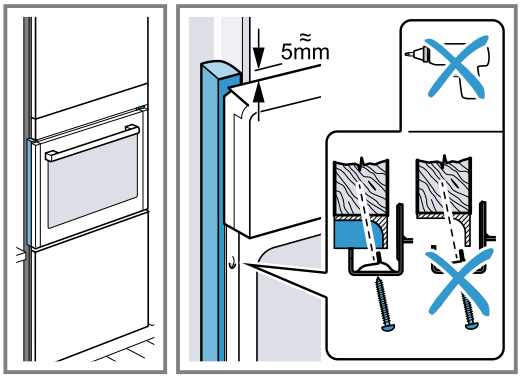

32.11 A készülék kiszerelése

1. Feszültségmentesítse a készüléket.
2. Csavarja ki a rögzítőcsavarokat.
3. Kissé emelje fel a készüléket és teljesen húzza ki.

Thank you for buying a Bosch Home Appliance!

Register your new device on MyBosch now and profit directly from:

- **Expert tips & tricks for your appliance**
- **Warranty extension options**
- **Discounts for accessories & spare-parts**
- **Digital manual and all appliance data at hand**
- **Easy access to Bosch Home Appliances Service**

Free and easy registration – also on mobile phones:
www.bosch-home.com/welcome

Looking for help? You'll find it here.

Expert advice for your Bosch home appliances, help with problems or a repair from Bosch experts.
Find out everything about the many ways Bosch can support you:
www.bosch-home.com/service
Contact data of all countries are listed in the attached service directory.

BSH Hausgeräte GmbH
Carl-Wery-Straße 34
81739 München, GERMANY
www.bosch-home.com

A Bosch Company

9001682906 (030601)
hu