DYRAS

AIRF-503BK



HU 3

EN.....11

DE.....19

CZ.....27

HR 35

SK.....43

SI 51

Használati útmutató

DYRAS

Air fryer

Modell: AIRF-503BK



Kérjük, használat előtt figyelmesen olvassa el a használati útmutatót!

BIZTONSÁGI FIGYELMEZTETÉSEK

- A termék első használata előtt távolítson el és biztonságosan selejtezzen le minden csomagolóanyagot és címkét. Ügyeljen arra, hogy gyermekek és csecsemők ne játsszanak a műanyag zacskókkal vagy bármilyen csomagolóanyaggal.
- Használat előtt ellenőrizze, hogy a helyi hálózati feszültség megegyezik-e a készülék alján található adattáblán feltüntetett specifikációkkal.
- A készüléket mindig vízszintes, egyenletes, stabil és nem éghető felületen üzemeltesse. Ne használja a készüléket éghető anyagok, például terítők vagy függönyök tetején vagy azok közelében.
- Ne helyezze a készüléket forró gáz- vagy elektromos égőre, illetve annak közelébe, valamint fűtött sütőbe.
- Soha ne csatlakoztassa a készüléket külső időzítőhöz vagy különálló távvezérlő rendszerhez.
- Soha ne használja a készüléket hosszabbítóval vagy elosztóval. Ügyeljen arra, hogy a tápvezeték egy dedikált fali aljzathoz csatlakozzon, amelyhez nincs más készülék csatlakoztatva.
- Ne kapcsolja be az áramellátást mindaddig, amíg a készülék és annak alkatrészei nincsenek a kötelezően előírt helyükön.
- Az áramütés elleni védelem érdekében ne merítse a tápkábelt, a csatlakozódugót vagy magát a készüléket vízbe vagy más folyadékba. Ne tegye ki a készüléket csepegő vagy fröccsenő víznek, és ügyeljen arra, hogy ne helyezzen folyadékkal teli tárgyakat, például vázákat a készülékre. Ne öntsön vizet vagy más folyadékot a készülék fő burkolatába a szellőzőnyílásokon keresztül. Ne öblítse le a készüléket folyó csapvíz alatt.
- Ne érintse meg a készüléket, a tápkábelt vagy a csatlakozódugót nedves kézzel.
- Húzza ki a csatlakozódugót a fali aljzatból, ha a készüléket nem használja, valamint tisztítás előtt. Hagyja a készüléket teljesen lehűlni az alkatrészek felhelyezése vagy levétele, illetve a tisztítás megkezdése előtt.
- A készülék belsejében nincsenek a felhasználó által javítható alkatrészek. Ne kísérelje meg saját maga felnyitni és megjavítani a készüléket. Minden alkatrész szervizelését kizárólag szakképzett technikus végezheti.
- Ne használja a készüléket, ha a csatlakozódugó, a tápkábel vagy maga az egység sérült. Ha a tápkábel megsérül, a kockázatok elkerülése érdekében azt egy hivatalos szervizközpontban, szakképzett személlyel kell kicseréltetni.
- Ne használja a készüléket a rendeltetésétől eltérő célra. A készülék kizárólag háztartási használatra készült. Kültéren vagy kereskedelmi célokra nem használható.
- Szigorú felügyelet szükséges, ha a készüléket gyermekek közelében használják. Tartsa a készüléket és annak tápkábelét gyermekek elől elzárva, amikor a készülék működik, vagy éppen a lehűlési folyamat zajlik.
- Ez a készülék háztartási és hasonló jellegű alkalmazásokra készült, mint például:
    a. üzletek, irodák és egyéb munkakörnyezetek személyzeti konyhái;
    b. szállodák, motelek és egyéb lakóövezeti környezetek vendégei általi használat;
    c. „bed and breakfast” (szoba reggelivel) típusú szálláshelyek.
- Rendkívüli óvatossággal kell eljárni, ha forró ételt tartalmazó air fryert (forrólevegős fritőzt) mozgat.
- Használat közben hagyjon elegendő szabad helyet a készülék körül. Ne takarja le a levegőbemeneti és -kimeneti nyílásokat.
- Ne helyezze a készüléket közvetlenül a fal mellé vagy más készülékekhez hozzáérintve. Hagyjon legalább 20 cm szabad helyet a készülék mögött, mellett és

felett. Ne tegyen semmit a készülék tetejére.

- Amikor a készülék működik, forró levegő áramlik ki a levegőkimeneti nyíláson keresztül. Tartsa a kezét és az arcát biztonságos távolságban a levegőkimeneti nyílástól.
- Ne érintsen meg forró felületeket. A készülék külső felületei működés közben felforrósodhatnak. A sütőkosár és a sütőtálca forró lesz. Kivételükhöz viseljen edényfogó kesztyűt, vagy használja a sütőtálca-kiemelő szerszámot. Mindig viseljen edényfogó kesztyűt a kosár és a tálca kezelésekor.
- Ne takarja le a készüléket használat közben.
- Ne hagyja a tápkábelt az asztal vagy a pult széléről lelógni.
- Ne a tápkábelnél fogva húzza ki a készüléket a fali aljzatból.
- A készüléket 8 évesnél idősebb gyermekek, valamint csökkent fizikai, érzékszervi vagy mentális képességekkel rendelkező, illetve tapasztalattal és tudással nem rendelkező személyek csak akkor használhatják, ha felügyelet alatt állnak, vagy útmutatást kaptak a készülék biztonságos használatára vonatkozóan, és megértették a vele járó veszélyeket. Gyermekeket felügyelni kell annak biztosítására, hogy ne játsszanak a készülékkel.
- Működés közben ne hagyja a készüléket felügyelet nélkül.
- Az első használat során a készülék enyhe füstöt bocsáthat ki. Ez nem jelent meghibásodást, a füst néhány percen belül magától elillan.
- Amennyiben a készülékből fekete füst távozik, azonnal húzza ki a fali aljzatból. Várja meg, amíg a füstölés megszűnik, mielőtt kivenné a gép belsejében lévő ételt.
- Annak érdekében, hogy az étel ne érintkezzen a belső felső fallal és a fűtőelemmel, ne töltse túl a sütőtálcát.
- A tisztítást és a felhasználói karbantartást gyermekek nem végezhetik, kivéve, ha 8 évesnél idősebbek és felügyelet alatt állnak. Tartsa a készüléket és annak kábelét 8 évesnél fiatalabb gyermekek elől elzárva.

MŰSZAKI ADATOK

Névleges feszültség	220-240 V
Névleges frekvencia	50-60 Hz
Teljesítmény	1500 W
Érintésvédelmi osztály (áramütés ellen)	I. osztály
Kapacitás	5 liter
Állítható hőmérséklet	80-200°C
Időzítő	1-60 perc

A TERMÉK FELÉPÍTÉSE

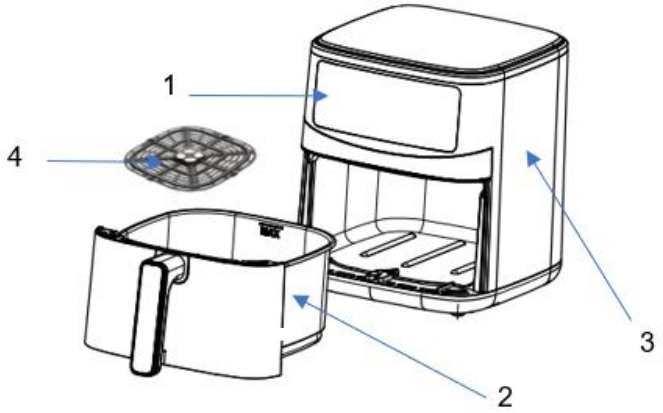

1. Vezérlőpanel
2. Sütőkosár
3. Készülékház
4. Sütőtálca

VEZÉRLŐPANEL HASZNÁLATA



Bekapcsolás/Szünet gomb

A Bekapcsolás/Szünet gomb egyszeri megnyomásakor a kijelző világítani kezd, és az első előre beállított program alapértelmezett sütési idejét mutatja. A hozzá tartozó ikon villogni fog. Nyomja meg a Bekapcsolás/Szünet gombot, ha el szeretné indítani vagy le szeretné állítani a sütést. A Bekapcsolás/Szünet gomb megnyomásával a műveletet bármikor meg is szakíthatja; ekkor a készülék 15 másodpercig működteti a hűtőventilátort. A sütés befejeztével az air fryer automatikusan készenléti (standby) módba lép. A készenléti módból való kilépéshez egyszerűen nyomja meg a Bekapcsolás/Szünet gombot.

Menü

Nyomja meg a funkciógombot az előre beprogramozott menüopciók közötti váltáshoz (balról jobbra haladva). A kívánt sütési mód kiválasztása után nyomja meg a Bekapcsolás/Szünet gombot, vagy várjon 5 másodpercet az automatikus induláshoz

Idő/Hőmérklet

A hőmérséklet és az idő az Idő/Hőmérséklet gomb segítségével a személyes preferenciáknak megfelelően módosítható. Az értékek növeléséhez vagy csökkentéséhez

használja a △ és ▽ gombokat. A hőmérséklet 5°C-os lépésekben, az idő pedig 1 perces lépésekben állítható.

 **Késleltetett indítás**

Ha késleltetni szeretné a sütési folyamatot, a készülék bekapcsolása után nyomja meg a Késleltetett indítás gombot. Ezután a △ és ▽ gombokkal állítsa be a kívánt késleltetési időt. Nyomja meg újra a Menü gombot a megfelelő sütési program kiválasztásához. A késleltetési idő 10 perctől 24 óráig állítható be.

 **Kiolvasztás**

Nyomja meg ezt a gombot, ha fagyasztott ételt szeretne felolvasztani. Ez a funkció rögzített, előre beállított idővel és hőmérséklettel rendelkezik (lásd a programtáblázatot), de mindkét érték manuálisan is módosítható az alábbi tartományokon belül:

- Időtartomány: 1 perctől 60 percig
- Hőmérséklet-tartomány: 40°C-tól 80°C-ig

Beállítások

A műveletet bármikor megszakíthatja a Bekapcsolás/Szünet gomb megnyomásával; ekkor a készülék 15 másodpercig működteti a hűtőventilátort. Kérjük, olvassa el a kézikönyvben található beállítási táblázatot az alapanyagokhoz legmegfelelőbb sütési opció kiválasztásához.

- Megjegyzés: Vegye figyelembe, hogy ezek a beállítások kizárólag iránymutatásként szolgálnak. Mivel az alapanyagok származásukban, méretükben, alakjukban és márkájukban is különböznek, nem tudjuk garantálni a tökéletes beállítást minden egyes alapanyaghoz.
- Tipp: Ne húzza ki hosszabb időre a sütőkosarat az étel megrázásához vagy ellenőrzéséhez. Ezt a lehető leggyorsabban végezze el, hogy ne zavarja meg a sütési folyamatot.

ELSŐ HASZNÁLAT ELŐTT

- Távolítson el minden csomagoló- és reklámanyagot a készülékről. Ügyeljen arra, hogy gyermekek és csecsemők ne játsszanak a műanyag zacskókkal és csomagolóanyagokkal.
- Alaposan tisztítsa meg a sütőkosarat és a sütőtálcát meleg, mosogatószeres vízzel, majd szárítsa meg őket teljesen.
- Törölje át a készülék külsejét és belsejét egy puha, nedves kendővel.
- Helyezze a készüléket stabil, vízszintes, egyenletes és hőálló felületre. Hagyjon legalább 20 cm szabad helyet a készülék mögött, mellett és felett.
- Helyezze a sütőtálcát a sütőkosárba.
- Megjegyzés: Ez egy forró levegővel működő, olajmentes fritu. Soha ne töltse meg a sütőkosarat olajjal, sütőzsírral vagy más folyadékkal! Ne tegyen semmit a készülék tetejére, mert az gátolja a légáramlást, és rontja a sütési eredményt..

Megjegyzés: Az air fryer első felmelegítésekor enyhe füst vagy szag jelentkezhet. Ez teljesen normális jelenség a vadonatúj fűtőberendezéseknél, és nem befolyásolja a készülék biztonságát. A füst néhány perc alatt elillan.

A KÉSZÜLÉK HASZNÁLATA

1. Csatlakoztassa a tápvezetéket egy földelt fali aljzathoz.
2. Óvatosan húzza ki a sütőkosarat az air fryer-ből.
3. Helyezze a hozzávalókat a sütőkosárba.
    a. Megjegyzés: Soha ne használja a sütőkosarat a sütőtálca behelyezése nélkül.
    b. Figyelem: Ne érjen a kosárhoz használat közben és közvetlenül utána, mert rendkívül felforrósodik! A kosárat kizárólag a fogantyújánál fogva tartsa.
4. Tolja vissza a sütőkosarat az air fryer-be.
5. Határozza meg a hozzávalókhoz szükséges elkészítési időt.
6. Ételmegfordítási emlékeztető: Az előre beállított programok használatakor (a pizza és a tojásos lepény/egg tart kivételével) a készülék hangjelzést ad, amikor elérkezik az étel megfordításának ideje. Ez jelzi, hogy a még egyenletesebb sütési eredmény érdekében meg kell fordítani vagy meg kell rázni az ételt. A művelet után tolja vissza a kosarat a készülékbe; a program automatikusan folytatódik és fut a beállított idő lejártáig.
7. Amikor megszólal a hangjelzés, a beállított sütési idő lejárt. Húzza ki a sütőkosarat a készülékből.
8. Ellenőrizze, hogy az étel elkészült-e. Ha még nem, egyszerűen tolja vissza a kosarat a készülékbe, és állítsa be az időzítőt még néhány percre.
9. Az étel (pl. hasábburgonya) kiszedéséhez húzza ki a kosarat az air fryer-ből, és helyezze egy hőálló felületre vagy alátétre. Ne fordítsa a kosarat teljesen fejjel lefelé, mert az alján összegyűlt felesleges olaj rácsepeghet az ételre.
    a. Figyelmeztetés: A kosár és az étel forró. Az alapanyagoktól függően forró gőz csaphat ki a kosárból annak kihúzásakor.
10. Öntse ki a sütőkosár tartalmát egy tálba vagy egy tányérra.
11. Amint elkészült egy adag étel, az air fryer azonnal készen áll a következő adag sütésére.

Programok:

	Hőmérséklet (°C)	Idő (perc)	Rázási emlékeztető
Rák	180	15	10. perc
Steak	200	15	10. perc
Kolbász	185	18	12. perc
Csirkeszárny	200	25	16. perc
Hal	180	20	14. perc
Pizza	200	30	-
Hasábburgonya	200	15	10. perc
Tojáslepény	160	22	-
Kiolvasztás	60	30	-

Sütési tippek:

- A kisebb méretű alapanyagok általában valamivel rövidebb elkészítési időt igényelnek, mint a nagyobbak.
- A nagyobb mennyiségű alapanyag csak minimálisan igényel hosszabb sütési időt, a kisebb mennyiségű alapanyag pedig csak minimálisan rövidebbet.
- A kisebb alapanyagok félidőben történő megrázása optimalizálja az eredményt, és segít megelőzni az étel egyenetlen átsülését.
- A ropogósabb eredmény érdekében adjon egy kevés olajat a friss burgonyához. Az olaj hozzáadása után néhány percen belül kezdje meg a sütést az air fryerben.
- Azok a falatkák és snackek, amelyek hagyományos sütőben elkészíthetők, az air fryerben is elkészíthetők.
- A töltött falatkák gyors és egyszerű elkészítéséhez használjon kész tésztát. A kész tészta kevesebb sütési időt igényel, mint a házilag készített tészta.
- Helyezzen egy sütőformát vagy tűzálló tálat a sütőkosárba, ha tortát vagy quiche-t szeretne sütni, illetve ha sérülékeny vagy töltött alapanyagokat készít.

HIBAELHÁRÍTÁS

Probléma	Lehetséges ok	Megoldás
Az air fryer nem működik.	A készülék nincs csatlakoztatva a hálózathoz.	Csatlakoztassa a tápvezetéket egy földelt fali aljzathoz.
	Nem állította be az időzítőt.	A készülék bekapcsolásához állítsa be a kívánt elkészítési időt az időzítő gombbal.
Az air fryerben sütött étel nem sült át teljesen.	Túl sok alapanyag van a sütőkosárban.	Helyezzen kisebb adagokat a sütőkosárba. A kisebb adagok egyenletesebben sülnek át.
	A beállított hőmérséklet túl alacsony.	Állítsa a hőmérsékletet a kívánt értékre.
	Az elkészítési idő túl rövid.	Állítsa az időzítőt hosszabb elkészítési időre.
Az alapanyagok egyenetlenül sülnek át az air fryerben.	Bizonyos típusú alapanyagokat félidőben meg kell rázni.	Az egymáson vagy egymást keresztezve fekvő alapanyagokat (pl. hasábburgonya) a sütési idő felénél meg kell rázni.
A kisütött snackek nem ropogósak.	Olyan snacket használt, amelyet hagyományos olajsütőhöz terveztek.	Használjon sütőbe való snackeket, vagy a ropogósabb eredmény érdekében vékonyan kenje át őket olajjal.
Nem tudom megfelelően a helyére tolni a sütőkosarat.	Túl sok alapanyag van a sütőkosárban.	Ne töltse a sütőkosarat a MAX jelzésen túl.
	A sütőtálca nem megfelelően van behelyezve a kosárba.	Győződjön meg arról, hogy a sütőtálca megfelelően le van nyomva a kosár aljáig.
Fehér füst távozik a készülékből.	Zsíros alapanyagokat készít.	Amikor zsíros alapanyagokat süt, nagy mennyiségű zsír szivárog le a kosár aljára. Ez a zsír fehér füstöt képez, és a kosár a szokásosnál jobban felmelegedhet. Ez nem befolyásolja a készülék működését vagy a végeredményt.
	A kosárban még az előző használatból származó zsírmaradékok vannak.	A fehér füstöt a kosárban felmelegedő zsír okozza; ügyeljen arra, hogy minden használat után megfelelően tisztítsa meg a sütőkosarat.

TISZTÍTÁS ÉS KARBANTARTÁS

- Tisztítás, karbantartás vagy tárolás előtt húzza ki a készüléket a fali aljzatból, és hagyja teljesen lehűlni.
- Minden használat után mossa el a tartozékokat meleg, mosogatószeres vízben.
- A sütőkosár és a sütőtálca mosogatógépben is mosható.
- A készülék belseje meleg vízzel, enyhe tisztítószerrel és karcolásmentes szivaccsal tisztítható.
- Törölje át a külső burkolatot egy puha, nedves kendővel. Ne használjon tisztítószert vagy súrolószert a készülék külsején.
- Ha ételmaradék ragadt a sütőtálcára vagy a kosár aljára, töltse meg a kosarat meleg vízzel és egy kevés mosogatószerrel. Helyezze a tálcát a kosárba, és hagyja őket ázni körülbelül 10 percig.
- A készüléket függőleges helyzetben, száraz helyen tárolja.
- Tárolás közben ne helyezzen nehéz tárgyakat a készülék tetejére, mivel ez a készülék károsodását okozhatja.

HULLADÉKKEZELÉS

Használt elektromos és elektronikus berendezések megsemmisítése	
	Ez a jelzés a terméken és a csomagoláson azt jelzi, hogy tilos háztartási hulladék közé dobni a már nem használt terméket, mivel kifejezetten környezetszennyező. További részletekkel kapcsolatban érdeklődjön a helyi hatóságnál! Ez a jelzés az Európai Unió teljes területére érvényes. Amennyiben az Európai Unión kívül szeretné megsemmisíteni a terméket, érdeklődjön az ezzel kapcsolatos szabályzásokról a helyi hatóságnál!

Gyártó/Importőr: Vöröskő Kft., 8200 Veszprém, Pápai út 36.

A CE SZIMBÓLUM

CE

A jelölés azt hivatott jelezni, hogy a termék a rá vonatkozó Európai Uniós előírásoknak megfelel és szabadon forgalmazható az Európai Unió területén.

Instruction Manual

DYRAS

Air fryer

Model: AIRF-503BK

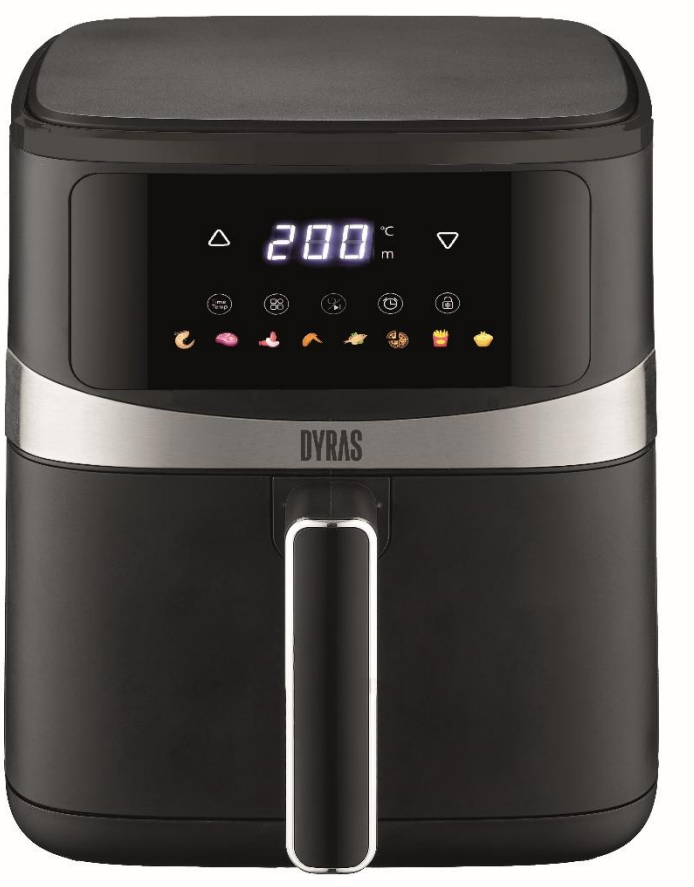

Please carefully read the instructions before using!

SAFETY WARNINGS

- Remove and safely discard any packaging material and labels before using this product for the first time. Ensure children and babies do not play with plastic bags or any packaging materials.
- Before use, check that your local voltage corresponds with the specifications shown on the appliance nameplate located under the appliance.
- Always operate the appliance on a horizontal surface that is level, stable and non-combustible. Do not operate the appliance on or near combustible materials such as tablecloths or curtains.
- Do not place the appliance on or near a hot gas or electric burner, or in a heated oven.
- Never connect this appliance to an external timer or a separate remote-control system.
- Never use this appliance with an extension cord or power board. Ensure it is plugged into a dedicated power point and without any other appliances on the same outlet.
- Do not turn on the power until the appliance and parts are in place as required.
- To protect against electric shock, do not immerse the cord, plug, or appliance in water or any other liquid. Do not expose the appliance to dripping or splashing and ensure that no objects filled with liquids such as vases are placed on the appliance. Do not put any water or other liquid into the main housing of the appliance through the vents. Do not rinse it under the tap.
- Do not touch the appliance, power cord or power plug with wet hands.
- Unplug from the outlet when not in use and before cleaning. Allow the appliance to cool down before putting on or taking off the parts, and before cleaning.
- The appliance does not contain any serviceable parts inside. Do not attempt to open and repair the appliance yourself. All components should only be serviced by a qualified technician.
- Do not use the appliance if the plug, power cable or unit itself are damaged. If the power cord is damaged, you must have it replaced at a service center by qualified persons in order to avoid a hazard.
- Do not use the appliance for anything other than the intended use. It is for household use only. It is not to be used outdoors or for commercial purposes.
- Close supervision is necessary when the appliance is used near children. Keep the appliance and power cord out of reach of children when it is in operation or during the cooling process.
- This appliance is intended to be used in household and similar applications such as:
    a. staff kitchen areas in shops, offices and other working environments;
    b. by clients in hotels, motels and other residential-type environments;
    c. bed and breakfast type environments.
- Extreme caution must be used when moving an air fryer containing hot food.
- Leave enough open space from other objects while in use. Do not block air intakes or exhausts.
- Do not place the appliance against a wall or against other appliances. Leave at least 20 cm of free space on the back, sides, and above the appliance. Do not place anything on top of the appliance.
- When the appliance is in operation, hot air is released through the air outlet vent. Keep your hands and face at a safe distance from the air outlet vent.
- Do not touch the hot surfaces. The appliance's outer surfaces may become hot during use. The pot and food tray set will be hot. Wear oven mitts or use the food tray remover tool to remove them. Wear oven mitts when handling the pot and food tray.

- Do not cover the appliance while in use.
- Do not let the cord hang over the edge of the table or counter.
- Do not unplug the appliance by pulling on the cord.
- This appliance can be used by children aged 8 years and above and persons with reduced physical, sensory or mental capabilities, or lack of experience and knowledge if they have been given supervision or instruction concerning use of the appliance in a safe way and understand the hazards involved. Children must be supervised to ensure that they do not play with the appliance.
- Do not leave the appliance operating while unattended.
- The appliance may emit light smoke during its first use. It is not defective, and the smoke will burn off within a few minutes.
- Should the appliance emit black smoke, unplug it immediately. Wait for the smoke to stop before removing the contents inside.
- To prevent the food from contacting the inner upper wall and heating element, do not overfill the food tray.
- Cleaning and user maintenance shall not be made by children unless they are older than 8 and supervised. Keep the appliance and its cord out of reach of children younger than 8 years.

SPECIFICATION

Rated voltage	220-240 V
Rated frequency	50-60 Hz
Power consumption	1500 W
Protection class (against electrical shock)	Class I.
Capacity	5 litre
Adjustable temperature	80-200°C
Timer	1-60 min

PRODUCT STRUCTURE

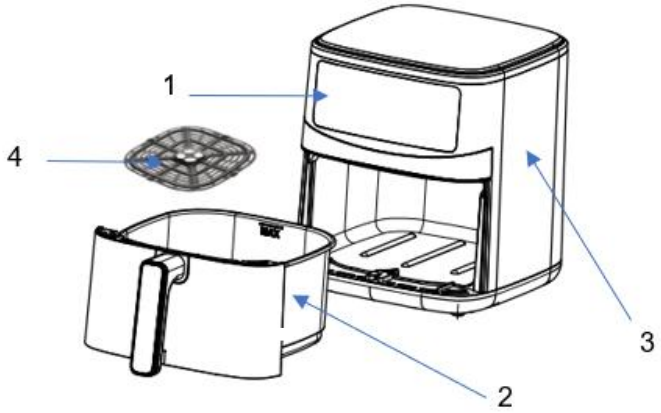

1. Control panel
2. Pot
3. Body
4. Food tray

CONTROL PANEL INSTRUCTIONS



Power key/Pause

When the Power Key is pressed once, the display illuminates and shows the default cooking time of the first pre-set option. The corresponding icon will flash. Press the Power key/Pause key when you want to start or stop cooking. You can also press the Power key/Pause key to cancel the operation at any time; the machine will then run the cooling fan for 15 seconds. Once cooking is complete, the air fryer will automatically enter standby mode. To exit standby mode, simply press the Power key/Pause key.

Menu

Press the Function Key to switch between the pre-programmed menu options (from left to right). After selecting the desired cooking mode, press the Power key/Pause or wait 5 seconds for the automatic start.

Time/Temp

The temperature and time can be adjusted using the Temperature/Timer key according to personal preferences. Use the ▽ and △ keys to increase or decrease the values. The temperature adjusts in 5°C increments, and the time adjusts in 1-minute increments.



Delay time

When you want to delay the cooking process, press the Delay time key after powering on the appliance. Then, use the ▽ and △ keys to set the desired delay time. Press the Menu key again to select the corresponding cooking program. The delay time can be set from 10 minutes to 24 hours.



Defrost

Press this key when food needs to be defrosted. This function has a fixed pre-set time and temperature (refer to the settings table), but both can be manually adjusted within the following ranges:

- Time range: 1 minute to 60 minutes
- Temperature range: 40°C to 80°C

Settings

You can press the Power key/Pause key to cancel the operation at any time; the machine will then run the cooling fan for 15 seconds. Please refer to the settings table in this manual to select the best cooking option for your ingredients.

- Note: Keep in mind that these settings are guidelines only. As ingredients differ in origin, size, shape, and brand, we cannot guarantee the perfect setting for every ingredient.
- Tip: Do not pull out the basket to shake or check on the food for an extended period. Keep it as brief as possible so as not to disturb the cooking process.

BEFORE FIRST USE

- Remove all packaging and promotional materials from the appliance. Ensure children and babies do not play with plastic bags or any packaging materials.
- Thoroughly clean the pot and food tray with hot, soapy water, then dry them completely.
- Wipe the inside and outside of the appliance with a soft, moist cloth.
- Place the appliance on a stable, horizontal, level, and heat-resistant surface. Leave at least 20 cm of free space on the back, sides, and above the appliance.
- Place the food tray into the pot.
- Note: This is an oil-free fryer that works on hot air. Do not fill the pot/basket with oil, frying fat, or any other liquid. Do not place anything on top of the appliance, as this will disrupt the airflow and affect the cooking results.

Note: When your air fryer is heated for the first time, it may emit slight smoke or odor. This is completely normal for brand-new heating appliances and does not affect the safety of the device. The smoke will burn off within a few minutes.

USING THE APPLIANCE

1. Connect the power plug to an earthed wall socket.
2. Carefully pull the pot out of the air fryer.
3. Place the ingredients into the pot.
    a. Note: Never use the pot without the food tray inserted.
    b. Caution: Do not touch the pot during and immediately after use, as it gets very hot. Only hold the pot by the handle.
4. Slide the pot back into the air fryer.
5. Determine the required preparation time for your ingredients.
6. Flip Reminder: When using pre-set menus (except for pizza and egg tart), the appliance will emit a notification sound when it reaches the flipping time. This indicates it is time to flip or shake the food for more even cooking results. After flipping, slide the pot back into the appliance; the program will automatically resume and continue until the timer ends.
7. When you hear the buzzer, the set preparation time has elapsed. Pull the pot out of the appliance.
8. Check if the food is ready. If it requires more cooking, simply slide the pot back into the appliance and set the timer for a few extra minutes.
9. To remove the ingredients (e.g., fries), pull the pot out of the air fryer and place it on a heat-resistant surface or trivet. Do not turn the pot upside down, as any excess oil collected at the bottom will leak onto the food.
    a. Warning: The pot and the ingredients will be very hot. Depending on the type of food, steam may escape from the pot when opened.
10. Empty the contents of the pot into a bowl or onto a plate.
11. When a batch of ingredients is ready, the air fryer is instantly ready to prepare the next batch.

Programs:

	Temperature (°C)	Time (Min)	Flip reminder time
Shrimp 	180	15	10th min
Steak 	200	15	10th min
Sausage 	185	18	12th min
Chicken wing 	200	25	16th min
Fish 	180	20	14th min
Pizza 	200	30	-
French fries 	200	15	10th min
Egg tart 	160	22	-
Defrost 	60	30	-

Tips:

- Smaller ingredients usually require a slightly shorter cooking time than larger ingredients.
- A larger amount of ingredients only requires a slightly longer cooking time, and a smaller amount of ingredients only requires a slightly shorter cooking time.
- Shaking smaller ingredients halfway through the preparation time optimizes the result and can help prevent unevenly fried ingredients.
- Add some oil to fresh potatoes for a crispy result. Fry your ingredients in the air fryer within a few minutes after you added the oil.
- Snacks that can be prepared in an oven can also be prepared in the air fryer.
- Use pre-made dough to prepare filled snacks quickly and easily. Pre-made dough also requires a shorter cooking time than homemade dough.
- Place a baking tin or oven dish in the air fryer pot if you want to bake a cake or quiche or if you want to fry fragile ingredients or filled ingredients.

PROBLEM SOLUTION

Problem	Possible cause	Solution
The air fryer does not work	The appliance is not plugged in.	Put the mains plug in an earthed wall socket.
	You have not set the timer.	Set the timer key to the required preparation time to switch on the appliance.
The ingredients fried with the air fryer are not done.	The amount of ingredients in the pot is too big.	Put smaller batches of ingredients in the pot. Smaller batches are fried more evenly.
	The set temperature is too low.	Set the temperature key to the required temperature setting.
	The preparation time is too short.	Set the timer to the required preparation time.
The ingredients are fried unevenly in the air fryer.	Certain types of ingredients need to be shaken halfway through the preparation time.	Ingredients that lie on top of or across each other (e.g. fries) need to be shaken halfway through the preparation time.
Fried snacks are not crispy when they come out of the air fryer.	You used a type of snacks meant to be prepared in a traditional deep fryer.	Use oven snacks or lightly brush some oil onto the snacks for a crispier result.
I cannot slide the pan into the appliance properly.	There are too much ingredients in the pot.	Do not fill the pot beyond the MAX indication.
	The tray is not placed in the pot correctly.	Push the tray down into the pot until you hear a click.
White smoke comes out of the appliance.	You are preparing greasy ingredients.	When you fry greasy ingredients in the air fryer, a large amount of oil will leak into the pot. The oil produces white smoke and the pot may heat up more than usual. This does not affect the appliance or the end result.
	The pot still contains grease residues from previous use.	White smoke is caused by grease heating up in the pan, make sure you clean the pan properly after each use.

CLEANING AND MAINTENANCE

- Unplug the appliance and allow it to cool down completely before handling, cleaning, or storing.
- Wash all accessories in warm, soapy water after every use.
- The pot and the food tray are dishwasher safe.
- The inside of the air fryer can be cleaned with hot water, a mild detergent, and a non-abrasive sponge.
- Wipe the outer housing body with a soft, damp cloth. Do not use detergents or cleaners on the outside of the appliance.
- If food is stuck to the food tray or the bottom of the pot, fill the pot with hot water and some washing-up liquid. Put the food tray in the pot and let them soak for approximately 10 minutes.
- Store the appliance in an upright position in a dry location.
- Do not place any heavy items on top of the appliance during storage as this may result in possible damage to the appliance.

WASTE MANAGEMENT

Correct Disposal of this product	
	This marking indicates that this product should not be disposed with other household wastes throughout the EU. To prevent possible harm to the environment or human health from uncontrolled waste disposal, recycle it responsibly to promote the sustainable reuse of material resources. To return your used device, please use the return and collection systems or contact the retailer where the product was purchased. They can take this product for environmental safe recycling.

Manufacturer/Importer: Vöröskő kft., 8200 Veszprém, Pápai út 36.

CE SYMBOL

CE

The mark is intended to indicate that the product complies with the relevant European Union standards and can be freely marketed in the European Union.

Bedienungsanleitung

DYRAS

Heißluftfritteuse

Modell: AIRF-503BK



Bitte lesen Sie die Bedienungsanleitung vor dem Gebrauch sorgfältig durch!

SICHERHEITSHINWEISE

- Entfernen und entsorgen Sie alle Verpackungsmaterialien und Etiketten sicher, bevor Sie dieses Produkt zum ersten Mal verwenden. Stellen Sie sicher, dass Kinder und Babys nicht mit Plastiktüten oder anderen Verpackungsmaterialien spielen.
- Überprüfen Sie vor dem Gebrauch, ob Ihre örtliche Netzspannung mit den Spezifikationen auf dem Typenschild auf der Unterseite des Geräts übereinstimmt.
- Betreiben Sie das Gerät immer auf einer horizontalen, ebenen, stabilen und feuerfesten Oberfläche. Betreiben Sie das Gerät nicht auf oder in der Nähe von brennbaren Materialien wie Tischdecken oder Vorhängen.
- Stellen Sie das Gerät nicht auf oder in der Nähe eines heißen Gas- oder Elektroherds oder in einen beheizten Ofen.
- Schließen Sie dieses Gerät niemals an eine externe Zeitschaltuhr oder ein separates Fernbedienungssystem an.
- Verwenden Sie dieses Gerät niemals mit einem Verlängerungskabel oder einer Mehrfachsteckdose. Stellen Sie sicher, dass es an eine eigene Steckdose angeschlossen ist, an der keine anderen Geräte betrieben werden.
- Schalten Sie den Strom erst ein, wenn das Gerät und alle Teile ordnungsgemäß eingesetzt sind.
- Zum Schutz vor Stromschlägen tauchen Sie das Kabel, den Stecker oder das Gerät nicht in Wasser oder andere Flüssigkeiten. Setzen Sie das Gerät keinem Tropf- oder Spritzwasser aus und stellen Sie sicher, dass keine mit Flüssigkeiten gefüllten Gegenstände wie Vasen auf dem Gerät abgestellt werden. Lassen Sie kein Wasser oder andere Flüssigkeiten durch die Lüftungsschlitze in das Hauptgehäuse des Geräts gelangen. Spülen Sie es nicht unter fließendem Wasser ab.
- Berühren Sie das Gerät, das Netzkabel oder den Netzstecker nicht mit nassen Händen.
- Ziehen Sie den Netzstecker aus der Steckdose, wenn das Gerät nicht verwendet wird und bevor Sie es reinigen. Lassen Sie das Gerät abkühlen, bevor Sie Teile einsetzen oder abnehmen und bevor Sie es reinigen.
- Das Gerät enthält keine vom Benutzer zu wartenden Teile im Inneren. Visiten Sie nicht, das Gerät selbst zu öffnen und zu reparieren. Alle Komponenten sollten nur von einem qualifizierten Techniker gewartet werden.
- Das Gerät nicht verwenden, wenn der Stecker, das Netzkabel oder das Gerät selbst beschädigt sind. Wenn das Netzkabel beschädigt ist, muss es von qualifiziertem Personal in einem Servicecenter ausgetauscht werden, um Gefahren zu vermeiden.
- Verwenden Sie das Gerät nur für den vorgesehenen Zweck. Es ist nur für den Hausgebrauch bestimmt. Es darf nicht im Freien oder für gewerbliche Zwecke verwendet werden.
- Eine enge Aufsicht ist erforderlich, wenn das Gerät in der Nähe von Kindern verwendet wird. Bewahren Sie das Gerät und das Netzkabel während des Betriebs oder des Abkühlvorgangs außerhalb der Reichweite von Kindern auf.
- Dieses Gerät ist für den Einsatz im Haushalt und ähnlichen Anwendungen vorgesehen, wie z. B.:
    a. Personalküchenbereiche in Geschäften, Büros und anderen Arbeitsumgebungen;
    b. von Kunden in Hotels, Motels und anderen wohnungsähnlichen Umgebungen;
    c. in Pensionen (Bed and Breakfast).
- Äußerste Vorsicht ist geboten, wenn eine Heißluftfritteuse mit heißen Speisen bewegt wird.
- Lassen Sie während des Gebrauchs genügend Freiraum zu anderen Gegenständen. Blockieren Sie nicht die Lufteinlässe oder Luftauslässe.

- Stellen Sie das Gerät nicht direkt an eine Wand oder an andere Geräte. Lassen Sie mindestens 20 cm Freiraum an der Rückseite, an den Seiten und über dem Gerät. Stellen Sie nichts auf das Gerät.
- Wenn das Gerät in Betrieb ist, entweicht heiße Luft durch die Luftauslassöffnung. Halten Sie Ihre Hände und Ihr Gesicht in einem sicheren Abstand zur Luftauslassöffnung.
- Berühren Sie keine heißen Oberflächen. Die Außenflächen des Geräts können während des Gebrauchs heiß werden. Der Frittiertopf und der Frittiereinsatz werden heiß. Tragen Sie Ofenhandschuhe oder verwenden Sie das Werkzeug zum Entnehmen des Frittiereinsatzes. Tragen Sie beim Umgang mit dem Topf und dem Einsatz immer Ofenhandschuhe.
- Decken Sie das Gerät während des Gebrauchs nicht ab.
- Lassen Sie das Kabel nicht über die Kante des Tisches oder der Arbeitsplatte hängen.
- Ziehen Sie den Netzstecker des Geräts nicht durch Ziehen am Kabel aus der Steckdose.
- Dieses Gerät kann von Kindern ab 8 Jahren und Personen mit eingeschränkten körperlichen, sensorischen oder geistigen Fähigkeiten oder mangelnder Erfahrung und Kenntnis verwendet werden, wenn sie beaufsichtigt werden oder Anweisungen zum sicheren Gebrauch des Geräts erhalten haben und die damit verbundenen Gefahren verstehen. Kinder müssen beaufsichtigt werden, um sicherzustellen, dass sie nicht mit dem Gerät spielen.
- Lassen Sie das Gerät während des Betriebs nicht unbeaufsichtigt.
- Das Gerät kann bei der ersten Verwendung leichten Rauch entwickeln. Dies ist kein Defekt; der Rauch verfliegt innerhalb weniger Minuten.
- Sollte das Gerät schwarzen Rauch ausstoßen, ziehen Sie sofort den Netzstecker. Warten Sie, bis der Rauch aufhört, bevor Sie den Inhalt im Inneren entnehmen.
- Um zu verhindern, dass die Speisen die obere Innenwand und das Heizelement berühren, überfüllen Sie den Frittiereinsatz nicht.
- Reinigung und Wartung durch den Benutzer dürfen nicht von Kindern durchgeführt werden, es sei denn, sie sind älter als 8 Jahre und werden beaufsichtigt. Bewahren Sie das Gerät und sein Kabel außerhalb der Reichweite von Kindern unter 8 Jahren auf.

TECHNISCHE DATEN

Nennspannung	220-240 V
Nennfrequenz	50-60 Hz
Leistungsaufnahme	1500 W
Schutzklasse (gegen elektrischen Schlag)	Klasse I.
Kapazität	5 Liter
Einstellbare Temperatur	80-200°C
Timer	1-60 Min.

GERÄTEAUFBAU

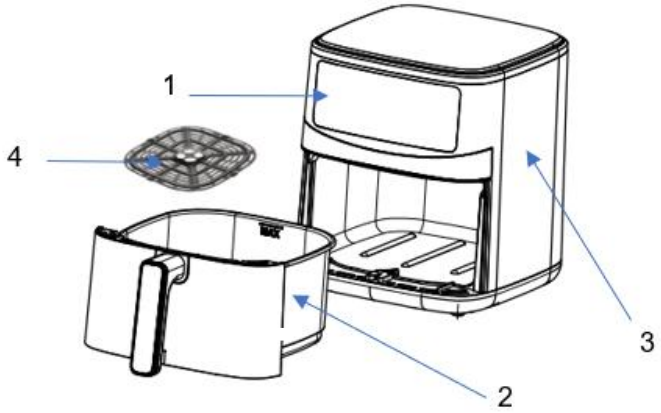

1. Bedienfeld
2. Frittiertopf
3. Gehäuse
4. Frittiereinsatz

ANWEISUNGEN ZUM BEDIENFELD



Ein/Aus/Pause-Taste

Wenn die Ein/Aus/Pause-Taste einmal gedrückt wird, leuchtet das Display auf und zeigt die Standardgarzeit der ersten voreingestellten Option an. Das entsprechende Symbol blinkt. Drücken Sie die Ein/Aus/Pause-Taste, wenn Sie den Garvorgang starten oder stoppen möchten. Sie können die Ein/Aus/Pause-Taste auch jederzeit drücken, um den Vorgang abzubrechen; das Gerät lässt den Kühlventilator dann für 15 Sekunden laufen. Sobald der Garvorgang abgeschlossen ist, schaltet die Heißluftfritteuse automatisch in den Standby-Modus. Um den Standby-Modus zu verlassen, drücken Sie einfach die Ein/Aus/Pause-Taste.

Menü

Drücken Sie die Funktionstaste, um zwischen den vorprogrammierten Menüoptionen (von links nach rechts) zu wechseln. Nach Auswahl des gewünschten Garmodus drücken Sie die Ein/Aus/Pause-Taste oder warten Sie 5 Sekunden, bis das Gerät automatisch startet.

Zeit/Temperatur

Die Temperatur und die Zeit können mit der Zeit/Temperatur-Taste ganz nach den persönlichen Vorlieben eingestellt werden. Verwenden Sie die Tasten △ und ▽, um die

Werte zu erhöhen oder zu verringern. Die Temperatur lässt sich in 5°C-Schritten und die Zeit in 1-Minute-Schritten einstellen.

 **Verzögerter Start**

Wenn Sie den Garvorgang verzögern möchten, drücken Sie nach dem Einschalten des Geräts die Verzögerter Start-Taste. Verwenden Sie dann die Tasten △ und ▽, um die gewünschte Verzögerungszeit einzustellen. Drücken Sie die Menü-Taste erneut, um das entsprechende Garprogramm auszuwählen. Die Verzögerungszeit kann von 10 Minuten bis 24 Stunden eingestellt werden.

 **Auftauen**

Drücken Sie diese Taste, wenn Lebensmittel aufgetaut werden müssen. Diese Funktion hat eine feste, voreingestellte Zeit- und Temperatureinstellung (siehe Programmtabelle), aber beide Werte können innerhalb der folgenden Bereiche manuell angepasst werden:

- Zeitbereich: 1 Minute bis 60 Minuten
- Temperaturbereich: 40°C bis 80°C

Einstellungen

Sie können die Ein/Aus/Pause-Taste jederzeit drücken, um den Vorgang abzubrechen; das Gerät lässt den Kühlventilator dann für 15 Sekunden laufen. Bitte beachten Sie die Einstellungstabelle in diesem Handbuch, um die beste Garoption für Ihre Zutaten auszuwählen.

- Hinweis: Beachten Sie, dass diese Einstellungen nur Richtwerte sind. Da sich Zutaten in Herkunft, Größe, Form und Marke unterscheiden, können wir nicht die perfekte Einstellung für jede Zutat garantieren.
- Tipp: Ziehen Sie den Frittiertopf nicht für längere Zeit heraus, um die Lebensmittel zu schütteln oder zu überprüfen. Halten Sie diesen Vorgang so kurz wie möglich, um den Garprozess nicht zu stören.

VOR DEM ERSTEN GEBRAUCH

- Entfernen Sie alle Verpackungs- und Werbematerialien vom Gerät. Stellen Sie sicher, dass Kinder und Babys nicht mit Plastiktüten und Verpackungsmaterialien spielen.
- Reinigen Sie den Frittiertopf und den Frittiereinsatz gründlich mit warmem Seifenwasser und trocknen Sie sie anschließend vollständig ab.
- Wischen Sie die Innen- und Außenseite des Geräts mit einem weichen, feuchten Tuch ab.
- Stellen Sie das Gerät auf eine stabile, horizontale, ebene und hitzebeständige Oberfläche. Lassen Sie mindestens 20 cm Freiraum an der Rückseite, an den Seiten und über dem Gerät.
- Setzen Sie den Frittiereinsatz in den Frittiertopf ein.
- Hinweis: Dies ist eine ölfreie Fritteuse, die mit Heißluft arbeitet. Füllen Sie den Frittiertopf nicht mit Öl, Frittierfett oder anderen Flüssigkeiten. Stellen Sie nichts auf das Gerät, da dies den Luftstrom stört und das Heißluftfrittierergebnis beeinträchtigt.

Hinweis: Wenn Ihre Heißluftfritteuse zum ersten Mal aufgeheizt wird, kann sie leichten Rauch oder Geruch abgeben. Dies ist bei brandneuen Heizgeräten völlig normal und beeinträchtigt nicht die Sicherheit des Geräts. Das Rauch verfliegt innerhalb weniger Minuten.

GEBRAUCH DES GERÄTS

1. Stecken Sie den Netzstecker in eine geerdete Steckdose.
2. Ziehen Sie den Frittiertopf vorsichtig aus der Heißluftfritteuse heraus.
3. Geben Sie die Zutaten in den Frittiertopf.
    a. Hinweis: Verwenden Sie den Frittiertopf niemals ohne eingesetzten Frittiereinsatz.
    b. Achtung: Berühren Sie den Frittiertopf während und unmittelbar nach dem Gebrauch nicht, da er sehr heiß wird. Halten Sie den Topf nur am Griff.
4. Schieben Sie den Frittiertopf zurück in die Heißluftfritteuse.
5. Bestimmen Sie die erforderliche Zubereitungszeit für Ihre Zutaten.
6. Schüttel-Erinnerung: Bei der Verwendung von voreingestellten Menüs (außer Pizza und Eiertörtchen) gibt das Gerät einen Signalton ab, wenn die Zeit zum Wenden erreicht ist. Dies zeigt an, dass es Zeit ist, die Speisen zu wenden oder zu schütteln, um ein gleichmäßigeres Garergebnis zu erzielen. Schieben Sie den Topf nach dem Wenden wieder in das Gerät; das Programm wird automatisch fortgesetzt und läuft bis zum Ende der Timerzeit.
7. Wenn Sie den Signalton hören, ist die eingestellte Zubereitungszeit abgelaufen. Ziehen Sie den Frittiertopf aus dem Gerät.
8. Prüfen Sie, ob die Speisen fertig sind. Wenn sie noch nicht fertig sind, schieben Sie den Topf einfach wieder in das Gerät und stellen Sie den Timer auf einige zusätzliche Minuten ein.
9. Um Zutaten (z. B. Pommes frites) zu entnehmen, ziehen Sie den Frittiertopf aus der Heißluftfritteuse und stellen Sie ihn auf eine hitzebeständige Oberfläche oder einen Untersetzer. Drehen Sie den Topf nicht auf den Kopf, da überschüssiges Öl, das sich am Boden gesammelt hat, auf die Zutaten auslaufen kann.
    a. Warnung: Der Topf und die Zutaten sind sehr heiß. Je nach Art der Lebensmittel kann beim Öffnen des Topfes heißer Dampf entweichen.
10. Leeren Sie den Inhalt des Frittiertopfes in eine Schüssel oder auf einen Teller.
11. Wenn eine Charge von Zutaten fertig ist, ist die Heißluftfritteuse sofort bereit, die nächste Charge zuzubereiten.

Programme:

	Temperatur (°C)	Zeit (Min)	Zeit für Schüttel-Erinnerung
Garnelen 	180	15	10. Min
Steak 	200	15	10. Min
Würstchen 	185	18	12. Min
Hähnchenflügel 	200	25	16. Min
Fisch 	180	20	14. Min
Pizza 	200	30	-
Pommes frites 	200	15	10. Min
Eiertörtchen 	160	22	-
Auftauen 	60	30	-

Gar-Tipps:

- Kleinere Zutaten erfordern in der Regel eine etwas kürzere Garzeit als größere Zutaten.
- Eine größere Menge an Zutaten erfordert nur eine geringfügig längere Garzeit, und eine kleinere Menge an Zutaten erfordert nur eine geringfügig kürzere Garzeit.
- Das Schütteln kleinerer Zutaten nach der Hälfte der Zubereitungszeit optimiert das Ergebnis und kann helfen, ungleichmäßig frittierte Zutaten zu vermeiden.
- Geben Sie etwas Öl zu frischen Kartoffeln, um ein knuspriges Ergebnis zu erzielen. Frittieren Sie Ihre Zutaten innerhalb weniger Minuten nach der Zugabe des Öls in der Heißluftfritteuse.
- Snacks, die in einem herkömmlichen Backofen zubereitet werden können, können auch in der Heißluftfritteuse zubereitet werden.
- Verwenden Sie Fertigteig, um gefüllte Snacks schnell und einfach zuzubereiten. Fertigteig erfordert zudem eine kürzere Garzeit als selbstgemachter Teig.
- Stellen Sie eine Backform oder eine Auflaufform in den Frittiertopf, wenn Sie einen Kuchen oder eine Quiche backen möchten oder wenn Sie empfindliche oder gefüllte Zutaten frittieren möchten.

FEHLERBEHEBUNG

Problem	Mögliche Ursache	Lösung
Die Heißluftfritteuse funktioniert nicht.	Das Gerät ist nicht an das Stromnetz angeschlossen.	Stecken Sie den Netzstecker in eine geerdete Steckdose.
	Sie haben den Timer nicht eingestellt.	Stellen Sie die Zeit/Temperatur-Taste auf die erforderliche Zubereitungszeit ein, um das Gerät einzuschalten.
Die in der Heißluftfritteuse frittierten Zutaten sind nicht gar.	Die Menge der Zutaten im Frittiertopf ist zu groß.	Geben Sie kleinere Mengen an Zutaten in den Frittiertopf. Kleinere Mengen werden gleichmäßiger frittiert.
	Die eingestellte Temperatur ist zu niedrig.	Stellen Sie die Zeit/Temperatur-Taste auf die erforderliche Temperatureinstellung ein.
	Die Zubereitungszeit ist zu kurz.	Stellen Sie den Timer auf die erforderliche Zubereitungszeit ein.
Die Zutaten werden in der Heißluftfritteuse ungleichmäßig frittiert.	Bestimmte Arten von Zutaten müssen nach der Hälfte der Zubereitungszeit geschüttelt werden.	Zutaten, die übereinander oder quer zueinander liegen (z. B. Pommes frites), müssen nach der Hälfte der Zubereitungszeit geschüttelt werden.
Frittierte Snacks sind nicht knusprig, wenn sie aus der Heißluftfritteuse kommen.	Sie haben eine Sorte von Snacks verwendet, die für die Zubereitungsart in einer herkömmlichen Fritteuse gedacht ist.	Verwenden Sie Ofen-Snacks oder bestreichen Sie die Snacks für ein knusprigeres Ergebnis leicht mit etwas Öl.
Ich kann den Frittiertopf nicht richtig in das Gerät schieben.	Es befinden sich zu viele Zutaten im Frittiertopf.	Füllen Sie den Frittiertopf nicht über die MAX-Markierung hinaus.
	Der Frittiereinsatz ist nicht richtig im Topf platziert.	Stellen Sie sicher, dass der Frittiereinsatz ordnungsgemäß bis zum Boden des Topfes heruntergedrückt ist.
Weißer Rauch kommt aus dem Gerät.	Sie bereiten fettige Zutaten zu.	Wenn Sie fettige Zutaten in der Heißluftfritteuse frittieren, läuft eine große Menge Öl in den Topf. Das Öl erzeugt weißen Rauch und der Topf kann sich mehr als gewöhnlich aufheizen. Dies hat keinen Einfluss auf das Gerät oder das Endergebnis.

	Der Topf enthält noch Fettreste vom vorherigen Gebrauch.	Weißer Rauch wird durch erhitztes Fett im Topf verursacht. Stellen Sie sicher, dass Sie den Frittiertopf nach jedem Gebrauch ordnungsgemäß reinigen.

REINIGUNG UND WARTUNG

- Ziehen Sie den Stecker des Geräts aus der Steckdose und lassen Sie es vollständig abkühlen, bevor Sie es handhaben, reinigen oder lagern.
- Waschen Sie alle Zubehörteile nach jedem Gebrauch in warmem Seifenwasser.
- Der Frittiertopf und der Frittiereinsatz sind spülmaschinengeeignet.
- Die Innenseite der Heißluftfritteuse kann mit heißem Wasser, einem milden Reinigungsmittel und einem nicht scheuernden Schwamm gereinigt werden.
- Wischen Sie das äußere Gehäuse mit einem weichen, feuchten Tuch ab. Verwenden Sie keine Reinigungs- oder Scheuermittel auf der Außenseite des Geräts.
- Wenn Speisereste am Frittiereinsatz oder am Boden des Topfes festkleben, füllen Sie den Topf mit heißem Wasser und etwas Spülmittel. Setzen Sie den Frittiereinsatz in den Topf und lassen Sie die Teile etwa 10 Minuten lang einweichen.
- Lagern Sie das Gerät in aufrechter Position an einem trockenen Ort.
- Stellen Sie während der Lagerung keine schweren Gegenstände auf das Gerät, da dies zu Schäden am Gerät führen kann.

ENTSORGUNG

Entsorgung von elektrischen und elektronischen Altgeräten	
	Diese Kennzeichnung auf dem Produkt und auf der Verpackung weist darauf hin, dass es verboten ist, das Produkt in den Hausmüll zu werfen, da es stark umweltschädlich ist. Für weitere Informationen wenden Sie sich bitte an Ihre örtliche Behörde! Diese Kennzeichnung ist in der gesamten Europäischen Union gültig. Wenn Sie Ihr Produkt außerhalb der Europäischen Union entsorgen möchten, erkundigen Sie sich bitte bei Ihrer örtlichen Behörde nach den entsprechenden Vorschriften!

Hersteller/Importeur: Vöröskő Kft., 8200 Veszprém, Pápai út 36.

CE-KENNZEICHNUNG

CE

Die Kennzeichnung weist darauf hin, dass das Produkt den für das Produkt geltenden EU-Normen entspricht und in der EU frei vermarktet werden kann.

Návod k použití

DYRAS

Horkovzdušná fritéza

Model: AIRF-503BK



Před použitím si pozorně přečtěte návod k použití, prosím!

BEZPEČNOSTNÍ UPOZORNĚNÍ

- Před prvním použitím tohoto výrobku odstraňte a bezpečně zlikvidujte veškerý obalový materiál a štítky. Zajistěte, aby si děti a kojenci nehráli s plastovými sáčky nebo jakýmikoli obalovými materiály.
- Před použitím zkontrolujte, zda napětí ve vaší síti odpovídá specifikacím uvedeným na typovém štítku na spodní straně spotřebiče.
- Spotřebič vždy provozujte na vodorovném, rovném, stabilním a nehořlavém povrchu. Nepoužívejte spotřebič na hořlavých materiálech nebo v jejich blízkosti, jako jsou ubrusy nebo závěsy.
- Neumisťujte spotřebič na horký plynový či elektrický hořák nebo do jeho blízkosti, ani do vyhřáté trouby.
- Nikdy nepřipojujte tento spotřebič k externímu časovači nebo samostatnému systému dálkového ovládání.
- Nikdy nepoužívejte tento spotřebič s prodlužovacím kabelem nebo rozbočovačem. Ujistěte se, že je zapojen do samostatné zásuvky, do které není připojen žádný jiný spotřebič.
- Nezapínejte napájení, dokud nejsou spotřebič a všechny jeho části řádně na svém místě.
- Abyste se chránili před úrazem elektrickým proudem, neponořujte kabel, zástrčku ani samotný spotřebič do vody nebo jiné tekutiny. Nevystavujte spotřebič kapající nebo stříkající vodě a zajistěte, aby na něj nebyly umisťovány žádné předměty naplněné tekutinou, jako jsou vázy. Nelijte vodu ani jinou tekutinu do hlavní části spotřebiče přes větrací otvory. Neoplachujte jej pod tekoucí vodou.
- Nedotýkejte se spotřebiče, napájecího kabelu ani síťové zástrčky mokrýma rukama.
- Pokud spotřebič nepoužíváte a před čištěním jej odpojte ze zásuvky. Před nasazováním nebo sundáváním součástí a před čištěním nechte spotřebič zcela vychladnout.
- Spotřebič neobsahuje uvnitř žádné součásti, které by mohl uživatel sám opravit. Nepokoušejte se spotřebič sami otevírat a opravovat. Veškeré komponenty by měl opravovat pouze kvalifikovaný technik.
- Nepoužívejte spotřebič, pokud jsou zástrčka, napájecí kabel nebo samotný přístroj poškozeny. Pokud je napájecí kabel poškozen, musí jej vyměnit kvalifikovaná osoba v servisním středisku, aby se předešlo jakémukoli riziku.
- Nepoužívejte spotřebič k jinému než určenému účelu. Je určen pouze pro použití v domácnosti. Nesmí se používat venku nebo pro komerční účely.
- Pokud je spotřebič používán v blízkosti dětí, je nutný přísný dohled. Během provozu nebo procesu chlazení uchovávejte spotřebič i jeho napájecí kabel mimo dosah dětí.
- Tento spotřebič je určen pro použití v domácnosti a podobných oblastech, jako jsou:
    a. kuchyňky pro zaměstnance v obchodech, kancelářích a jiných pracovních prostředích;
    b. klienty v hotelech, motelech a jiných typech ubytovacích zařízení;
    c. ubytování typu „bed and breakfast“ (nocleh se snídaní).
- Při přemisťování horkovzdušné fritézy obsahující horké jídlo je třeba dbát mimořádné opatrnosti.
- Během používání ponechte kolem spotřebiče dostatek volného prostoru. Neblokujte přívody ani odvody vzduchu.
- Neumisťujte spotřebič přímo ke stěně nebo k jiným spotřebičům. Ponechte alespoň 20 cm volného prostoru za spotřebičem, vedle něj a nad ním. Na horní stranu spotřebiče nic nepokládejte.

- Když je spotřebič v provozu, z otvoru pro odvod vzduchu vychází horký vzduch. Udržujte ruce a obličej v bezpečné vzdálenosti od tohoto otvoru.
- Nedotýkejte se horkých povrchů. Vnější povrchy spotřebiče se mohou během používání zahřát. Fritovací koš a smažicí podložka budou horké. K jejich vyjmutí používejte kuchyňské chňapky nebo nástroj na vyjmutí smažicí podložky. Při manipulaci s košem a podložkou vždy noste kuchyňské chňapky.
- Během používání spotřebič nezakrývejte.
- Nenechávejte kabel viset přes hranu stolu nebo pracovní desky.
- Neodpojujte spotřebič ze zásuvky taháním za kabel.
- Tento spotřebič mohou používat děti od 8 let a starší a osoby se sníženými fyzickými, smyslovými nebo duševními schopnostmi nebo s nedostatkem zkušeností a znalostí, pokud jsou pod dohledem nebo byly poučeny o bezpečném používání spotřebiče a rozumí souvisejícím rizikům. Děti musí být pod dozorem, aby bylo zajištěno, že si se spotřebičem nebudou hrát.
- Nenechávejte spotřebič během provozu bez dozoru.
- Spotřebič může při prvním použití uvolňovat mírný kouř. Nejedná se o závadu, kouř během několika minut sám zmizí.
- Pokud by ze spotřebiče vycházel černý kouř, okamžitě jej odpojte ze zásuvky. Před vyjmutím obsahu počkejte, dokud kouř nepřestane vycházet.
- Abyste zabránili kontaktu jídla s vnitřní horní stěnou a topným tělesem, nepřeplňujte smažicí podložku.
- Čištění a uživatelskou údržbu nesmějí provádět děti, pokud nejsou starší 8 let a nejsou pod dohledem. Uchovávejte spotřebič a jeho kabel mimo dosah dětí mladších 8 let.

TECHNICKÉ ÚDAJE

Jmenovité napětí	220-240 V
Jmenovitá frekvence	50-60 Hz
Příkon	1500 W
Třída ochrany (proti elektrickému šoku)	Třída I.
Kapacita	5 litrů
Nastavitelná teplota	80-200°C
Časovač	1-60 min

STRUKTURA PRODUKTU

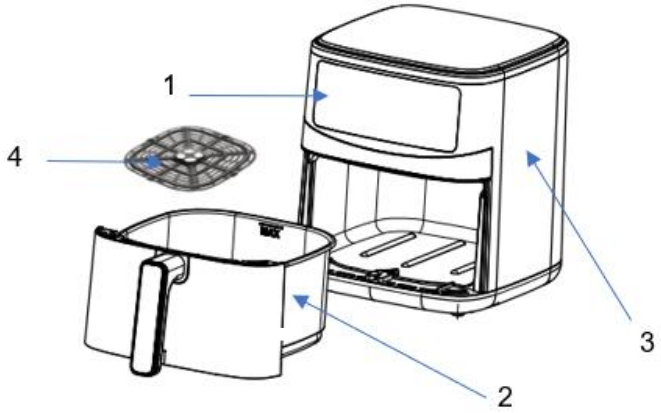

1. Ovládací panel
2. Fritovací koš
3. Tělo spotřebiče
4. Smažicí podložka

INSTRUKCE K OVLÁDACÍMU PANELU



Tlačítko Napájení/Pauza

Při jednom stisknutí Tlačítka Napájení/Pauza se displej rozsvítí a zobrazí výchozí dobu přípravy první přednastavené funkce. Odpovídající ikona bude blikat. Stiskněte Tlačítko Napájení/Pauza, pokud chcete zahájit nebo pozastavit vaření. Tlačítko Napájení/Pauza můžete také stisknout kdykoli pro zrušení operace; přístroj poté nechá běžet chladicí ventilátor po dobu 15 sekund. Jakmile je vaření dokončeno, horkovzdušná fritéza automaticky přejde do pohotovostního režimu. Pro ukončení pohotovostního režimu jednoduše stiskněte Tlačítko Napájení/Pauza.

Menü (Nabídka)

Stisknutím tlačítka Funkce můžete přepínat mezi předprogramovanými možnostmi nabídky (zleva doprava). Po výběru požadovaného režimu vaření stiskněte Tlačítko Napájení/Pauza nebo počkejte 5 sekund na automatické spuštění.

Čas/Teplota

Teplotu a čas lze nastavit pomocí tlačítka Teplota/Časovač podle osobních preferencí. Pro zvýšení nebo snížení hodnot použijte tlačítka △ a ▽. Teplota se nastavuje v krocích po 5°C a čas v krocích po 1 minutě.



Odložený start

Pokud chcete proces vaření odložit, stiskněte po zapnutí spotřebiče tlačítko Odložený start. Poté pomocí tlačítek △ a ▽ nastavte požadovanou dobu odložení. Opětovným stisknutím tlačítka Nabídka vyberte odpovídající program vaření. Dobu odložení lze nastavit od 10 minut do 24 hodin.



Rozmrazování

Stiskněte toto tlačítko, pokud potřebujete jídlo rozmrazit. Tato funkce má pevně přednastavený čas a teplotu (viz tabulka nastavení), ale obě hodnoty lze ručně upravit v následujících rozmezích:

- Časové rozmezí: 1 minuta až 60 minut
- Teplotní rozmezí: 40°C až 80°C

Nastavení

Můžete kdykoli stisknout Tlačítko Napájení/Pauza pro zrušení operace; přístroj poté nechá běžet chladicí ventilátor po dobu 15 sekund. Pro výběr nejlepší možnosti vaření pro vaše ingredience nahlédněte do tabulky nastavení v tomto návodu.

- Poznámka: Mějte na paměti, že tato nastavení jsou pouze orientační. Vzhledem k tomu, že se ingredience liší původem, velikostí, tvarem i značkou, nemůžeme zaručit dokonalé nastavení pro každou ingredienci.
- Tip: Nevytahujte fritovací koš na delší dobu, abyste jídlo protřepali nebo zkontrolovali. Udělejte to co nejrychleji, abyste nenarušili proces vaření.

PŘED PRVNÍM POUŽITÍM

- Odstraňte ze spotřebiče všechny obalové a propagační materiály. Zajistěte, aby si děti a kojenci nehráli s plastovými sáčky a obalovými materiály.
- Důkladně očistěte fritovací koš a smažicí podložku teplou mýdlovou vodou a poté je zcela osušte.
- Otřete vnitřní i vnější stranu spotřebiče měkkým, vlhkým hadříkem.
- Umístěte spotřebič na stabilní, vodorovný, rovný a tepelně odolný povrch. Ponechte alespoň 20 cm volného prostoru za spotřebičem, vedle něj a nad ním.
- Vložte smažicí podložku do fritovacího koše.
- Poznámka: Toto je fritéza bez oleje, která funguje na principu horkého vzduchu. Neplňte fritovací koš olejem, tukem na smažení ani jinou tekutinou. Na horní stranu spotřebiče nic nepokládejte, protože by to narušilo proudění vzduchu a ovlivnilo výsledky vaření.

Poznámka: Když se horkovzdušná fritéza zahřívá poprvé, může uvolňovat mírný kouř nebo zápach. U zcela nových topných spotřebičů je to naprosto normální a neovlivňuje to bezpečnost zařízení. Kouř během několika minut zmizí.

POUŽÍVÁNÍ SPOTŘEBIČE

1. Zapojte síťovou zástrčku do uzemněné fali zásuvky.
2. Opatrně vytáhněte fritovací koš z horkovzdušné fritézy.
3. Vložte ingredience do fritovacího koše.
    a. Poznámka: Nikdy nepoužívejte fritovací koš bez vložené smažicí podložky.
    b. Pozor: Nedotýkejte se fritovacího koše během používání a bezprostředně po něm, protože se velmi zahřívá. Koš držte pouze za rukojeť.
4. Zasuňte fritovací koš zpět do horkovzdušné fritézy.
5. Určete požadovanou dobu přípravy pro vaše ingredience.
6. Připomenutí protřepání: Při použití přednastavených nabídek (kromě pizzy a vaječných koláčků/egg tart) spotřebič vydá zvukové upozornění, jakmile dosáhne času pro otočení/protřepání. To znamená, že je čas jídlo otočit nebo protřepat, abyste dosáhli rovnoměrnějšího výsledku. Po otočení zasuňte koš zpět do spotřebiče; program automaticky naváže a bude pokračovat, dokud neuplyne čas na časovači.
7. Když uslyšíte zvukový signál, nastavená doba přípravy uplynula. Vytáhněte fritovací koš ze spotřebiče.
8. Zkontrolujte, zda je jídlo hotové. Pokud ještě není hotové, jednoduše zasuňte koš zpět do spotřebiče a nastavte časovač na několik minut navíc.
9. Chcete-li ingredience (např. hranolky) vyjmout, vytáhněte fritovací koš z horkovzdušné fritézy a položte jej na tepelně odolný povrch nebo podložku. Neobracejte koš dnem vzhůru, protože přebytečný olej, který se nashromáždil na dně, by vytekl na ingredience.
    a. Varování: Koš i ingredience budou velmi horké. V závislosti na druhu jídla může při otevření koše unikat horká pára.
10. Vyprázdněte obsah fritovacího koše do mísy nebo na talíř.
11. Když je jedna dávka ingrediencí hotová, horkovzdušná fritéza je okamžitě připravena k přípravě další dávky.

Programy:

	Teplota (°C)	Čas (Min)	Čas pro připomenutí protřepání
Krevety	180	15	10. min
Steak	200	15	10. min
Klobása	185	18	12. min
Kuřecí křídla	200	25	16. min
Ryba	180	20	14. min
Pizza	200	30	-
Hranolky	200	15	10. min
Vaječný koláček	160	22	-
Rozmrazování	60	30	-

Tipy pro vaření:

- Menší ingredience obvykle vyžadují o něco kratší dobu vaření než větší ingredience.
- Větší množství ingrediencí vyžaduje pouze o něco delší dobu vaření a menší množství ingrediencí vyžaduje pouze o něco kratší dobu vaření.
- Protřepání menších ingrediencí v polovině doby přípravy optimalizuje výsledek a může pomoci zabránit nerovnoměrnému propečení jídla.
- Pro křupavý výsledek přidejte k čerstvým bramborám trochu oleje. Smažte ingredience v horkovzdušné fritéze během několika minut po přidání oleje.
- Snacky, které lze připravovat v tradiční troubě, lze připravovat také v horkovzdušné fritézi.
- K rychlé a snadné přípravě plněných snacků použijte předpřipravené těsto. Předpřipravené těsto vyžaduje kratší dobu vaření než domácí těsto.
- Pokud chcete péct koláč nebo quiche (slaný koláč), případně pokud chcete smažit křehké nebo plněné ingredience, vložte do fritovacího koše pečicí formu nebo zapékací mísu.

ŘEŠENÍ PROBLÉMŮ

Problém	Možná příčina	Řešení
Horkovzdušná fritéza nefunguje.	Spotřebič není zapojen do sítě.	Zapojte síťovou zástrčku do uzemněné fali zásuvky.
	Nenastavili jste časovač.	Pro zapnutí spotřebiče nastavte pomocí tlačítka Čas/Teplota požadovanou dobu přípravy.
Ingredience smažené v fritéze nejsou hotové.	Množství ingrediencí ve fritovacím koši je příliš velké.	Vkládejte do fritovacího koše menší porce ingrediencí. Menší porce se smaží rovnoměrněji.
	Nastavená teplota je příliš nízká.	Nastavte pomocí tlačítka Čas/Teplota vyšší teplotu.
	Doba přípravy je příliš krátka.	Nastavte časovač na delší dobu přípravy.
Ingredience se v fritéze smaží nerovnoměrně.	Určité druhy ingrediencí je třeba v polovině doby přípravy protřepat.	Ingredience, které leží na sobě nebo přes sebe (např. hranolky), je třeba v polovině doby přípravy protřepat.
Smažené snacky nejsou po vyjmutí z fritézy křupavé.	Použili jste typ snacku určený pro přípravu v tradičním fritéze s olejem.	Použijte snacky určené do trouby (oven snacks), nebo pro křupavější výsledek snacky lehce potřete trochou oleje.
Nedaří se mi správně zasunout fritovací koš do spotřebiče.	Ve fritovacím koši je příliš mnoho ingrediencí.	Neplňte fritovací koš nad značku MAX.
	Smažicí podložka není v koši správně umístěna.	Ujistěte se, že je smažicí podložka správně zatlačena až na dno koše.
Ze spotřebiče vychází bílý kouř.	Připravujete tučné ingredience.	Když ve fritéze smažíte tučné ingredience, stéká na dno koše velké množství tuku/oleje. Tento tuk vytváří bílý kouř a koš se může zahřát více než obvykle. To nemá vliv na spotřebič ani na konečný výsledek.
	V koši jsou stále zbytky tuku z předchozího použití.	Bílý kouř je způsoben zahříváním tuku v koši; dbejte na to, abyste fritovací koš po každém použití řádně vyčistili.

ČIŠTĚNÍ, ÚDRŽBA

- Před manipulací, čištěním nebo skladováním odpojte spotřebič ze zásuvky a nechte jej zcela vychladnout.
- Po každém použití umyjte veškeré příslušenství v teplé mýdlové vodě.
- Fritovací koš a smažicí podložka jsou vhodné do myčky nádobí.
- Vnitřek horkovzdušné fritézy lze čistit horkou vodou, jemným čisticím prostředkem a neabrazivní houbičkou.
- Otřete vnější povrch těla měkkým, vlhkým hadříkem. Na vnější stranu spotřebiče nepoužívejte žádné čisticí ani abrazivní prostředky.
- Pokud jídlo ulpí na smažicí podložce nebo na dně koše, naplňte koš horkou vodou s trochou přípravku na mytí nádobí. Vložte podložku do koše a nechte je přibližně 10 minut odmočit.
- Spotřebič skladujte ve vzpřímené poloze na suchém místě.
- Během skladování nepokládejte na horní stranu spotřebiče žádné těžké předměty, protože by to mohlo vést k jeho poškození.

NAKLÁDÁNÍ S ODPADY

Likvidace použitých elektrických a elektronických zařízení	
	Toto označení na výrobku a na obalu znamená, že je zakázáno likvidovat nepoužitý výrobek v domácím odpadu, protože je znečišťující látkou životního prostředí. Pokud potřebujete další podrobnosti, obraťte se na místní orgány! Toto označení platí pro celé území Evropské unie. Chcete-li výrobek zlikvidovat mimo Evropskou unii, obraťte se na místní úřady, které vám poskytnou informace o příslušných předpisech.

Výrobce/Dovozce: Vöröskő Kft., 8200 Veszprém, Pápai út 36.

SYMBOL CE

CE

Účelem označení je uvést, že výrobek splňuje normy EU, které se na něj vztahují, a může se volně prodávat v EU.

Upute za uporabu

DYRAS

Friteza na vrući zrak

Model: AIRF-503BK



Pažljivo pročitajte korisnički priručnik prije uporabe!

SIGURNOSNA UPOZORENJA

- Prije prve uporabe ovog proizvoda uklonite i sigurno odložite sav ambalažni materijal i naljepnice. Pripazite da se djeca i bebe ne igraju s plastičnim vrećicama ili bilo kojim drugim ambalažnim materijalom.
- Prije uporabe provjerite odgovara li napon vaše lokalne mreže specifikacijama navedenima na tipskoj pločici uređaja koja se nalazi s donje strane uređaja.
- Uređaj uvijek koristite na vodoravnoj, ravnoj, stabilnoj i nezapaljivoj površini. Nemojte koristiti uređaj na zapaljivim materijalima ili u njihovoj blizini, kao što su stolnjaci ili zavjese.
- Ne postavljajte uređaj na ili u blizini vrućeg plinskog ili električnog plamenika, niti u zagrijanu pećnicu.
- Nikada ne spajajte ovaj uređaj na vanjski tajmer ili zasebni sustav daljinskog upravljanja.
- Nikada ne koristite ovaj uređaj s produžnim kabelom ili razdjelnikom. Pobrinite se da je uključen u vlastitu, zasebnu utičnicu te da na istoj utičnici nisu priključeni drugi uređaji.
- Nemojte uključivati napajanje sve dok uređaj i svi njegovi dijelovi nisu pravilno postavljeni na svoje mjesto.
- Radi zaštite od strujnog udara, nemojte uranjati kabel, utikač ili uređaj u vodu ili bilo koju drugu tekućinu. Ne izlažite uređaj kapanju ili prskanju vode i osigurajte da se na uređaj ne stavljaju predmeti napunjeni tekućinom, poput vaza. Nemojte ulijevati vodu ili druge tekućine u glavno kućište uređaja kroz ventilacijske otvore. Nemojte ga ispirati pod tekućom vodom.
- • Nemojte dodirivati uređaj, kabel za napajanje ili mrežni utikač mokrim rukama.
- • Isključite uređaj iz utičnice kada ga ne koristite i prije čišćenja. Ostavite uređaj da se potpuno ohladi prije stavljanja ili skidanja dijelova te prije čišćenja.
- Uređaj u unutrašnjosti ne sadrži dijelove koje korisnik može sam servisirati. Ne pokušavajte sami otvarati i popravljati uređaj. Sve komponente smije servisirati isključivo kvalificirani tehničar.
- Nemojte koristiti uređaj ako su utikač, kabel za napajanje ili sam uređaj oštećeni. Ako je kabel za napajanje oštećen, mora ga zamijeniti kvalificirana osoba u servisnom centru kako bi se izbjegle opasnosti.
- Nemojte koristiti uređaj u bilo koje druge svrhe osim za onu za koju je namijenjen. Namijenjen je isključivo za uporabu u kućanstvu. Ne smije se koristiti na otvorenom prostoru niti u komercijalne svrhe.
- Potreban je strogi nadzor kada se uređaj koristi u blizini djece. Držite uređaj i njegov kabel za napajanje izvan dohvata djece kada je u radu ili tijekom procesa hlađenja.
- Ovaj je uređaj namijenjen za uporabu u kućanstvu i sličnim primjenama, kao što su:
    a. kuhinje za osoblje u trgovinama, uredima i drugim radnim okruženjima;
    b. od strane klijenata u hotelima, motelima i drugim stambenim okruženjima;
    c. u ugostiteljskim objektima koji nude noćenje s doručkom (bed and breakfast).
- Potreban je izniman oprez pri pomicanju friteze na vrući zrak koja sadrži vruću hranu.
- Tijekom uporabe ostavite dovoljno slobodnog prostora oko uređaja. Nemojte blokirati ulaze ni izlaze za zrak.
- Ne postavljajte uređaj izravno uza zid ili uz druge uređaje. Ostavite najmanje 20 cm slobodnog prostora sa stražnje strane, bočno i iznad uređaja. Ne stavljajte ništa na gornju stranu uređaja.
- Kada je uređaj u radu, kroz otvor za izlaz zraka oslobađa se vrući zrak. Držite ruke i lice na sigurnoj udaljenosti od otvora za izlaz zraka.
- Ne dirajte vruće površine. Vanjske površine uređaja mogu postati vruće tijekom

uporabe. Posuda za prženje i rešetka za hranu bit će vruće. Nosite kuhinjske rukavice ili koristite alat za vađenje rešetke za hranu prilikom njihovog uklanjanja. Uvijek nosite kuhinjske rukavice kada rukujete posudom i rešetkom.

- Nemojte prekrivati uređaj dok je u radu.
- Ne dopustite da kabel visi preko ruba stola ili radne površine.
- Nemojte isključivati uređaj iz utičnice povlačenjem za kabel.
- Ovaj uređaj mogu koristiti djeca starija od 8 godina i osobe sa smanjenim tjelesnim, osjetilnim ili mentalnim sposobnostima, ili nedostatkom iskustva i znanja, ako su pod nadzorom ili su dobile upute o sigurnom korištenju uređaja te ako razumiju uključene opasnosti. Djeca moraju biti pod nadzorom kako bi se osiguralo da se ne igraju s uređajem.
- Ne ostavljajte uređaj da radi bez nadzora.
- Uređaj može ispustiti blagi dim prilikom prve uporabe. To nije kvar; dim će nestati nakon nekoliko minuta.
- Ako uređaj počne ispuštati crni dim, odmah ga isključite iz struje. Pričekajte da dim prestane izlaziti prije nego što izvadite sadržaj iz unutrašnjosti.
- Kako biste spriječili da hrana dođe u dodir s unutarnjom gornjom stijenkom i grijaćim elementom, nemojte prepuniti rešetku za hranu.
- Čišćenje i korisničko održavanje ne smiju obavljati djeca, osim ako su starija od 8 godina i pod nadzorom. Držite uređaj i njegov kabel izvan dohvata djece mlađe od 8 godina.

TEHNIČKE SPECIFIKACIJE

Nazivni napon	220-240 V
Nazivni frekvencija	50-60 Hz
Potrošnja energije	1500 W
Klasa zaštite (od strujnog udara)	Klasa I.
Kapacitet	5 litara
Podesiva temperatura	80-200°C
Tajmer	1-60 min

STRUKTURA PROIZVODA

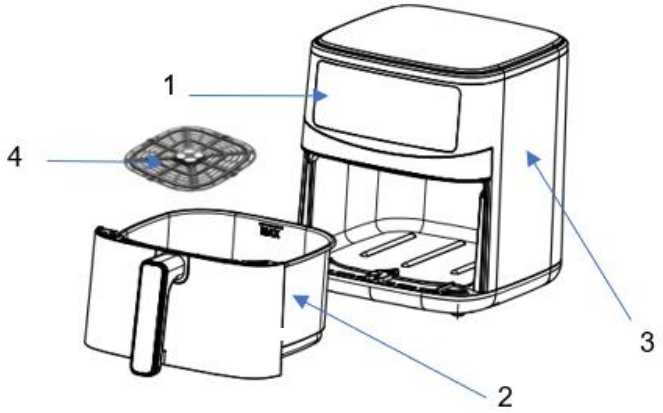

1. Upravljačka ploča
2. Posuda za prženje
3. Kućište uređaja
4. Rešetka za hranu

UPUTE ZA UPRAVLJAČKU PLOČU



Tipka Napajanje/Pauza

Kada se Tipka Napajanje/Pauza pritisne jednom, zaslon zasvijetli i prikazuje zadano vrijeme kuhanja prve unaprijed postavljene funkcije. Odgovarajuća ikona će treperiti. Pritisnite Tipku Napajanje/Pauza kada želite pokrenuti ili zaustaviti kuhanje. Također možete pritisnuti Tipku Napajanje/Pauza u bilo kojem trenutku kako biste prekinuli operaciju; uređaj će tada pokrenuti ventilator za hlađenje na 15 sekundi. Nakon što je kuhanje završeno, friteza na vrući zrak automatski prelazi u stanje pripravnosti (standby). Za izlazak iz stanja pripravnosti jednostavno pritisnite Tipku Napajanje/Pauza.

Izbornik

Pritisnite funkcijsku tipku za prebacivanje između unaprijed programiranih opcija izbornika (s lijeva na desno). Nakon odabira željenog načina kuhanja, pritisnite Tipku Napajanje/Pauza ili pričekajte 5 sekundi za automatsko pokretanje.

Vrijeme/Temperatura

Temperatura i vrijeme mogu se podesiti pomoću tipke Vrijeme/Temperatura prema osobnim željama. Koristite tipke △ i ▽ za povećanje ili smanjenje vrijednosti. Temperatura se podešava u koracima od 5°C, a vrijeme u koracima od 1 minute.



Odgođeni start

Kada želite odgoditi proces kuhanja, pritisnite tipku Odgođeni start nakon uključivanja uređaja. Zatim pomoću tipki △ i ▽ postavite željeno vrijeme odgode. Ponovno pritisnite tipku Izbornik kako biste odabrali odgovarajući program kuhanja. Vrijeme odgode može se postaviti u rasponu od 10 minuta do 24 sata.



Odmrzavanje

Pritisnite ovu tipku kada je potrebno odmrznuti hranu. Ova funkcija ima fiksno, unaprijed postavljeno vrijeme i temperaturu (pogledajte tablicu postavki), ali se obje vrijednosti mogu ručno podesiti u sljedećim rasponima:

- Raspon vremena: 1 minuta do 60 minuta
- Raspon temperature: 40°C do 80°C

Postavke

Možete pritisnuti Tipku Napajanje/Pauza u bilo kojem trenutku kako biste prekinuli operaciju; uređaj će tada pokrenuti ventilator za hlađenje na 15 sekundi. Pogledajte tablicu postavki u ovom priručniku kako biste odabrali najbolju opciju kuhanja za svoje sastojke.

- Napomena: Imajte na umu da su ove postavke samo smjernice. Budući da se sastojci razlikuju po podrijetlu, veličini, obliku i marki, ne možemo jamčiti savršenu postavku za svaki sastojak.
- Savjet: Nemojte izvlačiti posudu na dulje vrijeme kako biste protresli ili provjerili hranu. Neka to traje što je kraće moguće kako se ne bi prekinuo proces kuhanja.

PRIJE PRVE UPORABE

- Uklonite svu ambalažu i promotivne materijale s uređaja. Pripazite da se djeca i bebe ne igraju s plastičnim vrećicama i ambalažnim materijalima.
- Temeljito očistite posudu za prženje i rešetku za hranu u toploj vodi s deterdžentom, a zatim ih potpuno osušite.
- Obrišite unutrašnjost i vanjsku stranu uređaja mekom, vlažnom krpom.
- Postavite uređaj na stabilnu, vodoravnu, ravnu i na toplinu otpornu površinu. Ostavite najmanje 20 cm slobodnog prostora sa stražnje strane, bočno i iznad uređaja.
- Postavite rešetku za hranu u posudu za prženje.
- Napomena: Ovo je friteza bez ulja koja radi na vrući zrak. Nemojte puniti posudu uljem, mašću za prženje niti bilo kojom drugom tekućinom. Ne stavljajte ništa na gornju stranu uređaja jer će to narušiti protok zraka i utjecati na rezultate kuhanja.

Napomena: Kada se vaša friteza na vrući zrak zagrije prvi put, može ispustiti blagi dim ili miris. To je potpuno normalno za potpuno nove grijaće uređaje i ne utječe na sigurnost uređaja. Dim će nestati nakon nekoliko minuta.

UPORABA UREĐAJA

1. Spojite mrežni utikač u uzemljenu zidnu utičnicu.
2. Pažljivo izvucite posudu za prženje iz friteze na vrući zrak.
3. Stavite sastojke u posudu za prženje.
    a. Napomena: Nikada ne koristite posudu za prženje bez umetnute rešetke za hranu.
    b. Oprez: Ne dirajte posudu za prženje tijekom i neposredno nakon uporabe jer postaje vrlo vruća. Posudu držite isključivo za ručku.
4. Gurnite posudu za prženje natrag u fritezu na vrući zrak.
5. Odredite potrebno vrijeme pripreme za svoje sastojke.
6. Podsjetnik za okretanje: Kada koristite unaprijed postavljene izbornike (osim za pizzu i tartove od jaja), uređaj će emitirati zvučni signal kada stigne vrijeme za okretanje/protresanje. To znači da je vrijeme za okretanje ili protresanje hrane radi ravnomjernijih rezultata kuhanja. Nakon okretanja, gurnite posudu natrag u uređaj; program će se automatski nastaviti i raditi dok tajmer ne istekne.
7. Kada čujete zvučni signal, postavljeno vrijeme pripreme je isteklo. Izvucite posudu za prženje iz uređaja.
8. Provjerite je li hrana gotova. Ako je potrebno još kuhati, jednostavno gurnite posudu natrag u uređaj i namjestite tajmer na nekoliko dodatnih minuta.
9. Kako biste izvadili sastojke (npr. krumpiriće), izvucite posudu za prženje iz friteze na vrući zrak i stavite je na površinu otpornu na toplinu ili na podložak. Ne okrećite posudu naopako jer će sav višak ulja koji se nakupio na dnu iscuriti na hranu.
    a. Upozorenje: Posuda i sastojci bit će vrlo vrući. Ovisno o vrsti hrane, iz posude prilikom otvaranja može izaći vruća para.
10. Ispraznite sadržaj posude za prženje u zdjelu ili na tanjur.
11. Kada je jedna tura sastojaka gotova, friteza na vrući zrak je odmah spremna za pripremu sljedeće ture.

Programi:

	Temperatura (°C)	Vrijeme (Min)	Vrijeme za podsjetnik za okretanje
Kozice	180	15	10. min
Odrezak	200	15	10. min
Kobasica	185	18	12. min
Pileća krilca	200	25	16. min
Riba	180	20	14. min
Pizza	200	30	-
Prženi krumpirići	200	15	10. min
Tart od jaja	160	22	-
Odmrzavanje	60	30	-

Savjeti za kuhanje:

- Manji sastojci obično zahtijevaju malo kraće vrijeme kuhanja od većih sastojaka.
- Veća količina sastojaka zahtijeva samo neznatno dulje vrijeme kuhanja, a manja količina sastojaka zahtijeva samo neznatno kraće vrijeme kuhanja.
- Protresanje manjih sastojaka na pola vremena pripreme optimizira rezultat i može pomoći u sprječavanju neravnomjerno prženih sastojaka.
- Dodajte malo ulja u svježi krumpir za hrskav rezultat. Pržite sastojke u fritezi na vrući zrak u roku od nekoliko minuta nakon što ste dodali ulje.
- Grickalice (snackovi) koje se mogu pripremati u klasičnoj pećnici mogu se pripremati i u fritezi na vrući zrak.
- Koristite gotova tijesta za brzu i jednostavnu pripremu punjenih grickalica. Gotovo tijesto također zahtijeva kraće vrijeme kuhanja od domaćeg tijesta.
- Stavite kalup za pečenje ili vatrostalnu posudu u posudu friteze ako želite ispeći kolač ili quiche (slanu pitu), ili ako želite pržiti osjetljive ili punjene sastojke.

RJEŠAVANJE PROBLEMA

Problem	Mogući uzrok	Rješenje
Friteza na vrući zrak ne radi.	Uređaj nije uključen u struju.	Spojite mrežni utikač u uzemljenu zidnu utičnicu.
	Niste namjestili tajmer.	Postavite tipku Vrijeme / Temperatura na potrebno vrijeme pripreme kako biste uključili uređaj.
Sastojci prženi u fritezi nisu gotovi.	Količina sastojaka u posudi je prevelika.	Stavite manje ture sastojaka u posudu. Manje se ture prže ravnomjernije.
	Postavljena temperatura je preniska.	Postavite tipku Vrijeme / Temperatura na višu temperaturu.
	Vrijeme pripreme je prekratko.	Namjestite tajmer na dulje vrijeme pripreme.
Sastojci se u fritezi prže neravnomjerno.	Određene vrste sastojaka potrebno je protresti na pola vremena pripreme.	Sastojke koji leže jedni na drugima ili jedni preko drugih (npr. krumpirići) potrebno je protresti na pola vremena pripreme.
Pržene grickalice nisu hrskave kad izađu precizno iz friteze.	Koristili ste vrstu grickalica namijenjenu pripremi u klasičnoj fritezi s uljem.	Koristite grickalice namijenjene za pećnicu (oven snacks) ili ih lagano premažite s malo ulja za hrskaviji rezultat.
Ne mogu pravilno gurnuti posudu u uređaj.	U posudi ima previše sastojaka.	Nemojte puniti posudu iznad oznake MAX.
	Rešetka nije pravilno postavljena u posudu.	Gurnite rešetku prema dolje u posudu dok ne čujete škljocaj.
Iz uređaja izlazi bijeli dim.	Pripremate masne sastojke.	Kada u fritezi pržite masne sastojke, velika količina ulja iscurit će na dno posude. To ulje proizvodi bijeli dim i posuda se može zagrijati više nego inače. To ne utječe na uređaj niti na konačni rezultat.
	Posuda još uvijek sadrži ostatke masnoće od prethodne uporabe.	Bijeli dim uzrokovan je zagrijavanjem masnoće u posudi; pobrinite se da pravilno očistite posudu nakon svake uporabe.

ČIŠĆENJE, ODRŽAVANJE I SKLADIŠTENJE

- Isključite uređaj iz utičnice i ostavite ga da se potpuno ohladi prije rukovanja, čišćenja ili skladištenja.
- Operite sav pribor u toploj vodi s deterdžentom nakon svake uporabe.
- Posuda za prženje i rešetka za hranu mogu se prati u perilici posuđa.
- Unutrašnjost friteze na vrući zrak može se čistiti vrućom vodom, blagim deterdžentom i neabrazivnom spužvom.
- Obrišite vanjsko kućište mekom, vlažnom krpom. Nemojte koristiti deterdžente ili abrazivna sredstva za čišćenje na vanjskoj strani uređaja.
- Ako se hrana zalijepi za rešetku ili za dno posude, napunite posudu vrućom vodom i s malo tekućeg deterdženta za pranje posuđa. Stavite rešetku u posudu i ostavite ih da se namaču oko 10 minutâ.
- Čuvajte uređaj u uspravnom položaju na suhom mjestu.
- Nemojte stavljati nikakve teške predmete na gornju stranu uređaja tijekom skladištenja jer to može dovesti do mogućeg oštećenja uređaja.

ZBRINJAVANJE OTPADA

Uništavanje rabljene električnih i elektroničkih aparata	
	Ova oznaka na proizvodu i ambalaži označava da je zabranjeno odlagati nekorišteni proizvod u kućni otpad, jer je vrlo zagađujući. Za više informacija obratite se nadležnoj lokalnoj službi. Ova oznaka vrijedi za cijelo područje Europske unije. Ako proizvod želite odlagati izvan Europske unije, obratite se lokalnim vlastima o relevantnim propisima.

Proizvođač/uvoznik: Vöröskő Kft., 8200 Veszprém, Pápai út 36.

CE OZNAKA

CE

Ova oznaka označava da je proizvod u skladu s relevantnim propisima Europske unije i da se može slobodno distribuirati unutar Europske unije.

Návod na použitie

DYRAS

Teplovzdušná fritéza

Model: AIRF-503BK

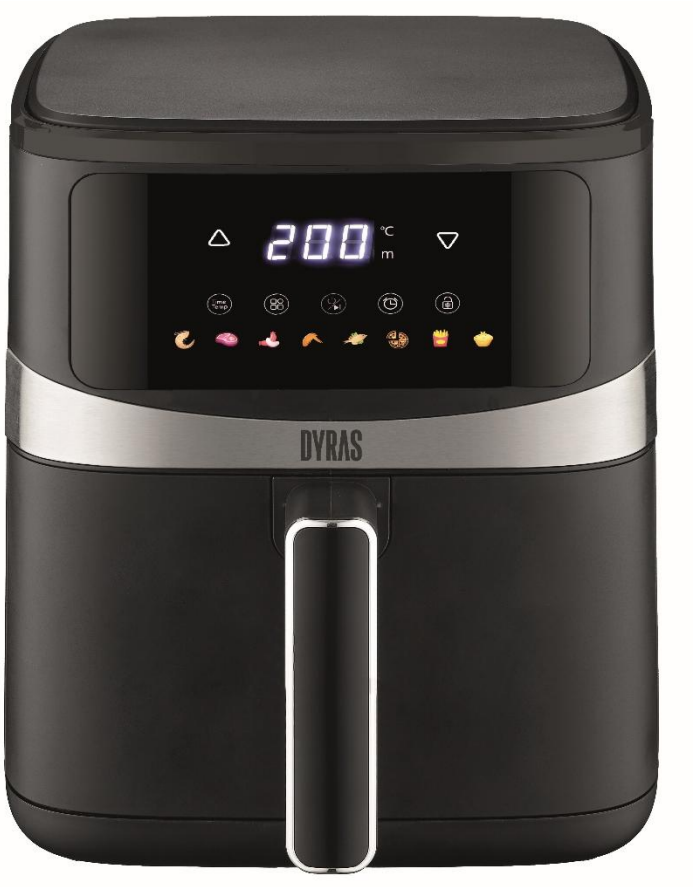

Pred použitím si pozorne prečítajte návod na použitie, prosím!

BEZPEČNOSTNÉ UPOZORNENIA

- Pred prvým použitím tohto výrobku odstráňte a bezpečne zlikvidujte všetok obalový materiál a štítky. Zaistite, aby sa deti a dojčatá nehrali s plastovými vreckami alebo akýmikoľvek obalovými materiálmi.
- Pred použitím skontrolujte, či napätie vo vašej sieti zodpovedá špecifikáciám uvedeným na typovom štítku na spodnej strane spotrebiča.
- Spotrebič vždy prevádzkujte na vodorovnom, rovnom, stabilnom a nehorľavom povrchu. Nepoužívajte spotrebič na horľavých materiáloch alebo v ich blízkosti, ako sú obrusy alebo závesy.
- Neumiestňujte spotrebič na horký plynový či elektrický horák alebo do jeho blízkosti, ani do vyhriatej rúry.
- Nikdy nepripájajte tento spotrebič k externému časovaču alebo samostatnému systému diaľkového ovládania.
- Nikdy nepoužívajte tento spotrebič s predlžovacím káblom alebo rozbočovačom. Uistite sa, že je zapojený do samostatnej zásuvky, do ktorej nie je pripojený žiadny iný spotrebič.
- Nezapínajte napájanie, kým nie sú spotrebič a všetky jeho časti riadne na svojom mieste.
- Aby ste sa chránili pred úrazom elektrickým prúdom, neponárajte kábel, zástrčku ani samotný spotrebič do vody alebo inej tekutiny. Nevystavujte spotrebič kvapkajúcej alebo striekajúcej vode a zaistite, aby naň neboli umiestňované žiadne predmety naplnené tekutinou, ako sú vázy. Nelejte vodu ani inú tekutinu do hlavnej časti spotrebiča cez vetracie otvory. Neoplachujte ho pod tečúcou vodou.
- Nedotýkajte se spotrebiča, napájacieho kábla ani sieťovej zástrčky mokrými rukami.
- Ak spotrebič nepoužívate a pred čistením ho odpojte zo zásuvky. Pred nasadzovaním alebo davaním dole súčastí a pred čistením nechajte spotrebič úplne vychladnúť.
- Spotrebič neobsahuje vo vnútri žiadne súčasti, ktoré by mohol užívateľ sám opraviť. Nepokúšajte sa spotrebič sami otvárať a opravovať. Všetky komponenty by mal opravovať iba kvalifikovaný technik.
- Nepoužívajte spotrebič, ak sú zástrčka, napájací kábel alebo samotný prístroj poškodené. Ak je napájací kábel poškodený, musí ho vymeniť kvalifikovaná osoba v servisnom stredisku, aby sa predišlo akémukoľvek riziku.
- Nepoužívajte spotrebič na iný než určený účel. Je určený len na použitie v domácnosti. Nesmie sa používať vonku alebo na komerčné účely.
- Ak sa spotrebič používa v blízkosti detí, je nutný prísny dohľad. Počas prevádzky alebo procesu chladenia uchovávajte spotrebič aj jeho napájací kábel mimo dosahu detí.
- Tento spotrebič je určený na použitie v domácnosti a podobných oblastiach, ako sú:
    a. kuchynky pre zamestnancov v obchodoch, kanceláriách a iných pracovných prostrediach;
    b. klientmi v hoteloch, moteloch a iných typoch ubytovacích zariadení;
    c. ubytovanie typu „bed and breakfast“ (nocľah s raňajkami).
- Pri premiestňovaní teplovzdušnej fritézy obsahujúcej horúce jedlo je potrebné dbať na mimoriadnu opatrnosť.
- Počas používania ponechajte okolo spotrebiča dostatok voľného priestoru. Neblokujte prívody ani odvody vzduchu.
- Neumiestňujte spotrebič priamo ku stene alebo k iným spotrebičom. Ponechajte aspoň 20 cm voľného priestoru za spotrebičom, vedľa neho a nad ním. Na hornú stranu spotrebiča nič nekladte.

- Keď je spotrebič v prevádzke, z otvoru na odvod vzduchu vychádza horúci vzduch. Udržujte ruky a tvár v bezpečnej vzdialenosti od tohto otvoru.
- Nedotýkajte sa horúcich povrchov. Vonkajšie povrchy spotrebiča sa môžu počas používania zahriať. Fritovací kôš a smažiaca podložka budú horúce. Na ich vybratie používajte kuchynské chňapky alebo nástroj na vybratie smažiacej podložky. Pri manipulácii s košom a podložkou vždy noste kuchynské chňapky.
- Počas používania spotrebič nezakrývajte.
- Nenechávajte kábel visieť cez hranu stola alebo pracovnej dosky.
- Neodpájajte spotrebič zo zásuvky ťahaním za kábel.
- Tento spotrebič môžu používať deti od 8 rokov a staršie a osoby so zníženými fyzickými, zmyslovými alebo duševnými schopnosťami alebo s nedostatkom skúseností a znalostí, ak sú pod dohľadom alebo boli poučené o bezpečnom používaní spotrebiča a rozumejú súvisiacim rizikám. Deti musia byť pod dozorom, aby bolo zaistené, že sa so spotrebičom nebudú hrať.
- Nenechávajte spotrebič počas prevádzky bez dozoru.
- Spotrebič môže pri prvom použití uvoľňovať mierny dym. Nejde o závadu, dym počas niekoľkých minút sám zmizne.
- Ak by zo spotrebiča vychádzal čierny dym, okamžite ho odpojte zo zásuvky. Pred vybratím obsahu počkajte, kým dym prestane vychádzať.
- Aby ste zabránili kontaktu jedla s vnútornou hornou stenou a vykurovacím telesom, nepreplňujte smažiacu podložku.
- Čistenie a užívateľskú údržbu nesmú vykonávať deti, pokiaľ nie sú staršie ako 8 rokov a nie sú pod dohľadom. Uchovávajte spotrebič a jeho kábel mimo dosahu detí mladších ako 8 rokov.

TECHNICKÉ ÚDAJE

Menovité napätie	220-240 V
Menovitá frekvencia	50-60 Hz
Príkon	1500 W
Trieda ochrany (pred úrazom elektrickým prúdom)	Trieda I.
Kapacita	5 litrov
Nastaviteľná teplota	80-200°C
Časovač	1-60 min

STRUKTÚRA PRODUKTU

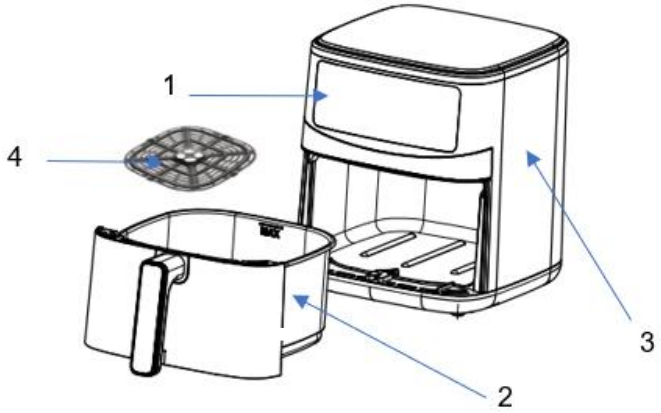

1. Ovládací panel
2. Fritovací kôš
3. Telo spotrebiča
4. Smažiaca podložka

INŠTRUKCIE K OVLÁDACIEMU PANELU



Tlačidlo Napájanie/Pauza

Pri jednom stlačení Tlačidla Napájanie/Pauza sa displej rozsvieti a zobrazí predvolenú dobu prípravy prvej prednastavenej funkcie. Zodpovedajúca ikona bude blikať. Stlačte Tlačidlo Napájanie/Pauza, ak chcete zahájiť alebo pozastaviť varenie. Tlačidlo Napájanie/Pauza môžete tiež stlačiť kedykoľvek pre zrušenie operácie; prístroj potom nechá bežať chladiaci ventilátor po dobu 15 sekúnd. Akonáhle je varenie dokončené, teplovzdušná fritéza automaticky prejde do pohotovostného režimu. Pre ukončenie pohotovostného režimu jednoducho stlačte Tlačidlo Napájanie/Pauza.

Menu (Ponuka)

Stlačením tlačidla Funkcia môžete prepínať medzi predprogramovanými možnosťami ponuky (zľava doprava). Po výbere požadovaného režimu varenia stlačte Tlačidlo Napájanie/Pauza alebo počkajte 5 sekúnd na automatické spustenie.

Čas/Teplota

Teplotu a čas je možné nastaviť pomocou tlačidla Teplota/Časovač podľa osobných preferencií. Pre zvýšenie alebo zníženie hodnôt použite tlačidlá △ a ▽. Teplota sa nastavuje v krokoch po 5°C a čas v krokoch po 1 minúte.



Odložený štart

Ak chcete proces varenia odložiť, stlačte po zapnutí spotrebiča tlačidlo Odložený štart. Potom pomocou tlačidiel △ a ▽ nastavte požadovanú dobu odloženia. Opätovným stlačením tlačidla Menu vyberte zodpovedajúci program varenia. Dobu odloženia je možné nastaviť od 10 minút do 24 hodín.



Rozmrazovanie

Stlačte toto tlačidlo, ak potrebujete jedlo rozmraziť. Táto funkcia má pevne prednastavený čas a teplotu (pozri tabuľku nastavení), ale obe hodnoty je možné ručne upraviť v nasledujúcich rozmedziach:

- Časové rozmedzie: 1 minúta až 60 minút
- Teplotné rozmezdie: 40°C až 80°C

Nastavenia

Môžete kedykoľvek stlačiť Tlačidlo Napájanie/Pauza pre zrušenie operácie; prístroj potom nechá bežať chladiaci ventilátor po dobu 15 sekúnd. Pre výber najlepšej možnosti varenia pre vaše ingrediencie nahliadnite do tabuľky nastavení v tomto návode.

- Poznámka: Majte na pamäti, che tieto nastavenia sú len orientačné. Vzhľadom na to, že sa ingrediencie líšia pôvodom, veľkosťou, tvarom aj značkou, nemôžeme zaručiť dokonalé nastavenie pre každú ingredienciu.
- Tip: Nevyťahujte fritovací kôš na dlhšiu dobu, aby ste jedlo pretrepali alebo skontrolovali. Urobte to čo najrýchlejšie, aby ste nenarušili proces varenia.

PRED PRVÝM POUŽITÍM

- Odstráňte zo spotrebiča všetky obalové a propagačné materiály. Zaistite, aby sa deti a dojčatá nehrali s plastovými vreckami a obalovými materiálmi.
- Dôkladne očistite fritovací kôš a smažiacu podložku teplou mydlovou vodou a potom ich úplne osušte.
- Utrite vnútornú aj vonkajšiu stranu spotrebiča mäkkou, vlhkou handričkou.
- Umiestnite spotrebič na stabilný, vodorovný, rovný a tepelne odolný povrch. Ponechajte aspoň 20 cm voľného priestoru za spotrebičom, vedľa neho a nad ním.
- Vložte smažiacu podložku do fritovacieho koša.
- Poznámka: Toto je fritéza bez oleja, ktorá funguje na princípe horúceho vzduchu. Neplňte fritovací kôš olejom, tukom na smaženie ani inou tekutinou. Na hornú stranu spotrebiča nič nekladte, pretože by to narušilo prúdenie vzduchu a ovplyvnilo výsledky varenia.

Poznámka: Keď sa teplovzdušná fritéza zahrieva prvýkrát, môže uvoľňovať mierny dym alebo zápach. Pri úplne nových vykurovacích spotrebičoch je to úplne normálne a neovplyvňuje to bezpečnosť zariadenia. Dym počas niekoľkých minút zmizne.

POUŽÍVANIE SPOTREBIČA

1. Zapojte sieťovú zástrčku do uzemnenej sieťovej zásuvky.
2. Opatrne vytiahnite fritovací kôš z teplovzdušnej fritézy.
3. Vložte ingrediencie do fritovacieho koša.
    a. Poznámka: Nikdy nepoužívajte fritovací kôš bez vloženej smažiacej podložky.
    b. Pozor: Nedotýkajte sa fritovacieho koša počas používania a bezprostredne po ňom, pretože sa veľmi zahrieva. Kôš držte iba za rukoväť.
4. Zasuňte fritovací kôš späť do teplovzdušnej fritézy.
5. Určite požadovanú dobu prípravy pre vaše ingrediencie.
6. Pripomenutie pretrepania: Pri použití prednastavených ponúk (okrem pizze a vaječných koláčikov/egg tart) spotrebič vydá zvukové upozornenie, akonáhle dosiahne čas na otočenie/pretrepanie. To znamená, že je čas jedlo otočiť alebo pretrepať, aby ste dosiahli rovnomernejší výsledok. Po otočení zasuňte kôš späť do spotrebiča; program automaticky nadviaže a bude pokračovať, kým neuplynie čas na časovači.
7. Keď počujete zvukový signál, nastavená doba prípravy uplynula. Vytiahnite fritovací kôš zo spotrebiča.
8. Skontrolujte, či je jedlo hotové. Ak ešte nie je hotové, jednoducho zasuňte kôš späť do spotrebiča a nastavte časovač na niekoľko minút navyše.
9. Ak chcete ingrediencie (napr. hranolky) vybrať, vytiahnite fritovací kôš z teplovzdušnej fritézy a položte ho na tepelne odolný povrch alebo podložku. Neobracajte kôš hore dnom, pretože prebytočný olej, ktorý sa nazhromaždil na dne, by vytiekol na ingrediencie.
    a. Varovanie: Kôš aj ingrediencie budú veľmi horúce. V závislosti od druhu jedla môže pri otvorení koša unikať horúca para.
10. Vyprázdnite obsah fritovacieho koša do misy alebo na tanier.
11. Keď je jedna dávka ingrediencií hotová, teplovzdušná fritéza je okamžite pripravená na prípravu ďalšej dávky.

Programy:

	Teplota (°C)	Čas (Min)	Čas pre pripomenutie pretrepania
Krevety	180	15	10th min
Steak	200	15	10th min
Klobása	185	18	12th min
Kuracie krídelká	200	25	16th min
Ryba	180	20	14th min
Pizza	200	30	-
Hranolky	200	15	10th min
Vaječný koláčik	160	22	-
Rozmrazovanie	60	30	-

Tipy na varenie:

- Menšie ingrediencie obvykle vyžadujú o niečo kratšiu dobu varenia ako väčšie ingrediencie.
- Väčšie množstvo ingrediencií vyžaduje iba o niečo dlhšiu dobu varenia a menšie množstvo ingrediencií vyžaduje iba o niečo kratšiu dobu varenia.
- Pretrepanie menších ingrediencií v polovici doby prípravy optimalizuje výsledok a môže pomôcť zabrániť nerovnomernému prepečeniu jedla.
- Pre chrumkavý výsledok pridajte k čerstvým zemiakom trochu oleja. Smažte ingrediencie v teplovzdušnej fritéze počas niekoľkých minút po pridaní oleja.
- Snacky, ktoré je možné pripravovať v tradičnej rúre, je možné pripravovať aj v teplovzdušnej fritéze.
- Na rýchlu a jednoduchú prípravu plnených snackov použite predpripravené cesto. Predpripravené cesto vyžaduje kratšiu dobu varenia ako domáce cesto.
- Ak chcete piecť koláč alebo quiche (slaný koláč), prípadne ak chcete smažiť krehké alebo plnené ingrediencie, vložte do fritovacieho koša pult na pečenie alebo zapekaciu misu.

RIEŠENIE PROBLÉMOV

Problém	Možná príčina	Riešenie
Teplovzdušná fritéza nefunguje.	Spotrebič nie je zapojený do siete.	Zapojte sieťovú zástrčku do uzemnenej sieťovej zásuvky.
	Nenastavili ste časovač.	Pre zapnutie spotrebiča nastavte pomocou tlačidla Čas/Teplota požadovanú dobu prípravy.
Ingredience smažené vo fritéze nie sú hotové.	Množstvo ingrediencií vo fritovacom koši je príliš veľké.	Vkladajte do fritovacieho koša menšie porcie ingrediencií. Menšie porcie sa smažia rovnomernejšie.
	Nastavená teplota je príliš nízka.	Nastavte pomocou tlačidla Čas/Teplota vyššiu teplotu.
	Doba prípravy je príliš krátka.	Nastavte časovač na dlhšiu dobu prípravy.
Ingredience sa vo fritéze smažia nerovnomerne.	Určité druhy ingrediencií je potrebné v polovici doby prípravy pretrepať.	Ingredience, ktoré ležia na sebe alebo cez seba (napr. hranolky), je potrebné v polovici doby prípravy pretrepať.
Smažené snacky nie sú po vybratí z fritézy chrumkavé.	Použili ste typ snacku určený na prípravu v tradičnej fritéze s olejom.	Použite snacky určené do rúry (oven snacks), alebo pre chrumkavejší výsledok snacky ľahko potrite trochou oleja.
Nedá sa mi správne zasunúť fritovací kôš do spotrebiča.	Vo fritovacom koši je príliš veľa ingrediencií.	Neplňte fritovací kôš nad značku MAX.
	Smažiaca podložka nie je v koši správne umiestnená.	Uistite sa, že je smažiaca podložka správne zatlačená až na dno koša.
Zo spotrebiča vychádza biely dym.	Pripravujete tučné ingrediencie.	Keď vo fritéze smažíte tučné ingrediencie, steká na dno koša veľké množstvo tuku/oleja. Tento tuk vytvára biely dym a kôš sa môže zahriať viac ako zvyčajne. To nemá vplyv na spotrebič ani na konečný výsledok.
	V koši sú stále zvyšky tuku z predchádzajúceho použitia.	Biely dym je spôsobený zahrievaním tuku v koši; dbajte na to, aby ste fritovací kôš po každom použití riadne vyčistili.

ČISTENIE, ÚDRŽBA A SKLADOVANIE

- Pred manipuláciou, čistením alebo skladovaním odpojte spotrebič zo zásuvky a nechajte ho úplne vychladnúť.
- Po každom použití umyte všetko príslušenstvo v teplej mydlovej vode.
- Fritovací kôš a smažiaca podložka sú vhodné do umývačky riadu.
- Vnútro teplovzdušnej fritézy je možné čistiť horúcou vodou, jemným čistiacim prostriedkom a neabrazívnou hubkou.
- Otrite vonkajší povrch tela mäkkou, vlhkou handričkou. Na vonkajšiu stranu spotrebiča nepoužívajte žiadne čistiace ani abrazívne prostriedky.
- Ak jedlo priľne na smažiacej podložke alebo na dne koša, naplňte kôš horúcou vodou s trochou prípravku na umývanie riadu. Vložte podložku do koša a nechajte ich približne 10 minút odmočiť.
- Spotrebič skladujte vo vzpriamenej polohe na suchom mieste.
- Počas skladovania nekladte na hornú stranu spotrebiča žiadne ťažké predmety, pretože by to mohlo viesť k jeho poškodeniu.

ODPADOVÉ HOSPODÁRSTVO

Likvidácia použitých elektrických a elektronických zariadení	
	Toto označenie na výrobku a na obale znamená, že je zakázané likvidovať nepoužitý výrobok v domácom odpade, pretože je znečisťujúcou látkou životného prostredia. Ak potrebujete ďalšie podrobnosti, obráťte sa na miestne orgány! Toto označenie platí pre celé územie Európskej únie. Ak chcete výrobok zlikvidovať mimo Európskej únie, obráťte sa na miestne úrady, ktoré vám poskytnú informácie o príslušných predpisoch.

Výrobca/Dovozca: Vöröskő Kft., 8200 Veszprém, Pápai út 36.

SYMBOL CE

Účelom označenia je uviesť, že výrobok spĺňa normy EÚ, ktoré sa naň vzťahujú, a môže sa voľne predávať v EÚ.

Priročnik z navodili

DYRAS

Cvrtnik na vroč zrak

Model: AIRF-503BK

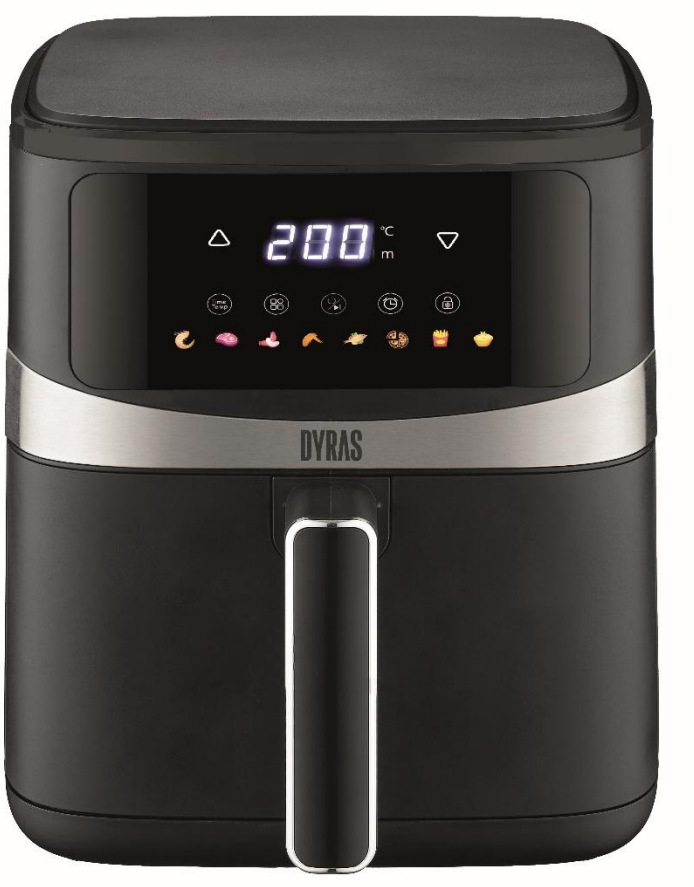

Pred uporabo natančno preberite navodila!

VARNOSTNA OPOZORILA

- Pred prvo uporabo tega izdelka odstranite in varno zavrzite ves embalažni material in nalepke. Zagotovite, da se otroci in dojenčki ne igrajo s plastičnimi vrečkami ali drugimi embalažnimi materiali.
- Pred uporabo preverite, ali vaša lokalna omrežna napetost ustreza specifikacijam, navedenim na tipski ploščici na spodnji strani naprave.
- Napravo vedno uporabljajte na vodoravni, ravni, stabilni in negorljivi površini. Naprave ne uporabljajte na ali v bližini gorljivih materialov, kot so prti alebo zavese.
- Naprave ne postavljajte na ali v bližino vročega plinskega ali električnega gorilnika ali v segreto pečico.
- Te naprave nikoli ne priključujte na zunanji časovnik ali ločen sistem za daljinsko upravljanje.
- Te naprave nikoli ne uporabljajte s podaljškom ali razdelilnikom. Prepričajte se, da je priključena v lastno, namensko vtičnico, na katero ni priključena nobena druga naprava.
- Ne vklapljajte napajanja, dokler naprava in vsi njeni deli niso pravilno nameščeni na svoje mesto.
- Za zaščito pred električnim udarom kabla, vtiča ali same naprave ne potapljajte v vodo ali katero koli drugo tekočino. Naprave ne izpostavljajte kapljanju ali brizganju vode in zagotovite, da se nanjo ne postavljajo predmeti, napolnjeni s tekočino, kot so vaze. Ne vlivajte vode ali drugih tekočin v glavno ohišje naprave skozi prezračevalne odprtine. Ne izpirajte je pod tekočo vodo.
- Naprave, napajalnega kabla ali omrežnega vtiča se ne dotikajte z mokrimi rokami.
- Ko naprave ne uporabljate in pred čiščenjem, jo izključite iz vtičnice. Pred nameščanjem ali odstranjevanjem delov ter pred čiščenjem pustite, da se naprava popolnoma ohladi.
- Naprava v notranjosti ne vsebuje delov, ki bi jih uporabnik lahko sam popravil. Naprave ne poskušajte sami odpirati in popravljati. Vse komponente mora servisirati izključivo usposobljen tehnik.
- Naprave ne uporabljajte, če so vtič, napajalni kabel ali sama naprava poškodovani. Če je napajalni kabel poškodovan, ga mora zamenjati usposobljena oseba v servisnem centru, da se izognete nevarnosti.
- Naprave ne uporabljajte za namene, ki niso predvideni. Namenjena je izključno za uporabo v gospodinjstvu. Ne sme se uporabljati na prostem ali v komercialne namene.
- Potreben je strog nadzor, kadar se naprava uporablja v bližini otrok. Med delovanjem ali postopkom hlajenja hranite napravo in njen napajalni kabel izven dosega otrok.
- Ta naprava je namenjena uporabi v gospodinjstvu in podobnih okoljih, kot so:
    a. kuhinje za osebje v trgovinah, pisarnah in drugih delovnih okoljih;
    b. s strani strank v hotelih, motelih in drugih stanovanjskih okoljih;
    c. v nastanitvenih objektih, ki ponujajo nočitev z zajtrkom (bed and breakfast).
- Pri premikanju cvrtnika na vroč zrak, ki vsebuje vročo hrano, je potrebna izjemna previdnost.
- Med uporabo pustite dovolj prostega prostora okoli naprave. Ne blokirajte odprtin za dovod ali odvod zraka.
- Naprave ne postavljajte neposredno ob steno ali ob druge naprave. Pustite vsaj 20 cm prostega prostora za napravo, ob straneh in nad njo. Na zgornjo stran naprave ne postavljajte ničesar.
- Ko naprava deluje, se skozi odprtino za izhod zraka sprošča vroč zrak. Roke in obraz držite na varni razdalji od odprtine za izhod zraka.

- Ne dotikajte se vročih površin. Zunanje površine naprave se lahko med uporabo močno segrejejo. Posoda za cvrtje in rešetka za hrano bosta vroči. Za njihovo odstranjevanje nosite kuhinjske rokavice ali uporabite pripomoček za odstranjevanje rešetke za hrano. Pri rokovanju s posodo in rešetko vedno nosite kuhinjske rokavice.
- Naprave med delovanjem ne prekrivajte.
- Ne dovolite, da kabel visi čez rob mize ali delovne površine.
- Naprave ne izklapljajte iz vtičnice z vlečenjem za kabel.
- To napravo lahko uporabljajo otroci, starejši od 8 let, in osebe z zmanjšanimi telesnimi, zaznavnimi ali duševnimi sposobnostmi ali s pomanjkanjem izkušenj in znanja, če so pod nadzorom alebo so prejele navodila o varni uporabi naprave ter razumejo vključene nevarnosti. Otroke je treba nadzorovati, da se zagotovi, da se ne igrajo z napravo.
- Naprave med delovanjem ne puščajte brez nadzora.
- Naprava lahko ob prvi uporabi oddaja rahel dim. To ni napaka; dim bo izginil v nekaj minutah.
- Če bi iz naprave začel izhajati črn dim, jo takoj izključite iz električnega omrežja. Preden odstranite vsebino iz notranjosti, počakajte, da dim preneha izhajati.
- Da preprečite stik hrane z notranjo zgornjo steno in grelnim elementom, rešetke za hrano ne napolnite preveč.
- Čiščenja in uporabniškega vzdrževanja ne smejo opravljati otroci, razen če so starejši od 8 let in pod nadzorom. Napravo in njen kabel hranite izven dosega otrok, mlajših od 8 let.

TEHNIČNI PODATKI

Nazivna napetost	220-240 V
Nazivna frekvenca	50-60 Hz
Poraba energije	1500 W
Razred zaščite (pred električnim udarom)	Razred I.
Kapaciteta	5 litrov
Nastavljiva temperatura	80-200°C
Časovnik	1-60 min

STRUKTURA IZDELKA

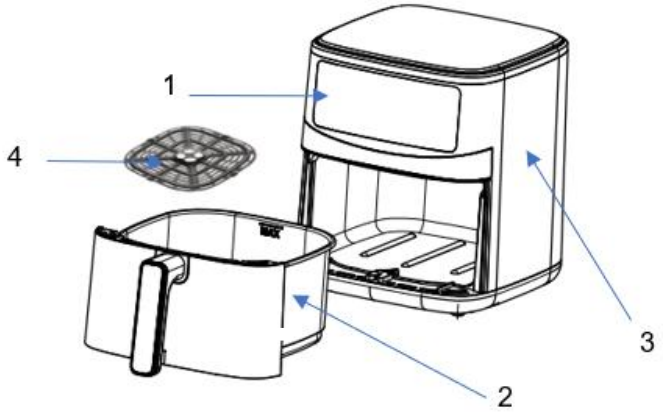

1. Nadzorna plošča
2. Posoda za cvrtje
3. Ohišje naprave
4. Rešetka za hrano

NAVODILA ZA NADZORNO PLOŠČO



Gumb za vklop/premor

Ob enem pritisku Gumba za vklop/premor zaslon zasveti in prikaže privzeti čas kuhanja prve prednastavljene funkcije. Pripadajoča ikona bo utripala. Pritisnite Gumb za vklop/premor, ko želite začeti ali ustaviti kuhanje. Gumb za vklop/premor lahko pritisnete kadar koli tudi za preklic operacije; naprava bo nato 15 sekund poganjala hladilni ventilator. Ko je kuhanje končano, cvrtnik na vroč zrak avtomatsko preide v stanje pripravljenosti (standby). Za izhod iz stanja pripravljenosti preprosto pritisnite Gumb za vklop/premor.

Meni

Pritisnite funkcijsko tipko za preklapljanje med vnaprej programiranimi možnostmi menija (od leve proti desni). Po izbiri želenega načina kuhanja pritisnite Gumb za vklop/premor ali počakajte 5 sekund za samodejni zagon.

Čas/Temperatura

Temperaturo in čas lahko nastavite z gumbom Čas/Temperatura glede na osebne želje. Za povečanje ali zmanjšanje vrednosti uporabite gumba △ in ▽. Temperatura se nastavlja v korakih po 5°C, čas pa v korakih po 1 minuto.



Zakasnitev vklopa

Če želite postopek kuhanja zamakniti, po vklopu naprave pritisnite gumb Zakasnitev vklopa. Nato z gumboma △ in ▽ nastavite želeni čas zakasnitve. Ponovno pritisnite gumb Meni, da izberete ustrezen program kuhanja. Čas zakasnitve je mogoče nastaviti od 10 minut do 24 ur.



Odmrzovanje

Pritisnite ta gumb, ko je treba hrano odmrzniti. Ta funkcija ima fiksno, vnaprej nastavljeno vrednost časa in temperature (glejte tabelo nastavitev), vendar se obe vrednosti lahko ročno prilagodita v naslednjih obsegih:

- Obseg časa: 1 minuta do 60 minut
- Obseg temperature: 40°C do 80°C

Nastavitve

Kadar koli lahko pritisnete Gumb za vklop/premor za preklic operacije; naprava bo nato 15 sekund poganjala hladilni ventilator. Oglejte si tabelo nastavitev v tem priročniku, da izberete najboljšo možnost kuhanja za svoje sestavine.

- Opomba: Upoštevajte, da so te nastavitve le orientacijske. Ker se sestavine razlikujejo po izvoru, velikosti, obliki in znamki, ne moremo zagotoviti popolne nastavitve za vsako sestavino.
- Nasvet: Posode ne izvlecite za daljši čas, da bi hrano pretresli ali preverili. Ta postopek naj bo čim krajši, da ne prekinete postopka kuhanja.

PRED PRVO UPORABO

- Z naprave odstranite vso embalažo in promocijske materiale. Zagotovite, da se otroci in dojenčki ne igrajo s plastičnimi vrečkami in embalažnimi materiali.
- Temeljito očistite posodo za cvrtje in rešetko za hrano s toplo milnico in ju nato popolnoma posušite.
- Obrišite notranjost in zunanjost naprave z mehko, vlažno krpo.
- Napravo postavite na stabilno, vodoravno, ravno in na toploto odporno površino. Pustite vsaj 20 cm prostega prostora za napravo, ob straneh in nad njo.
- Vstavite rešetko za hrano v posodo za cvrtje.
- Opomba: To je cvrtnik brez olja, ki deluje na vroč zrak. Posode za cvrtje ne polnite z oljem, mastjo za cvrtje ali katero koli drugo tekočino. Na zgornjo stran naprave ne postavljajte ničesar, saj to moti pretok zraka in vpliva na rezultate kuhanja.

Opomba: Ko se cvrtnik na vroč zrak segreje prvič, lahko oddaja rahel dim ali vonj. To je pri povsem novih grelnih napravah popolnoma normalno in ne vpliva na varnost naprave. Dim bo izginil v nekaj minutah.

UPORABA NAPRAVE

1. Priključite omrežni vtič v ozemljeno stensko vtičnico.
2. Previdno izvlecite posodo za cvrtje iz cvrtnika na vroč zrak.
3. Sestavine položite v posodo za cvrtje.
    a. Opomba: Posode za cvrtje nikoli ne uporabljajte brez vstavljene rešetke za hrano.
    b. Pozor: Ne dotikajte se posode za cvrtje med uporabo in neposredno po njej, saj se močno segreje. Posodo držite izključno za ročaj.
4. Potisnite posodo za cvrtje nazaj v cvrtnik na vroč zrak.
5. Določite potreben čas priprave za svoje sestavine.
6. Opomnik za obračanje: Pri uporabi prednastavljenih menijev (razen za pizzo in jajčne torte/egg tart) bo naprava oddala zvočni signal, ko doseže čas za obračanje. To pomeni, da je čas, da hrano obrnete ali pretresete za bolj enakomerne rezultate kuhanja. Po obračanju potisnite posodo nazaj v napravo; program se bo samodejno nadaljeval in deloval, dokler časovnik ne poteče.
7. Ko zaslišite zvočni signal, je nastavljeni čas priprave potekel. Izvlecite posodo za cvrtje iz naprave.
8. Preverite, ali je hrana pripravljena. Če potrebuje še nekaj kuhanja, preprosto potisnite posodo nazaj v napravo in nastavite časovnik za nekaj dodatnih minut.
9. Če želite odstraniti sestavine (npr. krompirček), izvlecite posodo za cvrtje iz cvrtnika in jo postavite na površino, odporno proti toploti, ali na podstavek. Posode ne obračajte na glavo, saj bo odvečno olje, ki se je nabralo na dnu, izteklo na hrano.
    a. Opozorilo: Posoda in sestavine bodo zelo vroči. Odvisno od vrste hrane lahko ob odpiranju posode uide vroča para.
10. Vsebino posode za cvrtje izpraznite v skledo ali na krožnik.
11. Ko je ena serija sestavin pripravljena, je cvrtnik na vroč zrak takoj pripravljen za pripravo naslednje serije.

Programi:

	Temperatura (°C)	Čas (Min)	Čas za opomnik za obračanje
Kozice	180	15	10. min
Zrezek	200	15	10. min
Klobasa	185	18	12. min
Piščančja krilca	200	25	16. min
Riba	180	20	14. min
Pizza	200	30	-
Ocvrt krompirček	200	15	10. min
Jajčna torta	160	22	-
Odmrzovanje	60	30	-

Nasveti a kuhanje:

- Manjše sestavine običajno zahtevajo nekoliko krajši čas kuhanja kot večje sestavine.
- Večja količina sestavin zahteva le malo daljši čas kuhanja, manjša količina sestavin pa le malo krajši čas kuhanja.
- Pretresanje manjših sestavin na polovici časa priprave optimizira rezultat in lahko pomaga preprečiti neenakomerno ocvrte sestavine.
- Svežemu krompirju dodajte malo olja za hrustljav rezultat. Sestavine specite v cvrtniku v nekaj minutah po tem, ko ste dodali olje.
- Prigrizke, ki jih je mogoče pripraviti v običajni pečici, lahko pripravite tudi v cvrtniku na vroč zrak.
- Uporabite vnaprej pripravljeno testo za hitro in preprosto pripravo polnjenih prigrizkov. Vnaprej pripravljeno testo zahteva tudi krajši čas kuhanja kot domače testo.
- Če želite speči torto ali quiche (slan kolač) ali če želite cvreti občutljive ali polnjene sestavine, v posodo cvrtnika postavite pekač ali nepredušno posodo za pečico.

REŠEVANJE TEŽAV

Težava	Možen vzrok	Rešitev
Cvrtnik na vroč zrak ne deluje.	Naprava ni priključena na električno omrežje.	Priključite omrežni vtič v ozemljeno stensko vtičnico.
	Niste nastavili časovnika.	Nastavite gumb Čas/Temperatura na potreben čas priprave, da vklopite napravo.
Sestavine, ocvrte v cvrtniku, niso pečene.	Količina sestavin v posodi za cvrtje je prevelika.	V posodo za cvrtje dajte manjše serije sestavin. Manjše serije se opečejo bolj enakomerno.
	Nastavljena temperatura je prenizka.	Nastavite gumb Čas/Temperatura na višjo temperaturo.
	Čas priprave je prekratek.	Nastavite časovnik na daljši čas priprave.
Sestavine se v cvrtniku cvrejo neenakomerno.	Določene vrste sestavin je treba pretresti na polovici časa priprave.	Sestavine, ki ležijo ena na drugi ali ena preko druge (npr. krompirček), je treba pretresti na polovici časa priprave.
Ocvrti prigrizki niso hrustljavi, ko pridejo iz cvrtnika.	Uporabili ste vrsto prigrizkov, namenjenih pripravi v tradicionalnem cvrtniku z oljem.	Uporabite prigrizke, namenjene za pečico (oven snacks), ali pa prigrizke rahlo premažite z malo olja za hrustljavejši rezultat.
Posode ne morem pravilno potisniti v napravo.	V posodi za cvrtje je preveč sestavin.	Posode za cvrtje ne polnite preko oznake MAX.
	Rešetka ni pravilno nameščena v posodi.	Rešetko potisnite navzdol v posodo, dokler ne zaslišite klika.
Iz naprave izhaja bel dim.	Pripravljate mastne sestavine.	Ko v cvrtniku cvrete mastne sestavine, bo na dno posode iztekla velika količina olja/maščobe. To olje proizvaja bel dim, posoda pa se lahko segreje bolj kot običajno. To ne vpliva na napravo ali končni rezultat.
	Posoda še vedno vsebuje ostanke maščobe iz predhodne uporabe.	Bel dim nastane zaradi segrevanja maščobe v posodi; poskrbite, da posodo za cvrtje po vsaki uporabi pravilno očistite.

ČIŠČENJE, VZDRŽEVANJE IN SHRANJEVANJE

- Pred rokovanjem, čiščenjem ali shranjevanjem odklopite napravo iz vtičnice in pustite, da se popolnoma ohladi.
- Po vsaki uporabi operite vse pripomočke v topli milnici.
- Posoda za cvrtje in rešetka za hrano sta primerni za pomivanje v pomivalnem stroju.
- Notranjost cvrtnika na vroč zrak lahko čistite z vročo vodo, blagim čistilom in neabrazivno gobico.
- Zunanje ohišje obrišite z mehko, vlažno krpo. Na zunanjem delu naprave ne uporabljajte čistil ali abrazivnih sredstev.
- Če se hrana prime na rešetko ali na dno posode, napolnite posodo z vročo vodo in nekaj tekočega čistila za posodo. Rešetko postavite v posodo in pustite, da se deli namakajo približno 10 minut.
- Napravo shranjujte v pokončnem položaju na suhem mestu.
- Med shranjevanjem na zgornjo stran naprave ne postavljajte težkih predmetov, saj lahko to povzroči poškodbe naprave.

RAVNANJE Z ODPADKI

Pravilno odstranjevanje tega izdelka	
	Ta oznaka označuje, da se ta izdelek ne sme odlagati skupaj z drugimi gospodinjskimi odpadki po vsej EU. Da bi preprečili morebitno škodo za okolje ali zdravje ljudi zaradi nenadzorovanega odlaganja odpadkov, jih odgovorno reciklirajte za podpodo trajnostne ponovne uporabe materialnih virov. Če želite vrniti uporabljeno napravo, uporabite sistem za vračilo in prevzem ali se obrnite na prodajalca, pri katerem ste izdelek kupili. Ta izdelek lahko prevzamejo za okoljsko varno recikliranje.

Proizvajalec/uvoznik: Vöröskő kft., 8200 Veszprém, Pápai út 36.

SIMBOL CE



Znak označuje, da je izdelek skladen z ustreznimi standardi Evropske unije in se lahko prosto trži v Evropski uniji.

DYRAS

www.dyras.eu

A Dyras Europe Kft. írásbeli engedélye nélkül tilos a tartalom bármely részének (beleértve a logókat, a designt, a fotókat, a szöveget, a színösszeállítást, elrendezést stb.) bármely célból történő reprodukálása, felhasználása vagy továbbterjesztése, valamint harmadik félnek ilyen célból történő továbbítása.

A „dyras” a Dyras Europe Kft. bejegyzett védjegye.

No parts of the content (including logos, design, photos, text, colour scheme arrangements, etc.) may be reproduced, reused or redistributed for any purpose whatsoever, or distributed to a third party for such purposes, without the written permission of Dyras Europe Kft.

“dyras” is a registered trademark of Dyras Europe Kft.

Die Vervielfältigung, Verwendung oder Weiterverbreitung von Teilen des Inhalts (einschließlich Logos, Design, Fotos, Text, Farbschema, Layout usw.) zu beliebigen Zwecken oder die Weitergabe an Dritte zu diesem Zweck ist ohne schriftliche Genehmigung von Dyras Europe Kft. verboten.

„dyras“ ist eine eingetragene Marke von Dyras Europe Kft.

Reprodukce, používání nebo další šíření jakékoli části obsahu (včetně loga, designu, fotografií, textu, barevného schématu, rozvržení atd.) pro jakýkoli účel nebo přenos třetím stranám k tomuto účelu je bez písemného souhlasu společnosti Dyras Europe Kft. zakázáno.

"dyras" je registrovanou ochrannou známkou společnosti Dyras Europe Kft.

Bez pismenog dopuštenja društva Dyras Europe Kft., zabranjeno je reproduciranje, korištenje ili redistribucija bilo kojeg dijela sadržaja (uključujući logotipe, dizajn, fotografije, tekst, shemu boje, izgled i sl.) u bilo koju svrhu, kao i prijenos trećim stranama u navedenu svrhu.

"dyras" je registrirani zaštitni znak tvrtke Dyras Europe Kft.

Reprodukcia, používanie alebo ďalšie šírenie akejkoľvek časti obsahu (vrátane loga, dizajnu, fotografií, textu, farebnej schémy, rozvrhnutia atď.) na akýkoľvek účel alebo prenos tretím stranám na takýto účel je bez písomného súhlasu spoločnosti Dyras Europe Kft. zakázané.

"dyras" je registrovaná ochranná známka spoločnosti Dyras Europe Kft.

Brez pisnega dovoljenja družbe Dyras Europe Kft. se nobenega dela vsebine (vključno z logotipi, oblikovanjem, fotografijami, besedilom, ureditvijo barvne sheme itd.) ne sme reproducirati, ponovno uporabljati ali razširjati v kakršen koli namen ali ga v te namene posredovati tretji osebi.

"dyras" je registrirana blagovna znamka družbe Dyras Europe Kft.